ТАЈФА АРХИТЕКТИ ДООЕЛ
ДРУШТВО ЗА АРХИТЕКТОНСКИ ДЕЈНОСТИ И ИНЖЕНЕРСТВО, ТЕХНИЧКО ИСПИТУВАЊЕ И АНАЛИЗА
УЛ. ЖИВКО ЧАЛО 23, 1300 КУМАНОВО | ТЕЛ/ФАКС 023241130 | 070511131 | 078472484 | contact@tajfa.mk

Друштво за архитектонски дејности и инженерство
техничко испитување и анализа
ТАЈФА АРХИТЕКТИ ДООЕЛ увоз-извоз
Дел. бр. 0802-13/1 од 20.01.2022 година
Куманово

УРБАНИСТИЧКИ ПРОЕКТ ВОН ОПФАТ НА УРБАНИСТИЧКИ ПЛАН

ЗА БЕНЗИНСКА ПУМПНА СТАНИЦА СО ПРИДРУЖНИ И УСЛУЖНИ ОБЈЕКТИ НА КП 3621/1, КП 3622, КП 3623, КП 3625/1, КП 3624/1, КО РОМАНОВЦЕ - ВОН.ГР., ОПШТИНА КУМАНОВО

Biljana Naskovikj

Digitally signed by Biljana Naskovikj
DN: cn=Biljana Naskovikj gn=Biljana Naskovikj c=Andorra l=AD
Reason: I am the author of this document
Location:
Date: 2022-01-26 09:12+01:00

Stefan Lazarevski

Digitally signed by Stefan Lazarevski
DN: cn=Stefan Lazarevski gn=Stefan c=MK o=DADITIA TAJFA ARHITEKTI DOOEL uvoz-izvoz Kumanovo e=lazarevski@tajfa.mk
Reason: I am the author of this document
Location:
Date: 2022-01-26 09:14+01:00

ТЕХНИЧКИ БРОЈ **09/21**
01. 2022 год.

УРБАНИСТИЧКИ ПРОЕКТ ВОН ОПФАТ НА УРБАНИСТИЧКИ ПЛАН
ЗА БЕНЗИНСКА ПУМПНА СТАНИЦА СО ПРИДРУЖНИ И УСЛУЖНИ ОБЈЕКТИ НА КП 3621/1, КП 3622, КП 3623, КП 3625/1, КП 3624/1, КО РОМАНОВЦЕ - ВОН.ГР., ОПШТИНА КУМАНОВО

ЛОКАЦИЈА: КП БР. 3621/1, 3622, 3623, 3625/1 И 3624/1, м.в."СЕЛИШТЕ", КО РОМАНОВЦЕ-ВОНГРАД, ОПШТИНА КУМАНОВО

ПРЕДМЕТ: УРБАНИСТИЧКИ ПРОЕКТ ВОН ОПФАТ НА УРБАНИСТИЧКИ ПЛАН ЗА БЕНЗИНСКА ПУМПА СТАНИЦА СО ПРИДРУЖНИ И УСЛУЖНИ ОБЈЕКТИ НА КП 3621/1, КП 3622, КП 3623, КП 3625/1, КП 3624/1, КО РОМАНОВЦЕ – ВОН.ГР., ОПШТИНА КУМАНОВО

ОДОБРУВА: МИНИСТЕРСТВО ЗА ТРАНСПОРТ И ВРСКИ

ИЗРАБОТУВА: ДРУШТВО ЗА АРХИТЕКТОНСКИ ДЕЈНОСТИ И ИНЖЕНЕРСТВО, ТЕХНИЧКО ИСПИТУВАЊЕ И АНАЛИЗА "**ТАЈФА АРХИТЕКТИ**" ДООЕЛ КУМАНОВО

КУМАНОВО
А: УЛ.ЖИВКО ЧАЛО 23
Т: 070511131/078472484
Е: lazarevski@tajfa.mk

СКОПЈЕ
А: БУЛ.ПАРТИЗАНСКИ ОДРЕДИ 17-3/2
Т: 023241130
Е: contact@tajfa.mk

РАБОТЕН ТИМ:

Планер – потписник — м-р **Стефан Лазаревски**, дипл.инж.арх.

Планер — м-р **Билјана Пасковик**, дипл.инж.арх.

Билјана Христоманова, дипл.инж.арх.

Соработници - урбанизам — **Томаида Димитровска,** маг.инж.арх.

Љубица Ефтимова, маг.инж.арх.

ТЕХНИЧКИ БРОЈ: 09/21
УПРАВИТЕЛ: м-р **Стефан Лазаревски**, дипл.инж.арх.

ДАТУМ: **01. 2022 год.**

СОДРЖИНА

ОПШТ ДЕЛ

1. Потврда за регистрирана дејност
2. Тековна состојба на правно лице
3. Лиценца за изработка на урбанистички планови
4. Решение за назначување на планер(и)
5. Овластување за изработување на урбанистички планови односно планер, потписник на планска документација

ДОКУМЕНТАЦИОНА ОСНОВА

1. Текстуален дел
2. Графички дел
3. Прилози

ПЛАНСКА ДОКУМЕНТАЦИЈА

1. Текстуален дел
2. Графички дел
3. Прилози

ТАЈФААРХИТЕКТИ | WWW.TAJFA.MK

ОПШТ ДЕЛ

ЦЕНТРАЛЕН РЕГИСТАР НА РЕПУБЛИКА СЕВЕРНА МАКЕДОНИЈА лица

Трговски регистар и регистар на други правни

www.crm.com.mk

Дигитално потпишан од: CRRSM
Централен Регистар на Република Северна Македонија
Датум и час на потпишување: 21.05.2021 во 08:54:32
Издавач на сертификатот: KIBSTrust Issuing CA for e-Seals
Сертификатот е валиден до: 20.04.2024
Документот е дигитално потпишан и е правно валиден

Број: 0818-50/150020210281777

Датум и време: 21.5.2021 г. 08:54:23

/Електронски издаден документ/

ПОТВРДА

за регистрирана дејност

ТЕКОВНИ ПОДАТОЦИ ЗА СУБЈЕКТОТ	
ЕМБС:	6617964
Назив:	Друштво за архитектонски дејности и инженерство, техничко испитување и анализа ТАЈФА АРХИТЕКТИ ДООЕЛ увоз-извоз Куманово
Седиште:	ЖИВКО ЧАЛО бр.23 КУМАНОВО, КУМАНОВО

ПОДАТОЦИ ЗА РЕГИСТРИРАНА ДЕЈНОСТ	
Предмет на работење:	Регистрирана е општа клаузула за бизнис
Приоритетна дејност/ главна приходна шифра:	71.11 - Архитектонски дејности
Други дејности во внатрешниот промет:	Нема
Евидентирани дејности во надворешниот промет:	Има
Одобренија, дозволи, лиценци, согласности:	Лиценца за изработување на урбанистички планови број 0055 од Министерство за транспорт и врски на РМ од 12.05.2011, важи до 12.05.2021 година, со добивање на оваа лиценца правното лице се здобива со право за изработување на урбанистички планови согласно закон. Лиценца Б за проектирање на градби од втора категорија на Друштво за архитектонски дејности и инженерство, техничко испитување и анализа ТАЈФА АРХИТЕКТИ ДООЕЛ увоз-извоз Куманово од Министерство за транспорт и врски на РМ Бр.П.588/Б од 19.05.2011 година, лиценцата е со важност до 19.05.2018 година.

Правна поука: Против овој реален акт може да се изјави приговор до Централниот регистар на Република Северна Македонија во рок од 8 дена од денот на приемот.

ЦЕНТРАЛЕН РЕГИСТАР НА РЕПУБЛИКА СЕВЕРНА МАКЕДОНИЈА

Трговски регистар и регистар на други правни лица

www.crm.com.mk

Број: 0805-50/155020210042085

Датум и време: 7.5.2021 г. 09:37:14

/Електронски издаден документ/

ТЕКОВНА СОСТОЈБА

ПОДАТОЦИ ЗА СУБЈЕКТОТ	
ЕМБС:	6617964
Целосен назив:	Друштво за архитектонски дејности и инженерство, техничко испитување и анализа ТАЈФА АРХИТЕКТИ ДООЕЛ увоз-извоз Куманово
Кратко име:	ТАЈФА АРХИТЕКТИ ДООЕЛ увоз-извоз Куманово
Седиште:	ЖИВКО ЧАЛО бр.23 КУМАНОВО, КУМАНОВО
Вид на субјект на упис:	ДООЕЛ
Датум на основање:	11.8.2010 г.
Времетраење:	Неограничено
Деловен статус:	Активен
***Вид на сопственост:**	Приватна
ЕДБ:	4017010514139
Потекло на капиталот:	Домашен
Големина на субјектот:	мал
Организационен облик:	05.4 - дооел
Надлежен регистар:	Трговски Регистар

ОСНОВНА ГЛАВНИНА	
Паричен влог MKD:	307.500,00
Непаричен влог MKD:	0,00
Уплатен дел MKD:	307.500,00
Вкупно основна главнина MKD:	307.500,00

СОПСТВЕНИЦИ	
Име и презиме/Назив:	СТЕФАН ЛАЗАРЕВСКИ
Адреса:	ОКТОМВРИСКА РЕВОЛУЦИЈА бр.13-2/7 КУМАНОВО, КУМАНОВО
Тип на сопственик:	Основач/сопственик
Паричен влог MKD:	307.500,00
Непаричен влог MKD:	0,00
Уплатен дел MKD:	307.500,00
Вкупен влог MKD:	307.500,00
Вид на одговорност:	Не одговара

ДЕЈНОСТИ	
Приоритетна дејност/ Главна приходна шифра:	71.11 - Архитектонски дејности
ОПШТА КЛАУЗУЛА ЗА БИЗНИС	
Евидентирани се дејности во надворешниот промет	
Одобренија, потврди, лиценци и др:	Лиценца за изработување на урбанистички планови број 0055 од Министерство за транспорт и врски на РМ од 12.05.2011, важи до 12.05.2021 година, со добивање на оваа лиценца правното лице се здобива со право за изработување на урбанистички планови согласно закон. Лиценца Б за проектирање на градби од втора категорија на Друштво за архитектонски дејности и инженерство, техничко испитување и анализа ТАЈФА АРХИТЕКТИ ДООЕЛ увоз-извоз Куманово од Министерство за транспорт и врски на РМ Бр.П.588/Б од 19.05.2011 година, лиценцата е со важност до 19.05.2018 година.

ОВЛАСТУВАЊА	
Управител	
Име и презиме:	СТЕФАН ЛАЗАРЕВСКИ
Адреса:	ОКТОМВРИСКА РЕВОЛУЦИЈА бр.13-2/7 КУМАНОВО, КУМАНОВО
Овластувања:	Управител-занимање:ВСС
Тип на овластување:	Неограничени овластувања во внатрешниот и надворешниот промет
Овластено лице:	Управител

ПОДРУЖНИЦИ	
Подброј:	6617964/2
Назив:	Друштво за архитектонски дејности и инженерство, техничко испитување и анализа ТАЈФА АРХИТЕКТИ ДООЕЛ увоз-извоз Куманово - Подружница ТАЈФА АРХИТЕКТИ ДВА Скопје

Тип:	Подружница
Подтип:	Подружница
Адреса:	БУЛЕВАР ПАРТИЗАНСКИ ОДРЕДИ бр.17-3/2 СКОПЈЕ - ЦЕНТАР, ЦЕНТАР
Приоритетна дејност/ Главна приходна шифра:	71.11 - Архитектонски дејности

ОВЛАСТЕНИ ЛИЦА НА ПОДРУЖНИЦАТА	
Име и презиме:	СТЕФАН ЛАЗАРЕВСКИ
Адреса:	ОКТОМВРИСКА РЕВОЛУЦИЈА бр.13/2-7 КУМАНОВО, КУМАНОВО
Овластувања:	Раководител на подружница

ДОПОЛНИТЕЛНИ ИНФОРМАЦИИ	
КОНТАКТ	
E-mail:	tajfa_arhitekti@yahoo.com

Напомена:
Во тековната состојба прикажани се само оние податоци за кои има запишана вредност.

*Видот на сопственоста се определува врз основа на својството на основачот/содружникот /сопственикот и служи исклучиво за статистички цели на Државниот завод за статистика на Република Северна Македонија

Правна поука: Против овој реален акт може да се изјави приговор до Централниот регистар на Република Северна Македонија во рок од 8 дена од денот на приемот.

РЕПУБЛИКА СЕВЕРНА МАКЕДОНИЈА
МИНИСТЕРСТВО ЗА ТРАНСПОРТ И ВРСКИ
СКОПЈЕ

Врз основа на член 68 став (2) од Законот за просторно и урбанистичко планирање. Министерството за транспорт и врски издава

Л И Ц Е Н Ц А

ЗА ИЗРАБОТУВАЊЕ НА УРБАНИСТИЧКИ ПЛАНОВИ

на

Друштво за архитектонски дејности
и инженерство, техничко испитување и анализа
ТАЈФА АРХИТЕКТИ ДООЕЛ увоз-извоз Куманово
ЖИВКО ЧАЛО бр.23 КУМАНОВО, КУМАНОВО
ЕМБС: 6617964

(назив, седиште, адреса и ЕМБС на правното лице)

СО ДОБИВАЊЕ НА ОВАА ЛИЦЕНЦА ПРАВНОТО ЛИЦЕ СЕ СТЕКНУВА СО ПРАВО ЗА ИЗРАБОТУВАЊЕ НА УРБАНИСТИЧКИ ПЛАНОВИ И УРБАНИСТИЧКИ ПРОЕКТИ

Лиценцата се издава на НЕОПРЕДЕЛЕНО ВРЕМЕ и важи се додека правното лице ги исполнува условите за издавање на лиценцата пропишани со овој закон.

Број: 0055
18.05.2021 година
(ден, месец и година на издавање)

МИНИСТЕР ЗА ТРАНСПОРТ И ВРСКИ

Благој Бочварски

Република Северна Македонија
МИНИСТЕРСТВО ЗА ТРАНСПОРТ И ВРСКИ

Врз основа на член 38 став (1) и член 16 став (2) од Законот за градење („Службен весник на Република Македонија“ бр. 130/09, 124/10, 18/11, 36/11, 54/11, 13/12, 144/12, 25/13, 79/13, 137/13, 163/13, 27/14, 28/14, 42/14, 115/14, 149/14, 187/14, 44/15, 129/15, 217/15, 226/15, 30/16, 31/16, 39/16, 71/16, 132/16, 35/18, 64/18, 168/18, 244/19 и 18/20), Министерството за транспорт и врски издава

Л И Ц Е Н Ц А А
ЗА ПРОЕКТИРАЊЕ НА ГРАДБИ ОД ПРВА КАТЕГОРИЈА

на

Друштво за архитектонски дејности и инженерство, техничко испитување и анализа ТАЈФА АРХИТЕКТИ ДООЕЛ увоз-извоз Куманово

(назив, седиште, адреса и ЕМБС на правното лице)

ЖИВКО ЧАЛО бр.23 КУМАНОВО, КУМАНОВО
ЕМБС: 6617964

ЛИЦЕНЦАТА Е СО ВАЖНОСТ ДО 23.11.2027 година

Број П.273/А
23.11.2020 година
(ден, месец и година на издавање)

МИНИСТЕР

Благој Бочварски

Друштво за архитектонски дејности и инженерство
техничко испитување и анализа
ТАЈФА АРХИТЕКТИ ДООЕЛ увоз-извоз
Дел. бр. 0801-102/1 од 12.07.2021 година
Куманово

Врз основа на член 13 и 68 од Законот за урбанистичко планирање (Сл. Весник на РМ бр.32/20), а во врска со изработка на Урбанистички проект вон опфат на урбанистички план за бензиска пумпа станица со придружни и услужни објекти на КП 3621/1, КП 3622, КП 3623, КП 3625/1, КП 3624/1, КО Романовце-вон.гр., Општина Куманово, друштвото за архитектонски дејности и инженерство, техничко испитување и анализа "**ТАЈФА Архитекти**" ДООЕЛ Куманово го издава следното:

Р Е Ш Е Н И Е
за назначување на планери

за изработка на Урбанистички проект вон опфат на урбанистички план за бензиска пумпа станица со придружни и услужни објекти на КП 3621/1, КП 3622, КП 3623, КП 3625/1, КП 3624/1, КО Романовце-вон.гр., Општина Куманово, со технички број 09/21.

За Планер - потписник на Урбанистичкиот проект се назначува:

1. м-р **Стефан Лазаревски**, дипл.инж.арх. *Овластување бр.0.0368*

за планер се назначува:

2. м-р **Билјана Насковиќ**, дипл.инж.арх. *Овластување бр.0.0369*
3. **Билјана Христоманова***, дипл.инж.арх.* *Овластување бр.0.0428*

за соработници се назначуваат:

3. **Томаида Димитровска**, маг.инж.арх.
4. **Љубица Ефтимова**, маг.инж.арх.

Планерите се должни да го изработат Урбанистички проект согласно Законот за урбанистичко планирање (Сл. Весник на РМ бр.32/20), Правилникот за урбанистичко планирање (Сл.весник на РМ бр. 225/20), како и другите важечки прописи и нормативи од областа на урбанизмот.

ЗА ТАЈФА АРХИТЕКТИ ДООЕЛ,
м-р СТЕФАН ЛАЗАРЕВСКИ, диа.

ТАЈФА АРХИТЕКТИ ДООЕЛ увоз-извоз Куманово

Република Северна Македонија
КОМОРА НА ОВЛАСТЕНИ АРХИТЕКТИ
И ОВЛАСТЕНИ ИНЖЕНЕРИ

Врз основа на член 67, став (10) од Законот за урбанистичко планирање, („Службен весник на Република Северна Македонија“ бр. 32 од 10 февруари 2020 г.)
Комората на овластени архитекти и овластени инженери издава

ОВЛАСТУВАЊЕ

ЗА ИЗРАБОТУВАЊЕ НА УРБАНИСТИЧКИ ПЛАНОВИ

на

СТЕФАН ЛАЗАРЕВСКИ

дипломиран инженер архитект (NQF VII-1)

Овластувањето се издава на НЕОПРЕДЕЛЕНО ВРЕМЕ и важи се додека лицето носител на овластувањето ги исполнува условите пропишани во овој закон и во статутот на комората

Број: 0.0368

Издадено на: 19.06.2020 год.

Претседател на
Комората на овластени архитекти
и овластени инженери

Проф. д-р Миле Димитровски
дипл.маш.инж.

Република Македонија
КОМОРА НА ОВЛАСТЕНИ АРХИТЕКТИ
И ОВЛАСТЕНИ ИНЖЕНЕРИ

Врз основа на член 17 став 2 од Законот за градење ("Службен весник на Република Македонија" бр. 70/13-пречистен текст, 79/13, 137/13, 163/13, 27/14, 28/14, 42/14, 115/14, 149/14, 187/14, 44/15, 129/15, 217/15, 30,16, 31/16, 39/16, 71/16), Комората на овластени архитекти и овластени инженери издава

ОВЛАСТУВАЊЕ А

ЗА ИЗРАБОТКА НА ПРОЕКТНА ДОКУМЕНТАЦИЈА
од
АРХИТЕКТУРА
на

м-р СТЕФАН ЛАЗАРЕВСКИ
дипломиран инженер архитект

Овластувањето е со важност до: 10.09.2023 год.

Број: 1.1444

Издадено на: 11.09.2018 год.

Претседател на
Комората на овластени архитекти
и овластени инженери

Проф. д-р Миле Димитровски
дипл.маш.инж.

Република Северна Македонија
КОМОРА НА ОВЛАСТЕНИ АРХИТЕКТИ
И ОВЛАСТЕНИ ИНЖЕНЕРИ

Врз основа на член 67, став (10) од Законот за урбанистичко планирање, („Службен весник на Република Северна Македонија“ бр. 32 од 10 февруари 2020 г.) Комората на овластени архитекти и овластени инженери издава

ОВЛАСТУВАЊЕ

ЗА ИЗРАБОТУВАЊЕ НА УРБАНИСТИЧКИ ПЛАНОВИ

на

БИЉАНА НАСКОВИЌ

дипломиран инженер архитект (NQF VII-1)

Овластувањето се издава на НЕОПРЕДЕЛЕНО ВРЕМЕ и важи се додека лицето носител на овластувањето ги исполнува условите пропишани во овој закон и во статутот на комората

Број: **0.0369**

Издадено на: 19.06.2020 год.

Претседател на
Комората на овластени архитекти
и овластени инженери

Проф. д-р Миле Димитровски
дипл.маш.инж.

Република Македонија
КОМОРА НА ОВЛАСТЕНИ АРХИТЕКТИ
И ОВЛАСТЕНИ ИНЖЕНЕРИ

Врз основа на член 17 став 2 од Законот за градење ("Службен весник на Република Македонија" бр. 70/13-пречистен текст, 79/13, 137/13, 163/13, 27/14, 28/14, 42/14, 115/14, 149/14, 187/14, 44/15, 129/15, 217/15, 30,16, 31/16, 39/16, 71/16), Комората на овластени архитекти и овластени инженери издава

ОВЛАСТУВАЊЕ А

ЗА ИЗРАБОТКА НА ПРОЕКТНА ДОКУМЕНТАЦИЈА

од

АРХИТЕКТУРА

на

БИЉАНА НАСКОВИЌ

дипломиран инженер архитект

Овластувањето е со важност до: 18.09.2023 год.

Број: 1.1476

Издадено на: 19.09.2018 год.

Претседател на
Комората на овластени архитекти
и овластени инженери

Проф. д-р Миле Димитровски
дипл.маш.инж.

Република Македонија
КОМОРА НА ОВЛАСТЕНИ АРХИТЕКТИ
И ОВЛАСТЕНИ ИНЖЕНЕРИ

Врз основа на член 16 став (4) од Законот за просторно и урбанистичко планирање, Комората на овластени архитекти и овластени инженери издава

ОВЛАСТУВАЊЕ

ЗА ИЗРАБОТУВАЊЕ НА УРБАНИСТИЧКИ ПЛАНОВИ ОДНОСНО ПЛАНЕР-ПОТПИСНИК НА ПЛАНСКА ДОКУМЕНТАЦИЈА

на

БИЉАНА ХРИСТОМАНОВА

дипломиран инженер архитект

Овластувањето е со важност до: 1.12.2022 год.

Претседател на
Комората на овластени архитекти
и овластени инженери

Број: 0.0428

Издадено на: 1.12.2017 год..

Проф. д-р Миле Димитровски
дипл.маш.инж.

ТАЈФААРХИТЕКТИ | WWW.TAJFA.MK

ПРИЛОЗИ НА ОПШТ ДЕЛ

РЕПУБЛИКА СЕВЕРНА МАКЕДОНИЈА
АГЕНЦИЈА ЗА КАТАСТАР НА НЕДВИЖНОСТИ
1105-24533/2021 од 17.08.2021 14:15:55

Податоци за сертификатот на АКН на Р. Македонија
Издаден на: Elektronski Salter
Издавач: KibsTrust Qualified Certificate Services
Сериски број: 45 77 6d ca
Валиден до: 29.08.2021
Датум и час на потпишување: 17.08.2021 во 14:16:07
Документот е дигитално потпишан и е правно валиден

1105-24533/2021

ИМОТЕН ЛИСТ број: 1899 ПРЕПИС
Катастарска општина: РОМАНОВЦЕ-ВОНГРАД

ЛИСТ А: ПОДАТОЦИ ЗА НОСИТЕЛОТ НА ПРАВОТО НА СОПСТВЕНОСТ

Ред. бр.	ЕМБГ / ЕМБС	Име и презиме / Назив	Адреса / Седиште	Дел на недвижност	Правен основ на запишување	Бр. на пред. по кој е извршено запишување	Датум и час на запишување
1	7470428	ДРУШТВО ЗА ТРГОВИЈА НА МАЛО СО МОТОРНИ ГОРИВА И МАЗИВА АЛБИ КОМПАНИ ДОО СКОПЈЕ	ФРАНКЛИН РУЗВЕЛТ 37-1/4, СКОПЈЕ	1/1	Солемизација - Потврда на приватна исправа -Договор за купопродажба на недвижен имот ОДУ бр.52/21г. од 25.02.2021 на нотар Лорија Ваневска од Куманово	1112-996/2021	26.02.2021 14:45:15

ЛИСТ Б: ПОДАТОЦИ ЗА ЗЕМЈИШТЕТО (КАТАСТАРСКА ПАРЦЕЛА) И ЗА ПРАВОТО НА СОПСТВЕНОСТ

Број на катастарска парцела		Викано место/улица	Катастарска			Површина во м2	Сопственост / сосопственост / заедничка сопственост	Право преземено при конверзија на податоците од стариот ел.систем	Бр. на евид. лист	Бр. на пред. по кој е извршено запишување	Датум и час на запишување
			култура		класа						
основен	дел										
3624	1	КОРОДЕРЕ	зз	лз	3	386	СОПСТВЕНОСТ			1112-996/2021	26.02.2021 14:45:15
3625	1	СЕЛИШТЕ	зз	л	4	651	СОПСТВЕНОСТ			1112-996/2021	26.02.2021 14:45:15

Легенда на внесени шифри и кратенки:	
Шифра	Опис
лз	Лозја
л	Ливади
зз	Плодните земјишта

Тип	Опис
Препис	Цела содржина од имотниот лист

РЕПУБЛИКА СЕВЕРНА МАКЕДОНИЈА
АГЕНЦИЈА ЗА КАТАСТАР НА НЕДВИЖНОСТИ
1105-24533/2021 од 17.08.2021 14:15:55

1105-24533/2021

ИМОТЕН ЛИСТ број: 1899 ПРЕПИС
Катастарска општина: РОМАНОВЦЕ-ВОНГРАД

М.П.

Овластено лице:
Лорија Ваневска
име и презиме, потпис

РЕПУБЛИКА СЕВЕРНА МАКЕДОНИЈА
АГЕНЦИЈА ЗА КАТАСТАР НА НЕДВИЖНОСТИ
1105-24537/2021 од 17.08.2021 14:29:00

Податоци за сертификатот на АКН на Р. Македонија
Издаден на: Elektronski Salter
Издавач: KibsTrust Qualified Certificate Services
Сериски број: 45 77 6d ca
Валиден до: 29.08.2021
Датум и час на потпишување: 17.08.2021 во 14:29:11
Документот е дигитално потпишан и е правно валиден

1105-24537/2021

ИМОТЕН ЛИСТ број: 1893 ПРЕПИС
Катастарска општина: РОМАНОВЦЕ-ВОНГРАД

ЛИСТ А: ПОДАТОЦИ ЗА НОСИТЕЛОТ НА ПРАВОТО НА СОПСТВЕНОСТ

Ред. бр.	ЕМБГ / ЕМБС	Име и презиме / Назив	Адреса / Седиште	Дел на недвижност	Правен основ на запишување	Бр. на пред. по кој е извршено запишување	Датум и час на запишување
1	7470428	ДРУШТВО ЗА ТРГОВИЈА НА МАЛО СО МОТОРНИ ГОРИВА И МАЗИВА АЛБИ КОМПАНИ ДОО СКОПЈЕ	ФРАНКЛИН РУЗВЕЛТ 37-1/4, СКОПЈЕ	1/1	СОЛЕМНИЗАЦИЈА НА ДОГОВОР ЗА КУПОПРОДАЖБА ОДУ.БР.23/21 ОД 29.01.2021 Г НОТАР ЛОРИЈА ВАНЕВСКА	1112-425/2021	08.02.2021 12:05:40

ЛИСТ Б: ПОДАТОЦИ ЗА ЗЕМЈИШТЕТО (КАТАСТАРСКА ПАРЦЕЛА) И ЗА ПРАВОТО НА СОПСТВЕНОСТ

Број на катастарска парцела		Викано место/улица	Катастарска			Површина во м2	Сопственост / сосопственост / заедничка сопственост	Право преземено при конверзија на податоците од стариот ел.систем	Бр. на евид. лист	Бр. на пред. по кој е извршено запишување	Датум и час на запишување
основен	дел		култура		класа						
3621	1	СЕЛИШТЕ	зз	н	4	4928	СОПСТВЕНОСТ			1112-425/2021	08.02.2021 12:05:40
3622		СЕЛИШТЕ	зз	н	4	4012	СОПСТВЕНОСТ			1112-425/2021	08.02.2021 12:05:40
3623		СЕЛИШТЕ	зз	н	4	2907	СОПСТВЕНОСТ			1112-425/2021	08.02.2021 12:05:40

Легенда на внесени шифри и кратенки:	
Шифра	Опис
зз	Плодните земјишта
н	Нива

Тип	Опис
Препис	Цела содржина од имотниот лист

М.П.

Овластено лице:
Лорија Ваневска
име и презиме, потпис

СПЕЦИЈАЛНО ПОЛНОМОШНО

Јас, **Имерли ХАЛИЛИ**, со стан на ул. "Ресенска" бр.8/2-9 во Скопје, со ЕМБГ: 3008959450015 и лична карта број G0298315, во својство на Управител на Друштвото за трговија на мало со моторни горива и мазива **АЛБИ КОМПАНИ ДОО Скопје** со седиште на ул. Франклин Рузвелт бр.37-1-4/ Скопје – Центар, Центар, со ЕМБС: 7470428, во чија сопственост е земјиштето на 3621/1, 3622, 3623, 3625/1 и 3624/1, м.в."Селиште", КО Романовце-вонград, општина Куманово го **ОПОЛНОМОШТУВАМЕ** Друштвото за архитектонски дејности и инженерство, техничко испитување и анализа **"ТАЈФА Архитекти" ДООЕЛ** од Куманово со адреса на ул. Живко Чало бр.23 и ЕМБС 6617964, управувано од м-р Стефан ЛАЗАРЕВСКИ, диа од Куманово со стан Октомврсика Револуција бр.13/7-2 и ЕМБГ:2201982420035, да не застапува пред Органите на државната управа и другите субјекти, за изработка и спроведување на урбанистичко-проектна документација за горе-наведените катастарски парцели.

Давател на полномошно,

Имерли ХАЛИЛИ

Место и датум,

Скопје, 06 Мај, 2021

Јас, НОТАР Нотар Ермира Мехмети
За подрачјето на Основните судови на Град Скопје
ул.Црвени Брегови бр.30А

Потврдувам дека
за Друштво за трговија на мало со моторни горива и мазива АЛБИ КОМПАНИ ДОО Скопје ДОО ул. Франклин Рузвелт бр.37-1-4, Центар, Скопје ЕМБС 7470428 застапникот по закон Халили Имерли Чаир, ул. Ресенска бр.8/2-9 Скопје
во мое присуство своерачно се потпиша на писменото,

Идентитетот на учесникот го утврдив самиот врз основа на лична карта бр. Г0298315 Издадена од МВР Скопје

Потписот - ракознакот на писменото е втиснат.

Согласно чл. 86 став (4) од Законот за нотаријатот, учесниците се известени дека нотарот не е одговорен за содржината на писменото ниту е должен да испитува дали учесниците се овластени за таа правна работа.

Нотарската такса за заверка по тарифен број 10 т. 2 од Законот за судски такси во износ од 100.00 денари наплатена и поништена на примерокот кој останува за архивирање.

Нотарската награда е пресметана во износ од 200.00 денари.

Број УЗП 3199/2021
Во Скопје 06-05-2021

Нотар
Нотар Ермира Мехмети

РЕПУБЛИКА СЕВЕРНА МАКЕДОНИЈА
за подрачјето на основните судови на градот
НОТАР ЕРМИРА МЕХМЕТИ СКОПЈЕ

ПРОЕКТНА ПРОГРАМА

ЗА ИЗРАБОТКА НА

УРБАНИСТИЧКИ ПРОЕКТ ВОН ОПФАТ НА УРБАНИСТИЧКИ ПЛАН
ЗА БЕНЗИНСКА ПУМПНА СТАНИЦА СО ПРИДРУЖНИ И УСЛУЖНИ ОБЈЕКТИ
НА МАГИСТРАЛЕН ПАТ М1 (А1-Е75), НА КП БР. 3621/1, 3622, 3623, 3625/1 И 3624/1,
м.в."СЕЛИШТЕ", КО РОМАНОВЦЕ-ВОНГРАД, ОПШТИНА КУМАНОВО

Јануари, 2021 год.

ПРОЕКТНА ПРОГРАМА
ЗА ИЗРАБОТКА НА

УРБАНИСТИЧКИ ПРОЕКТ ВОН ОПФАТ НА УРБАНИСТИЧКИ ПЛАН ЗА БЕНЗИНСКА ПУМПНА СТАНИЦА СО ПРИДРУЖНИ И УСЛУЖНИ ОБЈЕКТИ НА МАГИСТРАЛЕН ПАТ М1 (А1-Е75), НА КП БР. 3621/1, 3622, 3623, 3625/1 И 3624/1, м.в."СЕЛИШТЕ", КО РОМАНОВЦЕ-ВОНГРАД, ОПШТИНА КУМАНОВО

ЛОКАЦИЈА: КП БР. 3621/1, 3622, 3623, 3625/1 И 3624/1, м.в."СЕЛИШТЕ", КО РОМАНОВЦЕ-ВОНГРАД, ОПШТИНА КУМАНОВО

ПРЕДМЕТ: ПРОЕКТНА ПРОГРАМА ЗА ИЗРАБОТКА НА УРБАНИСТИЧКИ ПРОЕКТ ВОН ОПФАТ НА УРБАНИСТИЧКИ ПЛАН ЗА БЕНЗИНСКА ПУМПНА СТАНИЦА СО ПРИДРУЖНИ И УСЛУЖНИ ОБЈЕКТИ НА МАГИСТРАЛЕН ПАТ М1 (А1-Е75), НА КП БР. 3621/1, 3622, 3623, 3625/1 И 3624/1, м.в."СЕЛИШТЕ", КО РОМАНОВЦЕ-ВОНГРАД, ОПШТИНА КУМАНОВО

ИНВЕСТИТОР: ДРУШТВО ЗА ТРГОВИЈА НА МАЛО СО МОТОРНИ ГОРИВА И МАЗИВА „АЛБИ КОМПАНИ" ДОО СКОПЈЕ
адреса: УЛ. ФРАНКЛИН РУЗВЕЛТ БР.37-1-4, СКОПЈЕ – ЦЕНТАР

УПРАВИТЕЛ: ИМЕРЛИ ХАЛИЛИ

ДРУШТВО ЗА ТРГОВИЈА НА МАЛО СО МОТОРНИ ГОРИВА И МАЗИВА АЛБИ КОМПАНИ ДОО СКОПЈЕ

СОДРЖИНА:

01. ПРОЕКТНА ПРОГРАМА
- Вовед
- Цели
- Граници и големина на плански опфат
- Намена
- Комунална супраструктура, инфраструктура и сообраќаен пристап
- Содржина на комплексот
- Методологија
- Содржина на урбанистички проект

02. ПРИЛОЗИ

03.1 ГРАФИЧКИ ПРИЛОЗИ
- Граници на плански опфат во пошироко опкружување, М=1/25000
- Ажурирна геодетска подлога со граница на плански опфат, М=1/1000

ВОВЕД

Согласно член 58, став 6, како и член 62, став 3 од Законот за урбанистичко планирање (Сл. Весник на РМ бр.32/20) пред изработка на Урбанистички проект вон опфат на урбанистички план се изработува проектна програма. Согласно тоа, како и врз основа на член 60 точка 1 од Правилникот заурбанистичко планирање (Сл. Весник на РМ бр.225/20) проектната програма ја изработува и заверува барателот за одобрување на проектната документација. **Со неа се утврдува границата и содржината на планскиот опфат и истата се состои од текстуален и графички дел**.

Во конкретниот случај проектната програма ја изработува барателот за одобрување на проектната документација - Друштво за трговија на мало со моторни горива и мазива „АЛБИ КОМПАНИ“ ДОО Скопје, а во врска со изработка на:

УРБАНИСТИЧКИ ПРОЕКТ ВОН ОПФАТ НА УРБАНИСТИЧКИ ПЛАН

ЗА БЕНЗИНСКА ПУМПНА СТАНИЦА СО ПРИДРУЖНИ И УСЛУЖНИ ОБЈЕКТИ НА МАГИСТРАЛЕН ПАТ М1 (А1-Е75), НА КП БР. 3621/1, 3622, 3623, 3625/1 И 3624/1, м.в."СЕЛИШТЕ", КО РОМАНОВЦЕ-ВОНГРАД, ОПШТИНА КУМАНОВО

Основа за изработка на урбанистичкиот проект вон опфат на урбанистички план за бензинска пумпна станица со придружни и услужни објекти на магистрален пат М1 (А1-Е75), на КП бр. 3621/1, 3622, 3623, 3625/1 и 3624/1, м.в."Селиште", КО Романовце-вонград, општина Куманово, предмет на оваа проектна програма ќе бидат:

- проектна програма заверена од страна на барателот -инвеститор;
- Геодетски елаборат за ажурирана геодетска подлога;
- постојната состојба утврдена на лице место од страна на стручните лица од правното лице, изработувач на планот;
- просторните можности на локалитетот;
- одредбите кои произлегуваат од Просторниот план на Република Македонија, дадени во Условите за планирање на просторот;
- податоците и информациите од органите на државната управа и другите субјекти;
- и потребите на нарачателот.

ЦЕЛИ

Урбанистичкиот проект, има крајна цел преку:

- рационално уредување и искористување на просторот;
- подигнување на хуманоста во просторот и надминување на урбаните бариери на лицата со инвалидитет;
- оддржлив развој;
- заштита и унапредување на животната средина и природата;
- заштита на недвижното културно наследство;
- заштита од воени разурнувања, од природни и технолошки катастрофи и хаварии (заштита и спасување);
- јавност во постапката за донесување и спроведување на плановите;
- вградување пропратни содржини на основната наменска употреба на земјиштето и
- почитување на законските прописи, стандарди и нормативи во планирањето и уредувањето на просторот

да се дефинираат архитектонско-урбанистичките параметри за реализиција на планираните градби на планираната градежна парцела, да се дефинира основната

класа на намена, како и начините на употреба на земјиштето, а согласно актуелната позитивна законска легислатива од областа на урбанистичкото планирање.

Сите поединечни елементи на планската документација ќе содржат текстуален дел со нумерички показатели за постојната и планираната состојба како и соодветен број на графички прилози.

ОПИС НА ПРОЕКТНИОТ ОПФАТ

Проектниот опфат кој е предмет на уредување со Урбанистичкиот проект вон опфат на урбанистички план за бензинска пумпна станица со придружни и услужни објекти на магистрален пат М1 (А1-Е75), на КП бр. 3621/1, 3622, 3623, 3625/1 и 3624/1, м.в."Селиште", КО Романовце-вонград, општина Куманово, зафаќа површина од приближно 2.7ха. Во рамките на ново-формираната градежна парцела влегуваат следните катастарските парцели: КП бр. 3621/1, 3622, 3623, 3625/1 и 3624/1, м.в."Селиште", КО Романовце-вонград, општина Куманово, додека проектниот опфат ги вклучува и катастарските парцели кои се дел од постојниот магистрален пат, дел од КП 3621/2 и дел од КП 5047. Осовината на магистралниот пат М1 (А1-Е75) ја дефинира западната граница на проектниот опфат, од каде е планиран влез и излез во градежната парцела.

ПРОЕКТНИ БАРАЊА ЗА ГРАДБИТЕ ВО ПРОЕКТНИОТ ОПФАТ

- НАМЕНА

Урбанистичкиот проект вон опфат на урбанистички план за бензинска пумпна станица со придружни и услужни објекти на магистрален пат М1 (А1-Е75), на КП бр. 3621/1, 3622, 3623, 3625/1 и 3624/1, м.в."Селиште", КО Романовце-вонград, општина Куманово, ќе се изработи за утврдениот плански опфат, дефиниран со линија и прекршочни точки, во рамки на кој ќе се формира градежна парцела на земјиште кое е во приватна сопственост. Основната класа на намени ќе биде дефинирана со Условите за планирање на просторот, а согласно Просторниот план на Република Македонија. Истата, според Класификацијата на градбите и намените од Правилникот за урбанистичко планирање (Сл. Весник на РМ бр.225/20) гласи:

Е2.1 – Бензински пумпи

- СОДРЖИНА НА КОМПЛЕКСОТ

Со Урбанистичкиот проект вон опфат на урбанистички план за бензинска пумпна станица со придружни и услужни објекти на магистрален пат М1 (А1-Е75), на КП бр. 3621/1, 3622, 3623, 3625/1 и 3624/1, м.в."Селиште", КО Романовце-вонград, општина Куманово, ќе се дефинираат архитектонско-урбанистичките параметри за изградба на бензинска пумпна станица, вклучително со придружни и услужни објекти, а во согласност со член 3 од Правилникот за технички елементи за изградба и реконструкција на јавни патишта и на објекти на патот (Сл. Весник на РМ бр. 110/09, 114/09, 26/10, 124/10, 163/10, 94/11 и 146/11). Точната просторна диспозиција и организација на сите градби ќе биде разработена со урбанистичкиот проект, а нивната сообраќајна поврзаност со Основен сообраќаен проект.

ПРОЕКТНИ БАРАЊА ЗА КОМУНАЛНА СУПРАСТРУКТУРА, ИНФРАСТРУКТУРА И СООБРАЌАЕН ПРИСТАП

Со урбанистичкиот проект потребно е да се обезбеди квалитетна комунална инфраструктура.

Внатрешните инфраструктурни водови за снабдување со електрична енергија, телефон, вода, гас и канализациони инасталации, ќе бидат предмет на оваа проектна документација. Со Урбанистичкиот проект вон опфат на урбанистички план за бензинска пумпна станица со придружни и услужни објекти на магистрален пат М1 (А1-Е75), на КП бр. 3621/1, 3622, 3623, 3625/1 и 3624/1, м.в."Селиште", КО Романовце-вонград, општина Куманово ќе бидат дефинирани трасите на основните инфраструктурни водови, за кои е пожелно е да се водат подземно во јасно дефинирани инфраструктурни коридори, а согласно добиените податоци и информации од органите на државната управа и други субјекти.

Со Урбанистичкиот проект вон опфат на урбанистички план за бензинска пумпна станица со придружни и услужни објекти на магистрален пат М1 (А1-Е75), на КП бр. 3621/1, 3622, 3623, 3625/1 и 3624/1, м.в."Селиште", КО Романовце-вонград, општина Куманово се планира сообраќаен пристап до локалитетот е преку магистралниот пат М1 (А1-Е75) во правец Миладиновци кон Куманово.

За влез и излез во планираната градежна парцела се планираат ленти за забавување и забрзување од автопатот. Со оглед на наведената категорија на државниот пат – автопат, потребно е да се предвидат дополнителни сообраќајни ленти за забавување и забрзување за влегување и излегување во и од зоната на опфат.

Пресметката на сообраќајните ленти за забавување и забрзување на Автопатот А1, делница Миладиновци кон Куманово се прави според следните параметри:

- **Vgp** - секторска брзина – 100,0 km/h
- **i** – надолжен наклон на коловозот – 0,0%
- **tr** - потребно време за промена на сообраќајна лента – 3,0 s
- **V'** - брзина на крајот од косината – 0,8*Vgp= 80,0 km/h
- **V"** - брзина на крајот од лентата за забавување – 30,0 km/h
- **V"** - брзина на крајот од лентата за забрзување – 30,0 km/h
- **a** - средно забрзување - 1,0 m/s² при надолжен наклон на коловоз од i=0%
- **b** - средно забавување -1,5 m/s² при надолжен наклон на коловоз од i=0%

Пресметка за должина на сообраќајна лента за забавување (изливање):

- Должина на закосен дел (клин):
  Lклин = t*V'/3.6 = 3*80/3.6 = 66,666m, се усвојува **70,0 m**
- Должина на прав дел:
  Lиск.лен. = (V'²-V"²)/(26*(b+i/10)) = (80²-30²)/(26*1,5) = 141,0 m, се усвојува **140,0m**
  Според тоа, вкупната должина на лента за забавување (изливање) изнесува:
  Lуспор. = 70+140 = 210,0 m

Пресметка за должина на сообраќајна лента за забрзување (вливање)

- Должина на закосен дел (клин):
  Lклин = t*V'/3.6 = 3*80/3.6 = 66,666m, се усвојува **70,0 m**
- Должина на прав дел:

Lиск.лен. = (V"^{2}-V""^{2})/(26*(a-i/10)) = (80^2-30^2)/(26*1) = 211,54 m, се усвојува **210,0m**
Според тоа, вкупната должина на лента за забрзување (вливање) изнесува:
Lзабр.= 70+210 = 280,0 m

Дополнително, од ажурираната геодетска подлога и увидот на лице место, утврдено е дека во должина од 1,0км од почетокот на лентата за забавување во правец кон Миладиновци, односно од крајот на лентата за забрзување во правец кон Куманово, нема изградени, ниту планирани површински односно денивелирани крстосници на магистралниот пат М1 (А1-Е75) со други патни правци, со што целосно се задоволени планските одредби од член 313 од Правилникот за технички елементи за изградба и реконструкција на јавни патишта и на објекти на патот (Сл. Весник на РМ бр. 110/09, 114/09, 26/10, 124/10, 163/10, 94/11 и 146/11). Дополнително, согласно проектот за реконструкција на магистралниот пат М1 (А1-Е75) во правец Миладиновци кон Куманово не се предвидува проширување ниту менување на сегашната траса, додека при понатамошната разработка на проектната документација.

Согласно ажурираната геодетска подлога, магистралниот пат М1 (А1-Е75) во делот пред планираната градежна парцела, опфатен со планскиот опфат има изведена регулациона широчина:

- коловоз (правец Куманово - Миладиновци) – 11,2м (2х3.75м коловозни ленти);
- разделно зеленоло – 7,6м;
- коловоз (правец Миладиновци - Куманово) – 10,4м (2х3,00м коловозни ленти).

Со сообраќајното решение на Урбанистичкиот проект вон опфат на урбанистички план за бензинска пумпна станица со придружни и услужни објекти на магистрален пат М1 (А1-Е75), на КП бр. 3621/1, 3622, 3623, 3625/1 и 3624/1, м.в."Селиште", КО Романовце-вонград, општина Куманово, а во согласност со Правилникот за технички елементи за изградба и реконструкција на јавни патишта и на објекти на патот (Сл. Весник на РМ бр. 110/09, 114/09, 26/10, 124/10, 163/10, 94/11 и 146/11) и Законот за јавни патишта (Сл. Весник на РМ бр.84/08, 52/09, 114/09, 124/10, 23/11, 53/11, 44/12, 168/12, 163/13, 187/13, 39/14, 42/14, 166/14, 44/15, 116/15, 150/15 и 31/16) коловозните ленти за успорување и забрзување ќе се планираат со регулациона широчина од 3,50м. Истите ќе се планираат во делот на заштитниот појас, на земјиште во државна сопственост. Секое проширување на постојната регулациона широчина на коловозот во правец Миладиновци кон Куманово, како и целокупната реализација на бензинската пумпна станица, ќе бидат на товар на Инвеститорот.

Внатрешниот динамичен и стационарен сообраќај ќе се планира во рамките на планираната градежна парцела. Обезбедувањето на соодветен број на паркинг места ќе биде основен услов за изградба на максимално дозволената височина и површина за градба, а согласно член 59 од Правилникот за урбанистичко планирање (Сл. Весник на РМ бр.225/20).

МЕТОДОЛОГИЈА

Урбанистичкиот проект вон опфат на урбанистички план за бензинска пумпна станица со придружни и услужни објекти на магистрален пат М1 (А1-Е75), на КП бр. 3621/1, 3622, 3623, 3625/1 и 3624/1, м.в."Селиште", КО Романовце-вонград, општина Куманово, ќе се изработи врз основа на методологијата, која произлегува од одредбите утврдени со:

- Законот за урбанистичко планирање (Сл. Весник на РМ бр.32/20);
- Правилникот за урбанистичко планирање (Сл. Весник на РМ бр.225/20);
- Закон за јавните патишта (Сл. в. на РМ бр 84/08, 52/09, 114/09, 124/10, 23/11, 53/11, 44/12, 168/12, 163/13, 187/13, 39/14, 42/14, 166/14, 44/15,116/15, 150/15, 31/16 и 71/16);
- Правилник за техничките елементи за изградба и реконструкција на јавните патишта и на објектите на патот (Сл. в. на РМ бр 110/09 и 163/09 и 26/10 и 163/10, 94/11 и 146/11)
- како и со почитување на друга законска регулатива што го допира планирањето и намената на просторот.

* * *

ТАЈФААРХИТЕКТИ | WWW.TAJFA.MK

ГЕ ЗА АЖУРИРАНА ГП

„ГЕО БАЛКАН“ ДООЕЛ Битола
ул.„Питу Гули“ бр. 47 б
тел./факс +389 47 229911
ж-ска 500-0000006510-91
Стопанска Банка АД Битола
ЕДБ МК 4002009515450
ЕМБС 6528805
www.geobalkan.mk
e-mail: geo_balkan@yahoo.com

Дел. Бр. **08-46/4**

Датум: **18.02.2021**

ГЕОДЕТСКИ ЕЛАБОРАТ
ЗА ГЕОДЕТСКИ РАБОТИ ЗА ПОСЕБНИ НАМЕНИ

за ажурирана геодетска подлога за приложен опфат

КП 3622, КП 3623 КО Романовце вон град

Со заверката, Агенцијата за катастар на недвижности тврди дека при изработката на геодетскиот елаборат се користени податоци од ГКИС и дека за истите е платен надоместок согласно со Законот, додека за квалитетот и точноста на податоците содржани во елаборатот одговара изготвувачот

ГЕО БАЛКАН ДООЕЛ Битола

Заверил:

Овластен геодет:
м-р Стојановски Борче

Изготвил: **М.П.**

ГЕО БАЛКАН ДООЕЛ Битола
Ул.Питу Гули бр.47-б
Битола

СОДРЖИНА НА ГЕОДЕТСКИОТ ЕЛАБОРАТ ЗА ГЕОДЕТСКИ РАБОТИ ЗА ПОСЕБНИ НАМЕНИ

1. Насловна страна
2. Содржина на геодетскиот елаборат
3. Технички извештај
4. Графички прилог – теренска скица на премерување
5. Список со координати на детални точки
6. Оригинални теренски мерења
8. Оригинал од издадените податоци од АКН Одделение Скопје
9. Доказ за платен надоместок
10. Електронска верзија на геодетскиот елаборат на CD

Изработил:

_____

м-р. геод. инг. Стојановски Борче

ГЕО БАЛКАН ДООЕЛ Битола
Ул.Питу Гули бр.47-б
Битола

ТЕХНИЧКИ ИЗВЕШТАЈ

1.Податоци за недвижноста предмет на премерот:

По барање на Алби Компани ДОО, Скопје, изработен е **геодетски елаборат за геодетски работи за посебни намени за ажурирана геодетска подлога за КП 3622 и КП 3623 во КО Романовце вон град според претходно приложен опфат.**

2.Податоци за метода на премер и инструменти, време и точност:

Геодетскиот елаборат е направен со теренски мерења и канцелариска обработка на податоците. Теренските мерења се извршени со двофреквентен GPS SOKKIA GRX1 со примена на РТК мрежно позиционирање (користење на МАКПОС системот) и со помош на аеро-фотограметриско снимање на ден 09.02.2021год. во период од околу 13h,а во прилог на елаборатот се дадени оригиналните податоци од инструментот во *.txt формат.

3.Краток опис за утврдена состојба од извршено споредување на податоците од премерот на фактичката состојба со податоците од катастарот на недвижностите и приложената документација:

При изготвување на геодетскиот елаборат извршено е теренски геодетско снимање на детални точки со XYZ координати. Снимањето е извршено во рамките на приложениот опфат при што се снимени сите детали на терен според барањето. По извршеното снимање со канцелариска обработка, деталните точки се нанесени на катастарска подлога и изготвена е теренска скица на премерување. На теренската скица на премерување прикажани се сите потребните содржини кои беа наведени во барањето за изготвување на елаборатот.

Површината на опфат е **86922м^2** или **8.69ha** и на скицата е прикажана со нанесени висински коти и изохипси. Координатите на деталните точки се прикажани во прилогот – список на координати на детални точки.

4.Извршители на премерот:

Теренските работи и канцелариската обработка на податоците е извршена од страна на геодетското стручно лице: м-р геод. инг. Стојановски Борче.

Согласно правилникот за геодетски работи за посебни намени, геодетскиот елаборат е изготвен во електронска форма на ЦД, во пдф фајл.

Податоците користени за изготвување на геодетскиот елаборат се земени во редовна постапка од АКН-Скопје и истите одговараат во моментот на заверка на елаборатот.

Изготвил геод.стручно лице:

_____

м-р. геод. инг. Стојановски Борче

Ажурирана геодетска подлога

-скица со нанесени висински коти

К.О.Романовце вон град

С

ЛЕГЕНДА:
Проширен опфат на ажурираната 86922m²
Граница на КП - состојба од катас. план
414.26,+ 430.85 ... Висински коти
3822, 3823, ... Броеви на катастарски парцели
Изохипси од терен
Асфалтен пат

Деловоден број: 08-46/1
Датум:17.02.2021 год.

овластен геодет:
м-р геод инг Борче Стојановски

предмет:
Ажурирана геодетска подлога

M = 1:3300

ГЕО БАЛКАН ДООЕЛ БИТОЛА

СПИСОК НА КООРДИНАТИ НА ДЕТАЛНИ ТОЧКИ
КО Романовце вон град

1	7558529.623	4660897.839	431.390
2	7558525.742	4660874.953	430.846
3	7558520.463	4660840.479	429.708
4	7558516.393	4660814.846	428.679
5	7558510.869	4660788.413	428.307
6	7558502.460	4660753.070	427.455
7	7558499.770	4660729.953	426.927
8	7558498.640	4660698.624	425.763
9	7558498.395	4660674.833	424.587
10	7558497.563	4660650.790	423.852
11	7558496.029	4660633.534	423.424
12	7558493.182	4660610.873	422.945
13	7558496.035	4660580.096	421.935
14	7558496.570	4660557.803	421.737
15	7558498.018	4660541.492	421.290
16	7558499.093	4660517.986	421.098
17	7558500.696	4660489.973	420.288
18	7558501.667	4660477.941	419.627
19	7558506.909	4660435.595	418.511
20	7558510.571	4660410.798	417.622
21	7558514.611	4660375.607	417.382
22	7558517.688	4660349.299	416.746
23	7558520.138	4660334.581	416.477
24	7558523.374	4660315.384	416.158
25	7558527.613	4660295.976	415.349
26	7558532.350	4660274.515	414.379
27	7558536.905	4660252.792	413.294
28	7558540.586	4660232.574	412.375
29	7558543.953	4660213.445	411.768
30	7558548.938	4660189.740	410.962
31	7558552.409	4660170.367	410.589
32	7558556.794	4660142.639	409.922
33	7558557.642	4660124.573	409.594
34	7558559.769	4660106.508	409.387
35	7558562.457	4660075.097	408.818

36	7558564.967	4660047.351	408.154
37	7558566.720	4660000.911	406.352
38	7558566.635	4659972.431	404.788
39	7558566.568	4659936.023	403.176
40	7558563.096	4659887.630	400.688
41	7558559.497	4659866.892	399.833
42	7558547.292	4659830.765	397.865
43	7558540.799	4659805.658	396.971
44	7558535.669	4659786.123	395.775
45	7558530.680	4659763.722	394.258
46	7558524.096	4659742.781	393.295
47	7558518.057	4659725.120	392.266
48	7558509.332	4659701.739	391.319
49	7558502.983	4659684.536	390.653
50	7558495.069	4659667.608	390.132
51	7558489.456	4659657.212	389.619
52	7558559.181	4660672.571	416.645
53	7558561.305	4660697.481	417.513
54	7558563.429	4660722.390	418.454
55	7558565.553	4660747.300	419.425
56	7558567.677	4660772.210	420.608
57	7558568.985	4660787.544	421.509
58	7558570.483	4660797.036	421.896
59	7558574.381	4660821.731	423.306
60	7558578.278	4660846.425	425.160
61	7558582.176	4660871.119	426.320
62	7558584.916	4660888.477	427.358
63	7558577.594	4660889.726	427.649
64	7558552.950	4660893.931	428.118
65	7558531.965	4660897.511	430.617
66	7558531.395	4660893.843	430.467
67	7558527.553	4660869.140	429.682
68	7558523.711	4660844.437	428.923
69	7558519.870	4660819.734	427.765
70	7558516.028	4660795.031	427.072
71	7558513.025	4660775.721	426.346
72	7558512.585	4660770.281	425.893
73	7558510.572	4660745.362	424.578
74	7558508.558	4660720.443	423.672
75	7558506.545	4660695.525	422.937
76	7558504.911	4660675.306	422.308
77	7558504.763	4660670.593	422.102
78	7558504.010	4660646.643	421.370

79	7558503.192	4660620.618	420.613
80	7558502.406	4660595.630	420.390
81	7558502.289	4660591.888	420.357
82	7558503.182	4660570.651	419.709
83	7558504.232	4660545.673	418.816
84	7558505.282	4660520.695	418.727
85	7558505.831	4660507.638	418.317
86	7558506.612	4660495.732	417.965
87	7558508.247	4660470.785	416.528
88	7558509.894	4660445.673	417.592
89	7558512.751	4660421.004	416.965
90	7558515.627	4660396.170	416.222
91	7558517.640	4660378.789	416.140
92	7558518.837	4660371.382	415.770
93	7558522.824	4660346.702	414.976
94	7558526.811	4660322.022	414.491
95	7558529.207	4660307.195	414.279
96	7558531.125	4660297.401	413.740
97	7558535.931	4660272.867	412.835
98	7558540.737	4660248.333	411.720
99	7558545.543	4660223.800	410.856
100	7558550.349	4660199.266	410.178
101	7558555.598	4660172.470	409.196
102	7558559.138	4660150.053	408.574
103	7558563.038	4660125.359	407.890
104	7558566.030	4660106.417	407.372
105	7558566.576	4660100.620	407.347
106	7558568.921	4660075.730	406.461
107	7558571.217	4660051.359	405.734
108	7558572.417	4660025.866	404.533
109	7558573.281	4660007.502	403.923
110	7558573.143	4660000.888	403.809
111	7558572.623	4659975.893	402.876
112	7558572.364	4659963.447	402.509
113	7558571.413	4659950.932	402.488
114	7558569.519	4659926.004	401.209
115	7558568.944	4659918.449	400.989
116	7558566.482	4659901.200	400.523
117	7558562.948	4659876.451	399.974
118	7558560.427	4659858.796	398.276
119	7558558.708	4659851.840	397.466
120	7558552.711	4659827.570	396.272
121	7558546.714	4659803.300	395.053

122	7558540.717	4659779.030	393.510
123	7558537.707	4659766.851	393.194
124	7558533.167	4659755.253	392.781
125	7558524.052	4659731.974	392.250
126	7558514.937	4659708.695	391.515
127	7558505.822	4659685.416	390.695
128	7558496.708	4659662.136	389.633
129	7558494.654	4659656.891	389.527
130	7558512.398	4659649.129	390.655
131	7558535.302	4659639.109	389.414
132	7558543.183	4659635.661	389.193
133	7558549.043	4659650.977	389.210
134	7558557.977	4659674.326	389.983
135	7558566.912	4659697.675	390.766
136	7558575.846	4659721.024	391.308
137	7558584.781	4659744.373	392.090
138	7558586.984	4659750.131	392.267
139	7558591.658	4659768.376	393.007
140	7558597.861	4659792.594	393.815
141	7558604.064	4659816.813	394.666
142	7558610.268	4659841.031	395.611
143	7558612.315	4659849.021	395.794
144	7558615.596	4659865.448	396.338
145	7558620.494	4659889.964	397.025
146	7558623.403	4659904.528	397.430
147	7558624.784	4659914.582	397.856
148	7558627.937	4659937.538	398.130
150	7558629.754	4659964.290	400.011
151	7558630.122	4659987.534	402.302
154	7558628.911	4660039.266	400.667
155	7558627.119	4660064.202	400.880
156	7558626.681	4660070.299	400.952
157	7558629.718	4660079.788	400.734
158	7558633.883	4660087.681	400.453
159	7558636.859	4660093.323	400.208
160	7558647.645	4660108.502	399.332
161	7558662.125	4660128.882	399.099
162	7558666.382	4660134.872	399.313
163	7558677.312	4660148.732	400.036
164	7558680.762	4660153.106	400.210
165	7558677.119	4660172.191	401.219
166	7558672.432	4660196.747	401.952
167	7558667.745	4660221.304	402.700

168	7558664.113	4660240.334	403.302
169	7558663.099	4660245.869	403.492
170	7558658.594	4660270.459	404.240
171	7558655.188	4660289.045	405.126
174	7558648.604	4660328.774	406.921
175	7558644.440	4660344.050	406.900
176	7558637.864	4660368.170	407.514
177	7558635.459	4660376.993	407.759
178	7558620.236	4660372.559	407.083
179	7558607.097	4660368.733	407.093
180	7558603.638	4660367.243	407.013
181	7558601.793	4660374.563	407.735
182	7558597.534	4660391.458	407.907
183	7558590.804	4660387.978	408.126
184	7558576.713	4660380.692	409.013
185	7558574.203	4660391.224	409.307
186	7558571.363	4660414.360	409.981
187	7558568.082	4660441.092	410.772
188	7558565.879	4660464.054	411.187
189	7558563.697	4660486.804	411.580
190	7558562.404	4660513.919	412.461
191	7558561.911	4660524.241	412.460
192	7558561.487	4660538.901	412.861
193	7558560.765	4660563.891	413.399
194	7558560.287	4660580.421	413.920
195	7558559.981	4660588.878	414.059
196	7558559.076	4660613.862	414.825
197	7558558.144	4660639.589	415.857
198	7558558.907	4660663.833	416.457
199	7558537.970	4660896.487	428.573
200	7558537.241	4660892.598	428.477
201	7558535.907	4660885.514	428.291
202	7558534.529	4660878.038	428.162
203	7558533.231	4660870.402	427.883
204	7558532.279	4660865.167	427.756
205	7558531.377	4660860.183	427.600
206	7558529.573	4660849.995	427.313
207	7558527.675	4660838.924	427.009
208	7558527.029	4660834.785	426.886
209	7558525.805	4660826.951	426.629
210	7558525.250	4660823.214	426.537
211	7558524.829	4660820.916	426.461
212	7558523.341	4660810.885	426.240

213	7558522.532	4660805.329	426.107
214	7558521.843	4660800.226	425.952
215	7558519.828	4660784.971	425.508
216	7558518.841	4660776.864	425.290
217	7558518.347	4660773.406	425.226
218	7558517.439	4660771.046	425.060
219	7558516.934	4660770.078	425.027
220	7558516.087	4660769.150	424.606
221	7558516.490	4660768.666	424.527
222	7558517.318	4660769.533	424.929
223	7558517.681	4660769.775	425.052
224	7558518.246	4660769.816	425.113
225	7558518.589	4660769.614	425.112
226	7558518.838	4660769.288	425.088
227	7558538.705	4660896.361	428.535
228	7558538.178	4660893.583	428.458
229	7558537.249	4660888.417	428.328
230	7558536.030	4660881.834	428.116
231	7558534.838	4660875.438	427.929
232	7558533.711	4660868.637	427.774
233	7558532.116	4660859.463	427.535
234	7558530.191	4660847.560	427.216
235	7558528.114	4660835.208	426.853
236	7558526.782	4660826.641	426.643
237	7558524.351	4660811.365	426.194
238	7558522.039	4660794.811	425.766
239	7558520.941	4660785.291	425.521
240	7558520.151	4660779.621	425.372
241	7558518.895	4660769.825	425.099
242	7558517.778	4660759.186	424.781
243	7558516.762	4660750.172	424.540
244	7558515.836	4660741.351	424.320
245	7558515.158	4660733.851	424.111
246	7558514.491	4660726.244	423.909
247	7558513.622	4660715.795	423.626
248	7558512.925	4660707.186	423.385
249	7558512.365	4660700.248	423.177
250	7558511.734	4660690.628	422.922
251	7558511.284	4660681.946	422.688
252	7558510.913	4660674.978	422.515
253	7558510.522	4660668.537	422.326
254	7558510.081	4660659.795	422.105
255	7558509.850	4660653.654	421.955

256	7558509.565	4660646.804	421.733
257	7558509.242	4660637.028	421.497
258	7558509.048	4660625.880	421.201
259	7558508.781	4660616.327	420.946
260	7558508.788	4660605.466	420.666
261	7558508.709	4660597.260	420.423
262	7558508.582	4660586.724	420.126
263	7558508.669	4660579.191	419.938
264	7558508.743	4660571.345	419.725
265	7558508.968	4660561.523	419.459
266	7558509.126	4660554.289	419.257
267	7558509.613	4660540.964	418.871
268	7558509.847	4660532.454	418.641
269	7558510.079	4660526.693	418.491
270	7558510.423	4660519.092	418.297
271	7558510.858	4660510.869	418.048
272	7558511.308	4660503.093	417.826
273	7558511.824	4660495.174	417.598
274	7558512.219	4660489.123	417.414
275	7558513.033	4660478.010	417.101
276	7558513.365	4660470.754	416.895
277	7558513.907	4660464.407	416.693
278	7558514.632	4660457.356	416.485
279	7558515.426	4660450.490	416.271
280	7558516.131	4660443.093	416.038
281	7558516.833	4660435.614	415.801
282	7558517.554	4660428.961	415.601
283	7558518.487	4660420.418	415.328
284	7558519.983	4660407.762	414.929
285	7558521.001	4660400.720	414.703
286	7558522.019	4660392.864	414.483
287	7558523.288	4660383.376	414.164
288	7558525.082	4660370.660	413.751
289	7558526.408	4660361.332	413.470
290	7558527.748	4660353.052	413.192
291	7558529.598	4660342.255	412.869
292	7558532.027	4660328.217	412.406
293	7558534.060	4660316.730	412.046
294	7558536.483	4660302.752	411.562
295	7558538.311	4660293.240	411.262
296	7558541.964	4660275.157	410.662
297	7558544.718	4660260.752	410.167
298	7558546.822	4660249.629	409.785

299	7558549.255	4660237.999	409.402
300	7558550.388	4660231.366	409.163
301	7558551.928	4660223.396	408.889
302	7558553.872	4660213.131	408.544
303	7558555.445	4660205.239	408.258
304	7558557.124	4660196.180	407.947
305	7558558.497	4660188.999	407.702
306	7558560.105	4660180.628	407.417
307	7558561.304	4660173.596	407.164
308	7558562.749	4660165.339	406.878
309	7558564.254	4660157.823	406.635
310	7558565.452	4660151.626	406.417
311	7558566.636	4660144.598	406.188
312	7558568.167	4660134.930	405.872
313	7558569.611	4660125.750	405.554
314	7558570.847	4660117.458	405.276
315	7558571.966	4660110.028	405.028
316	7558572.777	4660103.882	404.821
317	7558573.787	4660095.352	404.531
318	7558574.528	4660088.669	404.290
319	7558575.474	4660079.079	403.974
320	7558576.437	4660069.368	403.677
321	7558577.158	4660061.447	403.400
322	7558577.673	4660054.863	403.197
323	7558578.709	4660039.878	402.725
324	7558579.254	4660028.645	402.363
325	7558579.512	4660018.527	402.068
326	7558579.653	4660008.716	401.742
327	7558579.780	4659996.862	401.355
328	7558579.707	4659988.013	401.093
329	7558579.536	4659977.648	400.756
330	7558579.297	4659967.871	400.459
331	7558578.264	4659950.841	399.898
332	7558577.435	4659938.085	399.501
333	7558576.615	4659929.530	399.231
334	7558575.581	4659919.270	398.903
335	7558574.401	4659908.096	398.579
336	7558573.049	4659896.865	398.209
337	7558571.010	4659883.033	397.764
338	7558569.477	4659872.778	397.442
339	7558568.044	4659864.470	397.155
340	7558566.149	4659854.281	396.833
341	7558563.997	4659843.532	396.489

342	7558562.018	4659834.726	396.202
343	7558560.441	4659827.431	395.982
344	7558557.603	4659815.131	395.589
345	7558556.244	4659809.672	395.404
346	7558554.634	4659803.167	395.214
347	7558552.827	4659796.370	394.948
348	7558550.575	4659788.130	394.671
349	7558548.506	4659780.894	394.428
350	7558546.342	4659773.689	394.205
351	7558544.485	4659767.830	394.000
352	7558542.783	4659762.527	393.836
353	7558541.051	4659757.063	393.664
354	7558539.319	4659751.521	393.485
355	7558537.370	4659745.937	393.277
356	7558534.353	4659737.366	392.984
357	7558531.671	4659729.811	392.747
358	7558529.138	4659723.231	392.520
359	7558526.611	4659716.401	392.286
360	7558520.529	4659701.177	391.766
361	7558515.340	4659689.081	391.357
362	7558508.983	4659675.059	390.856
363	7558504.208	4659665.122	390.506
364	7558501.588	4659659.781	390.316
365	7558499.256	4659654.878	390.172
366	7558541.678	4660895.854	428.435
367	7558540.096	4660887.751	428.237
368	7558538.200	4660877.748	427.976
369	7558535.782	4660864.448	427.605
370	7558534.526	4660857.330	427.430
371	7558533.332	4660850.769	427.248
372	7558531.326	4660838.519	426.880
373	7558529.451	4660826.539	426.560
374	7558526.736	4660808.210	426.059
375	7558524.440	4660791.528	425.612
376	7558523.592	4660784.329	425.423
377	7558522.615	4660776.416	425.191
378	7558521.290	4660765.839	424.926
379	7558519.399	4660749.162	424.450
380	7558517.397	4660728.661	423.893
381	7558516.516	4660718.507	423.633
382	7558515.719	4660707.747	423.323
383	7558515.008	4660697.189	423.019
384	7558513.923	4660679.668	422.569

385	7558513.256	4660666.762	422.237
386	7558512.690	4660654.339	421.888
387	7558511.931	4660628.993	421.229
388	7558511.617	4660613.022	420.778
389	7558511.525	4660604.929	420.561
390	7558511.498	4660593.452	420.258
391	7558511.499	4660579.975	419.879
392	7558511.628	4660569.436	419.616
393	7558511.789	4660560.518	419.355
394	7558512.014	4660551.423	419.099
395	7558512.336	4660541.397	418.828
396	7558512.701	4660530.658	418.529
397	7558513.292	4660518.685	418.187
398	7558514.236	4660502.204	417.688
399	7558514.920	4660490.365	417.362
400	7558515.627	4660480.341	417.053
401	7558517.223	4660461.645	416.510
402	7558518.222	4660449.559	416.140
403	7558520.270	4660429.705	415.521
404	7558521.096	4660422.256	415.295
405	7558522.353	4660411.416	414.959
406	7558523.640	4660401.155	414.643
407	7558524.732	4660393.025	414.388
408	7558526.182	4660382.483	414.071
409	7558527.807	4660370.745	413.681
410	7558530.878	4660351.052	413.060
411	7558533.636	4660334.726	412.538
412	7558535.689	4660322.677	412.171
413	7558537.649	4660312.085	411.829
414	7558538.978	4660304.509	411.550
415	7558540.941	4660294.460	411.250
416	7558543.520	4660281.507	410.820
417	7558546.861	4660264.357	410.251
418	7558549.144	4660252.589	409.861
419	7558552.874	4660233.561	409.243
420	7558555.292	4660220.741	408.812
421	7558556.912	4660212.518	408.543
422	7558559.515	4660198.807	408.085
423	7558561.162	4660190.264	407.811
424	7558564.359	4660173.332	407.239
425	7558566.354	4660161.849	406.867
426	7558568.452	4660150.853	406.472
427	7558570.566	4660137.739	406.064

428	7558572.240	4660127.086	405.682
429	7558573.343	4660119.504	405.445
430	7558574.730	4660109.604	405.120
431	7558575.751	4660102.092	404.870
432	7558577.000	4660091.810	404.519
433	7558578.393	4660078.763	404.104
434	7558579.380	4660068.023	403.766
435	7558580.345	4660057.054	403.404
436	7558580.827	4660050.261	403.185
437	7558581.201	4660043.691	402.988
438	7558581.451	4660038.976	402.846
439	7558581.787	4660031.636	402.599
440	7558581.997	4660026.164	402.431
441	7558582.134	4660021.423	402.282
442	7558582.295	4660013.977	402.036
443	7558582.303	4660003.664	401.734
444	7558582.336	4659995.924	401.497
445	7558582.329	4659985.708	401.172
446	7558582.150	4659978.553	400.941
447	7558581.944	4659972.082	400.744
448	7558581.563	4659961.906	400.419
449	7558581.258	4659955.991	400.238
450	7558580.893	4659950.049	400.045
451	7558580.474	4659943.380	399.843
452	7558579.784	4659933.841	399.544
453	7558578.961	4659925.463	399.286
454	7558577.999	4659915.261	398.952
455	7558577.135	4659908.021	398.727
456	7558575.802	4659897.294	398.367
457	7558574.848	4659890.092	398.160
458	7558574.031	4659884.421	397.969
459	7558573.376	4659880.272	397.840
460	7558572.213	4659873.536	397.620
461	7558570.370	4659862.526	397.265
462	7558569.058	4659855.432	397.051
463	7558567.175	4659845.296	396.731
464	7558565.584	4659837.920	396.493
465	7558564.170	4659830.902	396.272
466	7558561.933	4659820.989	395.962
467	7558560.265	4659814.030	395.736
468	7558557.656	4659803.671	395.396
469	7558554.866	4659793.239	395.042
470	7558553.108	4659786.975	394.832

471	7558551.190	4659780.219	394.618
472	7558548.107	4659770.061	394.288
473	7558545.762	4659762.756	394.027
474	7558542.626	4659752.965	393.706
475	7558540.259	4659746.008	393.476
476	7558536.853	4659736.193	393.155
477	7558534.420	4659729.514	392.922
478	7558530.105	4659717.973	392.536
479	7558528.658	4659714.316	392.411
480	7558524.975	4659705.526	392.103
481	7558521.610	4659697.608	391.828
482	7558518.799	4659690.497	391.600
483	7558516.643	4659685.606	391.424
484	7558514.487	4659680.578	391.258
485	7558512.075	4659675.439	391.083
486	7558509.387	4659669.586	390.858
487	7558506.766	4659664.083	390.672
488	7558504.319	4659658.962	390.499
489	7558501.782	4659653.773	390.305
490	7558549.658	4660894.492	428.468
491	7558548.322	4660887.370	428.194
492	7558546.099	4660875.686	427.700
493	7558544.823	4660869.084	427.582
494	7558544.048	4660864.919	427.468
495	7558541.782	4660849.605	426.975
496	7558539.287	4660834.416	426.571
497	7558537.195	4660821.368	426.252
498	7558534.673	4660805.477	425.813
499	7558533.761	4660799.536	425.826
500	7558531.826	4660785.204	425.353
501	7558530.821	4660777.189	425.088
502	7558529.227	4660763.748	424.734
503	7558528.079	4660753.282	424.442
504	7558526.479	4660737.375	423.986
505	7558524.957	4660720.412	423.551
506	7558524.095	4660710.529	423.310
507	7558523.219	4660698.318	422.998
508	7558522.663	4660691.308	422.785
509	7558522.297	4660684.190	422.584
510	7558521.530	4660669.326	422.243
511	7558520.830	4660652.415	421.769
512	7558520.265	4660637.621	421.329
513	7558519.968	4660624.131	421.018

514	7558519.817	4660617.061	420.792
515	7558519.692	4660610.087	420.697
516	7558519.570	4660594.959	420.206
517	7558519.573	4660586.588	419.909
518	7558519.639	4660578.258	419.634
519	7558519.718	4660569.196	419.392
520	7558520.055	4660555.770	419.013
521	7558520.264	4660547.855	418.861
522	7558520.542	4660537.999	418.529
523	7558520.926	4660529.442	418.339
524	7558521.344	4660520.549	418.070
525	7558521.784	4660511.779	417.849
526	7558522.481	4660500.003	417.434
527	7558523.129	4660489.485	417.123
528	7558523.642	4660481.979	416.920
529	7558524.113	4660475.753	416.730
530	7558524.587	4660469.511	416.567
531	7558525.535	4660458.759	416.227
532	7558526.335	4660449.812	415.931
533	7558526.977	4660443.441	415.755
534	7558528.022	4660433.460	415.437
535	7558529.407	4660421.249	415.082
536	7558530.666	4660410.615	414.708
537	7558532.717	4660395.068	414.260
538	7558533.753	4660387.236	414.001
539	7558534.718	4660379.808	413.805
540	7558536.073	4660370.912	413.579
541	7558537.410	4660361.877	413.157
542	7558538.532	4660354.732	413.009
543	7558540.524	4660342.278	412.517
544	7558542.712	4660329.632	412.128
545	7558544.342	4660320.441	411.961
546	7558545.712	4660312.791	411.573
547	7558547.319	4660304.119	411.330
548	7558549.341	4660293.897	411.043
549	7558551.406	4660283.247	410.798
550	7558553.571	4660272.478	410.447
551	7558554.688	4660266.881	410.224
552	7558555.762	4660261.351	410.049
553	7558557.220	4660253.823	409.843
554	7558559.205	4660243.594	409.495
555	7558561.184	4660233.453	409.212
556	7558563.129	4660223.296	408.917

557	7558565.290	4660212.152	408.545
558	7558567.119	4660202.438	408.252
559	7558568.642	4660194.555	408.045
560	7558570.425	4660184.876	407.736
561	7558571.891	4660177.080	407.520
562	7558573.202	4660170.240	407.329
563	7558574.320	4660163.964	407.095
564	7558575.597	4660156.811	406.915
565	7558577.484	4660145.773	406.560
566	7558578.650	4660138.624	406.337
567	7558580.341	4660128.175	406.052
568	7558581.372	4660121.144	405.780
569	7558582.881	4660110.319	405.464
570	7558583.792	4660103.377	405.251
571	7558585.106	4660092.476	404.898
572	7558585.898	4660085.506	404.680
573	7558586.909	4660075.332	404.385
574	7558587.594	4660068.162	404.181
575	7558588.485	4660057.519	403.863
576	7558588.945	4660050.740	403.643
577	7558589.363	4660043.891	403.433
578	7558589.621	4660039.429	403.286
579	7558589.923	4660032.511	403.073
580	7558590.174	4660025.516	402.858
581	7558590.425	4660017.824	402.633
582	7558590.516	4660007.378	402.297
583	7558590.539	4659999.389	402.057
584	7558590.509	4659988.589	401.716
585	7558590.429	4659981.488	401.487
586	7558590.150	4659972.680	401.241
587	7558589.639	4659961.001	400.848
588	7558589.322	4659953.729	400.667
589	7558588.607	4659942.859	400.273
590	7558587.795	4659932.131	399.979
591	7558586.493	4659919.285	399.550
592	7558585.315	4659907.576	399.210
593	7558583.913	4659896.139	398.895
594	7558582.041	4659882.800	398.479
595	7558580.288	4659872.335	398.134
596	7558578.422	4659861.414	397.763
597	7558575.993	4659848.349	397.397
598	7558573.736	4659836.938	396.979
599	7558571.346	4659826.001	396.651

600	7558569.818	4659819.453	396.390
601	7558567.300	4659808.704	396.178
602	7558563.986	4659795.676	395.682
603	7558560.959	4659784.730	395.330
604	7558557.880	4659774.273	394.956
605	7558555.786	4659767.510	394.737
606	7558552.592	4659757.288	394.407
607	7558550.457	4659750.683	394.189
608	7558546.771	4659739.952	393.829
609	7558542.443	4659727.976	393.410
610	7558537.910	4659715.635	393.141
611	7558534.350	4659706.600	392.750
612	7558531.616	4659699.735	392.499
613	7558524.890	4659683.871	392.044
614	7558520.285	4659673.951	391.555
615	7558517.303	4659667.249	391.358
616	7558514.295	4659660.968	391.141
617	7558509.465	4659651.000	390.841
618	7558509.222	4659650.519	390.808
619	7558556.381	4660893.346	428.087
620	7558555.879	4660890.537	428.005
621	7558553.857	4660880.136	427.728
622	7558552.104	4660870.809	427.464
623	7558550.932	4660864.907	427.288
624	7558549.481	4660856.770	427.067
625	7558548.469	4660850.633	426.916
626	7558545.622	4660832.989	426.452
627	7558542.761	4660815.023	425.977
628	7558539.897	4660793.394	425.418
629	7558538.549	4660783.223	425.225
630	7558537.462	4660774.050	424.914
631	7558535.947	4660761.385	424.612
632	7558535.147	4660753.864	424.429
633	7558534.161	4660744.587	424.165
634	7558533.071	4660733.520	423.837
635	7558531.967	4660722.459	423.587
636	7558531.110	4660711.372	423.236
637	7558530.342	4660701.884	422.975
638	7558529.620	4660691.700	422.718
639	7558529.203	4660684.754	422.513
640	7558528.732	4660676.704	422.284
641	7558528.319	4660669.039	422.168
642	7558527.895	4660658.458	421.831

643	7558527.630	4660650.098	421.609
644	7558527.360	4660640.376	421.322
645	7558527.167	4660633.257	421.168
646	7558526.947	4660624.428	420.892
647	7558526.750	4660616.647	420.726
648	7558526.634	4660609.609	420.538
649	7558526.508	4660602.738	420.335
650	7558526.528	4660597.546	420.235
651	7558526.569	4660594.443	420.116
652	7558526.545	4660589.107	419.989
653	7558526.657	4660581.129	419.734
654	7558526.642	4660575.015	419.590
655	7558526.709	4660568.516	419.434
656	7558526.878	4660562.814	419.259
657	7558527.117	4660553.271	419.025
658	7558527.299	4660547.403	418.803
659	7558527.685	4660536.966	418.490
660	7558527.989	4660529.478	418.301
661	7558528.349	4660521.495	418.101
662	7558528.748	4660512.982	417.838
663	7558529.315	4660504.145	417.583
664	7558529.678	4660497.167	417.404
665	7558530.135	4660489.976	417.174
666	7558530.807	4660480.300	416.920
667	7558531.186	4660475.137	416.737
668	7558531.848	4660466.926	416.561
669	7558532.539	4660459.188	416.311
670	7558533.478	4660448.878	416.009
671	7558534.207	4660441.218	415.736
672	7558535.300	4660431.409	415.482
673	7558535.972	4660424.837	415.315
674	7558536.741	4660418.473	415.093
675	7558537.200	4660413.621	414.988
676	7558538.199	4660406.167	414.699
677	7558539.405	4660396.615	414.390
678	7558540.476	4660388.368	414.158
679	7558541.835	4660379.123	413.938
680	7558543.011	4660371.136	413.604
681	7558544.137	4660363.728	413.394
682	7558545.204	4660357.286	413.212
683	7558546.139	4660350.952	413.121
684	7558547.625	4660342.448	412.758
685	7558548.455	4660337.337	412.611

686	7558550.147	4660327.596	412.285
687	7558551.589	4660319.616	412.039
688	7558553.444	4660309.631	411.759
689	7558555.004	4660300.996	411.472
690	7558556.543	4660292.896	411.223
691	7558558.288	4660283.735	410.941
692	7558560.170	4660274.273	410.646
693	7558561.368	4660267.886	410.445
694	7558563.594	4660257.183	410.077
695	7558565.022	4660249.837	409.844
696	7558567.210	4660239.248	409.512
697	7558568.667	4660231.810	409.277
698	7558569.579	4660226.953	409.119
699	7558570.606	4660221.876	408.952
700	7558571.827	4660215.357	408.772
701	7558574.058	4660204.314	408.384
702	7558575.256	4660198.111	408.177
703	7558577.002	4660189.009	407.889
704	7558578.073	4660183.274	407.759
705	7558579.026	4660178.038	407.582
706	7558580.028	4660172.429	407.386
707	7558580.736	4660168.400	407.290
708	7558581.437	4660164.385	407.109
709	7558582.346	4660159.105	406.960
710	7558582.992	4660155.263	406.822
711	7558584.290	4660147.565	406.569
712	7558585.402	4660140.215	406.423
713	7558586.065	4660135.843	406.234
714	7558587.406	4660126.719	405.929
715	7558587.953	4660123.075	405.783
716	7558588.428	4660119.632	405.692
717	7558589.034	4660115.268	405.586
718	7558590.000	4660108.241	405.337
719	7558591.282	4660097.988	405.043
720	7558592.018	4660091.552	404.791
721	7558592.659	4660085.777	404.633
722	7558593.432	4660079.072	404.404
723	7558593.877	4660074.200	404.294
724	7558594.307	4660069.963	404.153
725	7558594.880	4660063.156	403.941
726	7558595.227	4660059.043	403.778
727	7558595.799	4660051.032	403.575
728	7558596.130	4660046.425	403.419

729	7558596.420	4660040.236	403.216
730	7558596.740	4660034.065	402.990
731	7558597.008	4660027.784	402.804
732	7558597.100	4660025.224	402.723
733	7558597.234	4660021.365	402.619
734	7558597.363	4660016.943	402.526
735	7558597.509	4660009.627	402.295
736	7558597.551	4660001.886	402.097
737	7558597.617	4659997.393	401.904
738	7558597.537	4659991.715	401.674
739	7558597.411	4659984.267	401.452
740	7558597.222	4659978.167	401.279
741	7558597.029	4659970.233	401.010
742	7558596.671	4659961.114	400.739
743	7558596.468	4659956.806	400.692
744	7558596.211	4659952.030	400.428
745	7558595.801	4659946.271	400.254
746	7558595.281	4659938.807	400.061
747	7558594.762	4659932.404	399.841
748	7558594.231	4659926.240	399.633
749	7558593.822	4659921.598	399.523
750	7558593.570	4659919.722	399.418
751	7558592.977	4659914.118	399.270
752	7558591.680	4659902.689	398.911
753	7558590.702	4659895.213	398.674
754	7558589.916	4659889.670	398.496
755	7558588.649	4659880.863	398.255
756	7558586.931	4659870.202	397.968
757	7558585.328	4659860.594	397.643
758	7558583.401	4659850.203	397.315
759	7558582.050	4659842.867	397.029
760	7558580.705	4659836.586	396.826
761	7558579.298	4659829.754	396.614
762	7558578.246	4659824.934	396.467
763	7558575.749	4659814.153	396.107
764	7558574.529	4659809.173	396.035
765	7558573.265	4659803.921	395.869
766	7558571.160	4659795.840	395.540
767	7558569.092	4659787.909	395.252
768	7558567.991	4659783.910	395.178
769	7558564.127	4659770.833	394.711
770	7558560.752	4659759.751	394.409
771	7558558.569	4659752.911	394.137

772	7558556.411	4659746.146	393.912
773	7558554.395	4659740.395	393.732
774	7558551.888	4659733.474	393.537
775	7558549.708	4659727.254	393.255
776	7558547.040	4659719.996	393.007
777	7558543.297	4659710.373	392.691
778	7558540.246	4659702.628	392.443
779	7558537.086	4659695.238	392.234
780	7558533.004	4659685.495	391.850
781	7558529.187	4659676.834	391.554
782	7558527.052	4659672.065	391.394
783	7558525.127	4659667.780	391.282
784	7558518.371	4659653.176	390.821
785	7558515.710	4659647.680	390.601
786	7558564.338	4660891.988	427.940
787	7558563.238	4660886.283	427.796
788	7558560.935	4660874.059	427.445
789	7558559.512	4660866.225	427.215
790	7558557.975	4660858.037	427.005
791	7558556.843	4660851.303	426.804
792	7558555.488	4660842.953	426.601
793	7558554.593	4660837.037	426.412
794	7558553.053	4660827.753	426.152
795	7558552.291	4660822.945	426.080
796	7558551.683	4660818.883	425.930
797	7558550.966	4660814.410	425.804
798	7558549.047	4660801.320	425.431
799	7558547.910	4660793.123	425.227
800	7558546.907	4660784.670	424.937
801	7558545.955	4660777.295	424.748
802	7558544.612	4660765.915	424.449
803	7558543.614	4660757.051	424.202
804	7558542.409	4660744.682	423.854
805	7558541.697	4660737.908	423.676
806	7558540.735	4660727.927	423.395
807	7558540.074	4660720.475	423.195
808	7558539.694	4660716.439	423.086
809	7558539.205	4660710.733	422.956
810	7558538.750	4660704.574	422.785
811	7558538.103	4660696.221	422.568
812	7558537.600	4660689.063	422.362
813	7558537.160	4660681.487	422.194
814	7558536.798	4660675.088	422.031

815	7558536.553	4660670.128	421.842
816	7558536.355	4660666.932	421.762
817	7558536.028	4660658.074	421.534
818	7558535.792	4660651.858	421.430
819	7558535.674	4660647.305	421.241
820	7558535.502	4660641.716	421.062
821	7558535.295	4660632.188	420.820
822	7558535.129	4660626.493	420.677
823	7558534.984	4660621.114	420.505
824	7558534.887	4660615.149	420.346
825	7558534.811	4660609.512	420.205
826	7558534.659	4660599.807	419.957
827	7558534.660	4660593.900	419.808
828	7558534.740	4660580.245	419.457
829	7558534.779	4660573.034	419.201
830	7558534.915	4660564.345	418.981
831	7558535.171	4660553.373	418.708
832	7558535.490	4660543.374	418.360
833	7558535.774	4660536.619	418.175
834	7558535.997	4660531.227	418.029
835	7558536.223	4660525.304	417.861
836	7558536.819	4660514.235	417.576
837	7558537.006	4660509.883	417.420
838	7558537.518	4660501.334	417.190
839	7558538.198	4660490.000	416.897
840	7558538.653	4660483.160	416.697
841	7558539.251	4660475.160	416.451
842	7558539.798	4660468.554	416.270
843	7558540.393	4660460.658	416.018
844	7558541.184	4660452.163	415.780
845	7558542.147	4660443.476	415.512
846	7558543.241	4660432.903	415.233
847	7558544.109	4660424.740	414.994
848	7558545.217	4660415.280	414.685
849	7558546.407	4660405.350	414.409
850	7558547.804	4660394.750	414.104
851	7558548.726	4660388.100	413.882
852	7558549.911	4660380.459	413.638
853	7558551.101	4660371.859	413.423
854	7558553.243	4660357.716	412.965
855	7558554.765	4660348.268	412.679
856	7558556.096	4660340.360	412.440
857	7558557.307	4660333.201	412.228

858	7558558.908	4660324.041	411.923
859	7558560.253	4660316.930	411.709
860	7558562.229	4660306.112	411.384
861	7558563.920	4660297.250	411.103
862	7558566.796	4660282.549	410.659
863	7558568.378	4660274.547	410.411
864	7558570.855	4660262.198	410.078
865	7558572.904	4660251.709	409.766
866	7558574.897	4660241.560	409.468
867	7558577.366	4660229.100	409.077
868	7558578.811	4660221.997	408.913
869	7558580.500	4660213.330	408.622
870	7558582.420	4660203.564	408.308
871	7558584.771	4660191.377	407.943
872	7558586.914	4660179.981	407.631
873	7558588.819	4660169.174	407.342
874	7558590.401	4660159.712	407.057
875	7558591.971	4660150.678	406.786
876	7558593.187	4660143.326	406.560
877	7558594.590	4660133.723	406.319
878	7558596.806	4660118.166	405.834
879	7558598.493	4660105.054	405.445
880	7558599.835	4660094.012	405.124
881	7558601.176	4660082.335	404.797
882	7558602.548	4660068.252	404.407
883	7558603.311	4660058.843	404.125
884	7558603.852	4660051.322	403.899
885	7558604.592	4660038.319	403.508
886	7558604.971	4660029.850	403.248
887	7558605.134	4660024.344	403.064
888	7558605.387	4660013.518	402.731
889	7558605.556	4660003.434	402.431
890	7558605.606	4659993.041	402.113
891	7558605.241	4659978.410	401.657
892	7558605.127	4659970.465	401.417
893	7558604.314	4659953.617	400.896
894	7558603.704	4659944.165	400.599
895	7558603.342	4659939.554	400.468
896	7558602.619	4659930.153	400.175
897	7558601.619	4659918.832	399.824
898	7558600.142	4659905.735	399.413
899	7558598.670	4659893.843	399.047
900	7558597.290	4659884.264	398.749

901	7558595.689	4659873.663	398.430
902	7558592.952	4659857.382	397.961
903	7558590.778	4659845.702	397.555
904	7558588.382	4659833.563	397.182
905	7558584.534	4659816.207	396.647
906	7558580.872	4659801.147	396.204
907	7558575.650	4659781.039	395.561
908	7558571.146	4659765.706	395.025
909	7558567.422	4659753.823	394.624
910	7558562.019	4659737.825	394.107
911	7558554.515	4659717.018	393.403
912	7558550.366	4659706.299	393.058
913	7558544.848	4659692.839	392.576
914	7558540.304	4659681.853	392.208
915	7558535.912	4659671.774	391.855
916	7558530.603	4659660.363	391.462
917	7558525.514	4659649.401	391.142
918	7558523.062	4659644.463	390.917
919	7558565.615	4660891.742	427.798
920	7558564.515	4660886.040	427.679
921	7558562.214	4660873.823	427.294
922	7558560.790	4660865.989	427.008
923	7558559.255	4660857.809	426.908
924	7558558.125	4660851.091	426.802
925	7558556.773	4660842.752	426.560
926	7558555.877	4660836.833	426.362
927	7558554.336	4660827.545	426.122
928	7558553.575	4660822.747	426.056
929	7558552.967	4660818.684	425.883
930	7558552.251	4660814.213	425.753
931	7558550.334	4660801.136	425.825
932	7558549.199	4660792.957	425.421
933	7558548.197	4660784.510	424.974
934	7558547.245	4660777.136	424.725
936	7558544.907	4660756.915	424.043
937	7558543.703	4660744.551	423.697
938	7558542.990	4660737.778	424.765
939	7558542.029	4660727.807	423.138
940	7558541.368	4660720.356	423.123
941	7558540.989	4660716.323	422.944
942	7558540.501	4660710.630	422.943
943	7558540.046	4660704.476	422.654
944	7558539.400	4660696.125	422.543

945	7558538.898	4660688.980	422.361
946	7558538.458	4660681.412	422.034
947	7558538.096	4660675.019	421.804
948	7558537.851	4660670.056	421.741
949	7558537.654	4660666.868	421.634
950	7558537.327	4660658.025	421.431
951	7558537.091	4660651.817	421.191
952	7558536.974	4660647.268	421.011
953	7558536.801	4660641.682	420.925
954	7558536.595	4660632.155	420.573
955	7558536.428	4660626.457	420.540
956	7558536.284	4660621.086	420.253
957	7558536.187	4660615.130	420.212
958	7558536.110	4660609.493	420.131
959	7558535.959	4660599.796	419.755
960	7558535.960	4660593.904	419.686
961	7558536.040	4660580.253	419.268
962	7558536.079	4660573.048	419.131
963	7558536.215	4660564.370	418.890
964	7558536.471	4660553.408	418.497
965	7558536.789	4660543.422	418.194
966	7558537.073	4660536.674	417.936
967	7558537.296	4660531.279	417.884
968	7558537.522	4660525.364	417.722
969	7558538.118	4660514.298	417.478
970	7558538.305	4660509.950	417.317
971	7558538.816	4660501.411	417.072
972	7558539.496	4660490.082	416.723
973	7558539.950	4660483.251	416.687
974	7558540.547	4660475.262	416.298
975	7558541.094	4660468.656	416.157
976	7558541.688	4660460.768	415.848
977	7558542.477	4660452.295	415.696
978	7558543.440	4660443.615	415.393
979	7558544.534	4660433.038	415.122
980	7558545.401	4660424.884	414.858
981	7558546.508	4660415.433	414.592
982	7558547.697	4660405.512	414.294
983	7558549.092	4660394.924	413.979
984	7558550.012	4660388.289	413.800
985	7558551.197	4660380.648	413.422
986	7558552.388	4660372.046	413.179
987	7558554.527	4660357.917	412.786

988	7558556.047	4660348.479	412.600
989	7558557.378	4660340.576	412.347
990	7558558.588	4660333.421	412.155
991	7558560.187	4660324.274	411.886
992	7558561.531	4660317.167	411.628
993	7558563.507	4660306.350	411.352
994	7558565.196	4660297.497	411.031
995	7558568.072	4660282.800	410.593
996	7558569.653	4660274.801	410.255
997	7558572.131	4660262.450	410.022
998	7558574.180	4660251.958	409.531
999	7558576.172	4660241.812	409.394
1000	7558578.640	4660229.356	408.958
1001	7558580.086	4660222.251	408.792
1002	7558581.776	4660213.580	408.549
1003	7558583.696	4660203.813	408.223
1004	7558586.048	4660191.620	407.850
1005	7558588.193	4660180.214	407.550
1006	7558590.100	4660169.394	407.192
1007	7558591.683	4660159.930	406.980
1008	7558593.252	4660150.896	406.620
1009	7558594.472	4660143.526	406.403
1010	7558595.876	4660133.908	406.221
1011	7558598.094	4660118.341	405.789
1012	7558599.783	4660105.216	405.579
1013	7558601.126	4660094.165	405.098
1014	7558602.469	4660082.472	404.736
1015	7558603.843	4660068.368	404.431
1016	7558604.608	4660058.942	404.050
1017	7558605.150	4660051.406	403.802
1018	7558605.890	4660038.385	403.480
1019	7558606.270	4660029.899	403.174
1020	7558606.433	4660024.379	403.057
1021	7558606.687	4660013.544	402.744
1022	7558606.856	4660003.448	402.399
1023	7558606.906	4659993.028	402.067
1024	7558606.541	4659978.384	401.643
1025	7558606.427	4659970.424	401.371
1026	7558605.612	4659953.544	400.830
1027	7558605.001	4659944.072	400.576
1028	7558604.638	4659939.453	400.495
1029	7558603.915	4659930.046	400.150
1030	7558602.912	4659918.702	399.798

1031	7558601.433	4659905.583	399.421
1032	7558599.958	4659893.671	398.987
1033	7558598.576	4659884.074	398.757
1034	7558596.972	4659873.458	398.378
1035	7558594.232	4659857.155	397.860
1036	7558592.054	4659845.457	397.487
1037	7558589.655	4659833.297	397.154
1038	7558585.800	4659815.912	396.506
1039	7558582.133	4659800.830	396.081
1040	7558576.903	4659780.693	395.407
1041	7558572.390	4659765.328	394.799
1042	7558568.658	4659753.420	394.433
1043	7558563.246	4659737.396	393.993
1044	7558555.733	4659716.563	393.273
1045	7558551.574	4659705.818	392.920
1046	7558546.050	4659692.344	392.453
1047	7558541.501	4659681.345	392.091
1048	7558537.097	4659671.240	391.690
1049	7558531.781	4659659.814	391.356
1050	7558526.686	4659648.839	390.926
1051	7558524.227	4659643.885	390.885
1052	7558526.171	4659642.866	390.005
1053	7558534.022	4659657.499	390.184
1054	7558543.916	4659680.118	390.793
1055	7558553.139	4659701.824	391.449
1056	7558561.839	4659724.998	392.108
1057	7558570.611	4659749.159	393.102
1058	7558575.369	4659768.512	394.043
1059	7558582.638	4659793.558	394.981
1060	7558588.978	4659815.397	395.586
1061	7558592.487	4659834.350	396.511
1062	7558596.890	4659857.688	397.451
1063	7558601.667	4659884.494	398.368
1064	7558607.589	4659914.458	399.042
1065	7558611.915	4659932.685	399.743
1066	7558612.839	4659945.729	400.013
1067	7558612.737	4659956.420	400.668
1068	7558612.349	4659980.510	399.993
1069	7558614.275	4659994.034	401.345
1070	7558614.385	4660003.498	401.749
1071	7558614.737	4660018.041	401.912
1072	7558614.547	4660030.928	402.237
1073	7558612.959	4660044.316	402.497

1074	7558608.149	4660069.804	403.073
1075	7558603.604	4660097.390	404.211
1076	7558600.218	4660122.997	404.894
1077	7558598.711	4660148.379	405.284
1078	7558599.377	4660162.117	405.207
1079	7558595.037	4660183.092	405.841
1080	7558590.268	4660200.318	406.626
1081	7558583.148	4660226.281	407.558
1082	7558578.292	4660253.264	408.213
1083	7558573.862	4660277.373	409.137
1084	7558572.446	4660293.804	409.399
1085	7558565.572	4660314.485	410.334
1086	7558560.275	4660350.639	411.206
1087	7558555.623	4660374.235	411.777
1088	7558552.270	4660418.274	412.081
1089	7558551.011	4660435.311	412.386
1090	7558549.223	4660462.449	413.034
1091	7558547.212	4660489.366	413.644
1092	7558545.340	4660511.868	414.174
1093	7558545.279	4660536.652	414.525
1094	7558545.068	4660556.625	414.742
1095	7558544.879	4660574.787	415.410
1096	7558544.405	4660588.976	415.460
1097	7558544.404	4660611.899	416.292
1098	7558544.392	4660634.583	417.183
1099	7558546.385	4660656.837	417.531
1100	7558546.430	4660670.866	418.038
1101	7558548.780	4660692.735	418.555
1102	7558549.423	4660724.104	419.937
1103	7558552.553	4660766.936	421.938
1104	7558557.055	4660807.975	424.333
1105	7558562.186	4660843.991	425.878
1106	7558576.323	4660892.364	427.975
1107	7558564.074	4659854.855	396.848
1108	7558558.795	4659837.424	395.651
1109	7558552.831	4659814.480	394.572
1110	7558545.928	4659793.972	394.075
1111	7558536.570	4659766.102	393.053
1112	7558527.799	4659737.484	392.135
1113	7558519.124	4659715.574	391.414
1114	7558510.274	4659692.304	390.547
1115	7558501.810	4659673.181	389.960
1116	7558493.331	4659656.605	389.317

1117	7558567.422	4660353.372	410.059
1118	7558563.159	4660351.305	410.792
1119	7558554.488	4660387.676	412.933
1120	7558548.198	4660438.919	413.336
1121	7558543.743	4660485.372	415.816
1122	7558541.925	4660523.475	415.902
1123	7558540.297	4660579.770	417.143
1125	7558539.208	4660673.736	421.500
1126	7558524.886	4660674.186	422.338
1127	7558524.000	4660646.014	421.217
1128	7558522.302	4660591.994	419.871
1129	7558525.804	4660508.712	417.508
1130	7558529.818	4660447.479	415.854
1131	7558537.456	4660381.536	413.703
1132	7558548.897	4660310.713	411.604
1133	7558575.295	4660175.954	407.356
1134	7558585.883	4660108.918	405.205
1135	7558591.173	4660052.767	404.695
1136	7558593.290	4660007.764	403.547
1137	7558592.348	4659962.480	400.590
1138	7558588.837	4659916.275	399.986
1139	7558580.084	4659854.974	397.430
1140	7558592.807	4659853.465	397.830
1141	7558603.672	4659907.851	399.149
1142	7558608.058	4659939.788	400.157
1143	7558609.646	4659957.592	400.510
1144	7558610.119	4659987.508	401.381
1145	7558609.273	4660033.509	403.090
1146	7558606.456	4660072.718	403.400
1147	7558611.207	4660087.562	403.353
1148	7558619.788	4660103.827	402.548
1149	7558650.368	4660146.864	400.254
1150	7558659.405	4660158.323	400.722
1151	7558644.454	4660236.657	402.294
1152	7558635.485	4660285.608	404.013
1153	7558629.040	4660324.498	405.608
1154	7558621.515	4660352.101	406.400
1155	7558613.875	4660349.876	406.321
1156	7558589.984	4660339.586	407.696
1157	7558584.308	4660362.104	408.828
1158	7558578.962	4660346.084	408.450
1159	7558582.772	4660326.348	408.048
1160	7558588.313	4660305.227	407.178

1161	7558590.391	4660287.915	406.776
1162	7558593.834	4660274.631	406.268
1163	7558598.034	4660253.486	405.626
1164	7558601.683	4660235.730	404.955
1165	7558604.846	4660217.246	404.571
1166	7558609.468	4660200.707	404.205
1167	7558615.900	4660179.930	403.489
1168	7558619.959	4660159.855	402.533
1169	7558620.172	4660137.430	403.135
1170	7558623.377	4660115.860	402.177
1171	7558641.320	4660157.292	400.656
1172	7558654.137	4660187.832	401.111
1173	7558649.560	4660209.904	401.431
1174	7558637.048	4660182.066	401.197
1175	7558632.135	4660205.558	401.781
1176	7558627.008	4660228.410	402.675
1177	7558624.912	4660256.734	403.195
1178	7558617.221	4660279.237	404.144
1179	7558614.220	4660297.428	404.960
1180	7558609.343	4660319.931	405.870
1181	7558607.468	4660336.997	406.030
1182	7558637.610	4660128.383	400.792
1183	7558675.275	4660181.855	401.797
1184	7558666.744	4660168.226	401.247
1185	7558655.214	4660151.990	400.299
1186	7558646.523	4660138.842	400.376
1187	7558640.598	4660128.946	400.547
1188	7558632.447	4660113.605	401.021
1189	7558620.710	4660084.708	401.752
1190	7558615.865	4660072.459	402.355
1191	7558614.822	4660068.853	402.518
1192	7558614.296	4660063.907	402.331
1193	7558614.647	4660059.223	402.180
1194	7558616.237	4660053.234	401.927
1195	7558622.763	4660032.934	401.088
1196	7558623.368	4660028.277	400.922
1197	7558623.065	4660024.407	401.084
1198	7558621.250	4660019.811	401.263
1199	7558618.830	4660014.610	401.418
1200	7558617.135	4660008.804	401.501
1201	7558616.999	4659987.750	401.383
1202	7558616.958	4659977.397	400.456
1203	7558616.321	4659963.167	400.024

1204	7558615.527	4659950.966	399.742
1205	7558614.448	4659938.061	399.438
1206	7558612.927	4659921.186	398.765
1207	7558610.720	4659907.694	398.328
1208	7558606.752	4659883.094	397.597
1209	7558602.629	4659862.404	396.919
1210	7558599.346	4659845.392	396.243
1211	7558594.201	4659823.967	395.350
1212	7558588.513	4659799.887	394.490
1213	7558585.237	4659786.546	394.123
1214	7558579.948	4659765.818	393.193
1215	7558573.381	4659744.370	392.369
1216	7558567.022	4659726.536	391.809
1217	7558559.638	4659708.941	391.366
1218	7558546.719	4659678.929	390.562
1219	7558536.929	4659653.656	389.594
1220	7558531.569	4659642.427	389.319
1221	7558531.010	4659640.986	389.311
1222	7558532.627	4659640.279	389.267
1223	7558533.491	4659643.178	389.351
1224	7558536.620	4659649.433	389.487
1225	7558539.849	4659657.035	389.686
1226	7558543.887	4659666.020	390.065
1227	7558548.130	4659675.935	390.383
1228	7558554.507	4659691.021	390.710
1229	7558560.152	4659704.583	391.101
1230	7558565.311	4659715.745	391.457
1231	7558571.165	4659731.125	391.978
1232	7558579.532	4659754.928	392.706
1233	7558584.750	4659774.538	393.791
1234	7558590.871	4659800.776	394.503
1235	7558602.273	4659846.608	396.346
1236	7558609.452	4659883.317	397.517
1237	7558615.428	4659916.797	398.420
1238	7558617.287	4659942.310	399.225
1239	7558619.136	4659974.542	400.236
1240	7558619.382	4659998.282	400.890
1241	7558619.418	4660007.597	401.069
1242	7558620.502	4660012.214	401.217
1243	7558624.944	4660021.944	401.094
1244	7558625.565	4660027.612	400.773
1245	7558624.737	4660033.322	401.062
1246	7558620.898	4660045.590	401.702

1247	7558617.001	4660061.518	402.093
1248	7558616.943	4660066.865	402.095
1249	7558618.582	4660072.691	401.822
1250	7558636.150	4660114.585	400.504
1251	7558644.121	4660130.221	400.365
1252	7558652.534	4660142.285	400.183
1253	7558663.404	4660158.213	400.708
1254	7558670.264	4660169.603	401.162
1255	7558675.879	4660178.687	401.835

м.п.

м-р. геод. инг. Борче Стојановски

JB,NMku04022021.tsj,DT02-09-2021,TM13:42:17
MO,AD0,UN1,SF1.0,EC0,EO0.0,AU0
-- Version
EE,GF0,SG0
EP,TM08:39:29,LA42.080960175,LN21.432259969,HT391.526,RH0,RV0,GM0,CL1
GS,PNBase1,N 4666059.320427,E 559755.764431,EL347.029670,--
EP,TM08:39:29,LA42.044293929,LN21.422764340,HT434.845,RH0.006,RV0.012,DH1.098,DV
2.105,GM4,CL1
GS,PN1,N 4659673.617282,E 558546.760249,EL390.311075,--
EP,TM08:40:50,LA42.044318637,LN21.422778026,HT436.867,RH0.008,RV0.014,DH1.105,DV
2.105,GM4,CL1
GS,PN5000,N 4659681.265084,E 558549.842469,EL392.333470,--
EP,TM08:40:59,LA42.044333771,LN21.422787259,HT436.962,RH0.009,RV0.015,DH1.105,DV
2.105,GM4,CL1
GS,PN5001,N 4659685.951239,E 558551.925575,EL392.428447,--
EP,TM08:41:01,LA42.044349458,LN21.422796795,HT437.064,RH0.009,RV0.016,DH1.106,DV
2.105,GM4,CL1
GS,PN5002,N 4659690.808520,E 558554.076877,EL392.530253,--
EP,TM08:41:02,LA42.044364754,LN21.422805479,HT437.181,RH0.009,RV0.015,DH1.106,DV
2.105,GM4,CL1
GS,PN5003,N 4659695.543444,E 558556.033525,EL392.647158,--
EP,TM08:41:04,LA42.044380025,LN21.422813724,HT437.301,RH0.008,RV0.017,DH1.391,DV
3.077,GM4,CL1
GS,PN5004,N 4659700.269997,E 558557.889308,EL392.767766,--
EP,TM08:41:06,LA42.044395535,LN21.422822883,HT437.417,RH0.008,RV0.018,DH1.106,DV
2.105,GM4,CL1
GS,PN5005,N 4659705.071949,E 558559.954474,EL392.884018,--
EP,TM08:41:08,LA42.044410638,LN21.422832690,HT437.578,RH0.008,RV0.014,DH1.106,DV
2.105,GM4,CL1
GS,PN5006,N 4659709.749367,E 558562.169641,EL393.044389,--
EP,TM08:41:09,LA42.044426664,LN21.422841539,HT437.793,RH0.008,RV0.015,DH1.106,DV
2.105,GM4,CL1
GS,PN5007,N 4659714.710055,E 558564.162362,EL393.260086,--
EP,TM08:41:11,LA42.044442570,LN21.422850884,HT437.973,RH0.008,RV0.015,DH1.107,DV
2.105,GM4,CL1
GS,PN5008,N 4659719.634554,E 558566.269227,EL393.440019,--
EP,TM08:41:13,LA42.044459208,LN21.422859764,HT438.151,RH0.009,RV0.015,DH1.107,DV
2.105,GM4,CL1
GS,PN5009,N 4659724.783923,E 558568.267278,EL393.617790,--
EP,TM08:41:15,LA42.044475003,LN21.422866910,HT438.264,RH0.009,RV0.016,DH1.107,DV
2.105,GM4,CL1
GS,PN5010,N 4659729.669846,E 558569.869168,EL393.731088,--
EP,TM08:41:16,LA42.044490905,LN21.422874282,HT438.426,RH0.009,RV0.016,DH1.107,DV
2.105,GM4,CL1
GS,PN5011,N 4659734.589371,E 558571.522743,EL393.893274,--
EP,TM08:41:18,LA42.044506720,LN21.422881433,HT438.618,RH0.009,RV0.017,DH1.107,DV
2.105,GM4,CL1
GS,PN5012,N 4659739.481444,E 558573.125732,EL394.084689,--
EP,TM08:41:19,LA42.044522772,LN21.422888704,HT438.768,RH0.009,RV0.017,DH1.107,DV
2.105,GM4,CL1
GS,PN5013,N 4659744.446950,E 558574.755517,EL394.235179,--
EP,TM08:41:21,LA42.044539489,LN21.422896203,HT438.975,RH0.009,RV0.017,DH1.107,DV
2.105,GM4,CL1
GS,PN5014,N 4659749.618267,E 558576.436159,EL394.442187,--
EP,TM08:41:23,LA42.044556677,LN21.422904134,HT439.120,RH0.010,RV0.017,DH1.108,DV
2.105,GM4,CL1
GS,PN5015,N 4659754.935285,E 558578.214867,EL394.587300,--
EP,TM08:41:24,LA42.044573071,LN21.422912322,HT439.281,RH0.010,RV0.021,DH1.395,DV
3.077,GM4,CL1
GS,PN5016,N 4659760.008264,E 558580.054626,EL394.748113,--
EP,TM08:41:26,LA42.044588860,LN21.422919065,HT439.519,RH0.010,RV0.020,DH1.108,DV
2.105,GM4,CL1
GS,PN5017,N 4659764.891476,E 558581.563867,EL394.986030,--

EP,TM08:41:28,LA42.044606579,LN21.422924265,HT439.807,RH0.009,RV0.019,DH1.108,DV
2.105,GM4,CL1
GS,PN5018,N 4659770.367339,E 558582.713652,EL395.274502,--
EP,TM08:41:29,LA42.044624224,LN21.422930212,HT440.091,RH0.009,RV0.018,DH1.396,DV
3.077,GM4,CL1
GS,PN5019,N 4659775.822022,E 558584.035129,EL395.557761,--
EP,TM08:41:31,LA42.044641777,LN21.422936023,HT440.286,RH0.008,RV0.017,DH1.108,DV
2.105,GM4,CL1
GS,PN5020,N 4659781.247648,E 558585.325654,EL395.753591,--
EP,TM08:41:33,LA42.044659254,LN21.422941989,HT440.460,RH0.008,RV0.016,DH1.109,DV
2.105,GM4,CL1
GS,PN5021,N 4659786.650251,E 558586.652005,EL395.926729,--
EP,TM08:41:35,LA42.044675276,LN21.422947716,HT440.608,RH0.008,RV0.016,DH1.109,DV
2.105,GM4,CL1
GS,PN5022,N 4659791.603696,E 558587.927170,EL396.075460,--
EP,TM08:41:36,LA42.044691874,LN21.422953236,HT440.740,RH0.007,RV0.016,DH1.109,DV
2.105,GM4,CL1
GS,PN5023,N 4659796.734187,E 558589.153264,EL396.207658,--
EP,TM08:41:38,LA42.044708624,LN21.422959916,HT440.919,RH0.007,RV0.016,DH1.398,DV
3.077,GM4,CL1
GS,PN5024,N 4659801.914105,E 558590.645593,EL396.386405,--
EP,TM08:41:39,LA42.044725898,LN21.422967950,HT441.083,RH0.007,RV0.015,DH1.109,DV
2.105,GM4,CL1
GS,PN5025,N 4659807.257975,E 558592.447670,EL396.550380,--
EP,TM08:41:41,LA42.044742043,LN21.422973796,HT441.243,RH0.007,RV0.015,DH1.109,DV
2.105,GM4,CL1
GS,PN5026,N 4659812.249626,E 558593.749933,EL396.709994,--
EP,TM08:41:42,LA42.044758776,LN21.422979600,HT441.459,RH0.007,RV0.015,DH1.109,DV
2.105,GM4,CL1
GS,PN5027,N 4659817.422454,E 558595.040839,EL396.926012,--
EP,TM08:41:44,LA42.044775825,LN21.422986227,HT441.595,RH0.007,RV0.014,DH1.109,DV
2.105,GM4,CL1
GS,PN5028,N 4659822.694340,E 558596.520301,EL397.062437,--
EP,TM08:41:45,LA42.044792436,LN21.422991663,HT441.821,RH0.007,RV0.015,DH1.399,DV
3.076,GM4,CL1
GS,PN5029,N 4659827.828604,E 558597.727096,EL397.287953,--
EP,TM08:41:46,LA42.044809097,LN21.422995543,HT442.000,RH0.007,RV0.015,DH1.399,DV
3.076,GM4,CL1
GS,PN5030,N 4659832.975619,E 558598.576141,EL397.467609,--
EP,TM08:41:48,LA42.044824927,LN21.423000304,HT442.229,RH0.007,RV0.015,DH1.110,DV
2.105,GM4,CL1
GS,PN5031,N 4659837.868127,E 558599.629766,EL397.696579,--
EP,TM08:41:49,LA42.044842968,LN21.423004961,HT442.565,RH0.007,RV0.014,DH1.110,DV
2.105,GM4,CL1
GS,PN5032,N 4659843.442148,E 558600.653846,EL398.032385,--
EP,TM08:41:51,LA42.044860895,LN21.423008664,HT442.842,RH0.006,RV0.012,DH1.110,DV
2.105,GM4,CL1
GS,PN5033,N 4659848.979223,E 558601.458927,EL398.309667,--
EP,TM08:41:53,LA42.044878335,LN21.423013511,HT443.033,RH0.007,RV0.012,DH1.110,DV
2.105,GM4,CL1
GS,PN5034,N 4659854.368476,E 558602.528118,EL398.500717,--
EP,TM08:41:54,LA42.044896052,LN21.423019172,HT443.224,RH0.007,RV0.016,DH1.401,DV
3.076,GM4,CL1
GS,PN5035,N 4659859.844580,E 558603.783871,EL398.692072,--
EP,TM08:41:56,LA42.044914196,LN21.423024308,HT443.367,RH0.007,RV0.016,DH1.111,DV
2.105,GM4,CL1
GS,PN5036,N 4659865.451443,E 558604.917654,EL398.834712,--
EP,TM08:41:57,LA42.044930342,LN21.423028993,HT443.509,RH0.007,RV0.015,DH1.111,DV
2.105,GM4,CL1
GS,PN5037,N 4659870.441031,E 558605.953075,EL398.976384,--
EP,TM08:41:59,LA42.044946306,LN21.423033146,HT443.671,RH0.007,RV0.013,DH1.111,DV
2.105,GM4,CL1
GS,PN5038,N 4659875.373470,E 558606.866588,EL399.138465,--

EP,TM08:42:00,LA42.044962506,LN21.423038008,HT443.790,RH0.007,RV0.015,DH1.402,DV
3.076,GM4,CL1
GS,PN5039,N 4659880.380166,E 558607.942573,EL399.257541,--
EP,TM08:42:02,LA42.044979744,LN21.423042444,HT444.011,RH0.007,RV0.015,DH1.111,DV
2.105,GM4,CL1
GS,PN5040,N 4659885.706125,E 558608.917870,EL399.479364,--
EP,TM08:42:04,LA42.044997537,LN21.423047118,HT444.207,RH0.007,RV0.015,DH1.111,DV
2.104,GM4,CL1
GS,PN5041,N 4659891.203568,E 558609.946403,EL399.675058,--
EP,TM08:42:05,LA42.045014283,LN21.423051188,HT444.341,RH0.007,RV0.013,DH1.111,DV
2.104,GM4,CL1
GS,PN5042,N 4659896.377363,E 558610.839063,EL399.809046,--
EP,TM08:42:07,LA42.045031570,LN21.423055067,HT444.524,RH0.007,RV0.015,DH1.403,DV
3.075,GM4,CL1
GS,PN5043,N 4659901.717354,E 558611.686050,EL399.991600,--
EP,TM08:42:09,LA42.045048828,LN21.423058535,HT444.659,RH0.007,RV0.015,DH1.112,DV
2.104,GM4,CL1
GS,PN5044,N 4659907.047778,E 558612.438899,EL400.127136,--
EP,TM08:42:11,LA42.045065691,LN21.423061581,HT444.822,RH0.006,RV0.011,DH1.112,DV
2.104,GM4,CL1
GS,PN5045,N 4659912.255378,E 558613.095806,EL400.290425,--
EP,TM08:42:13,LA42.045082947,LN21.423066029,HT444.903,RH0.007,RV0.012,DH1.112,DV
2.104,GM4,CL1
GS,PN5046,N 4659917.586863,E 558614.073947,EL400.370721,--
EP,TM08:42:15,LA42.045100554,LN21.423068848,HT445.194,RH0.007,RV0.013,DH1.112,DV
2.104,GM4,CL1
GS,PN5047,N 4659923.023549,E 558614.676750,EL400.662406,--
EP,TM08:42:16,LA42.045117865,LN21.423072220,HT445.423,RH0.008,RV0.016,DH1.405,DV
3.075,GM4,CL1
GS,PN5048,N 4659928.370274,E 558615.407372,EL400.890950,--
EP,TM08:44:15,LA42.045088368,LN21.423067618,HT443.119,RH0.007,RV0.012,DH1.123,DV
2.099,GM4,CL1
GS,PN2,N 4659919.262070,E 558614.425180,EL398.586993,--
EP,TM08:45:27,LA42.045127196,LN21.423073489,HT445.468,RH0.008,RV0.015,DH1.130,DV
2.095,GM4,CL1
GS,PN5049,N 4659931.251165,E 558615.675096,EL400.936287,--
EP,TM08:45:31,LA42.045143379,LN21.423075407,HT445.553,RH0.008,RV0.013,DH1.013,DV
1.567,GM4,CL1
GS,PN5050,N 4659936.246656,E 558616.074486,EL401.021448,--
EP,TM08:45:32,LA42.045159776,LN21.423077860,HT445.646,RH0.008,RV0.013,DH1.014,DV
1.567,GM4,CL1
GS,PN5051,N 4659941.309489,E 558616.596201,EL401.114687,--
EP,TM08:45:34,LA42.045176477,LN21.423080327,HT445.738,RH0.007,RV0.013,DH1.014,DV
1.567,GM4,CL1
GS,PN5052,N 4659946.466097,E 558617.120352,EL401.206378,--
EP,TM08:45:36,LA42.045193726,LN21.423082125,HT445.895,RH0.007,RV0.012,DH1.014,DV
1.567,GM4,CL1
GS,PN5053,N 4659951.790681,E 558617.489530,EL401.363835,--
EP,TM08:45:38,LA42.045211899,LN21.423083797,HT446.089,RH0.008,RV0.013,DH1.014,DV
1.567,GM4,CL1
GS,PN5054,N 4659957.399639,E 558617.827389,EL401.557123,--
EP,TM08:45:39,LA42.045229089,LN21.423085189,HT446.253,RH0.007,RV0.012,DH1.014,DV
1.567,GM4,CL1
GS,PN5055,N 4659962.705271,E 558618.103264,EL401.721623,--
EP,TM08:45:41,LA42.045247151,LN21.423086653,HT446.390,RH0.007,RV0.012,DH1.014,DV
1.567,GM4,CL1
GS,PN5056,N 4659968.279666,E 558618.393571,EL401.858798,--
EP,TM08:45:42,LA42.045263379,LN21.423088310,HT446.514,RH0.007,RV0.012,DH1.014,DV
1.567,GM4,CL1
GS,PN5057,N 4659973.288986,E 558618.732720,EL401.982249,--
EP,TM08:45:44,LA42.045279908,LN21.423089928,HT446.636,RH0.008,RV0.013,DH1.014,DV
1.567,GM4,CL1
GS,PN5058,N 4659978.390787,E 558619.062261,EL402.104976,--

EP,TM08:45:45,LA42.045296540,LN21.423091231,HT446.834,RH0.007,RV0.013,DH1.014,DV
1.567,GM4,CL1
GS,PN5059,N 4659983.523834,E 558619.319211,EL402.302703,--
EP,TM08:45:47,LA42.045313628,LN21.423091550,HT447.003,RH0.008,RV0.013,DH1.014,DV
1.567,GM4,CL1
GS,PN5060,N 4659988.795766,E 558619.348765,EL402.471795,--
EP,TM08:45:48,LA42.045330814,LN21.423091043,HT447.129,RH0.007,RV0.012,DH1.014,DV
1.567,GM4,CL1
GS,PN5061,N 4659994.096418,E 558619.188465,EL402.597817,--
EP,TM08:45:49,LA42.045348707,LN21.423090476,HT447.233,RH0.008,RV0.013,DH1.014,DV
1.567,GM4,CL1
GS,PN5062,N 4659999.615023,E 558619.012242,EL402.702175,--
EP,TM08:45:51,LA42.045366585,LN21.423090967,HT447.372,RH0.008,RV0.013,DH1.014,DV
1.567,GM4,CL1
GS,PN5063,N 4660005.130860,E 558619.079338,EL402.840405,--
EP,TM08:45:52,LA42.045382638,LN21.423094270,HT447.443,RH0.008,RV0.013,DH1.014,DV
1.567,GM4,CL1
GS,PN5064,N 4660010.089102,E 558619.797344,EL402.911739,--
EP,TM08:45:54,LA42.045398558,LN21.423102150,HT447.310,RH0.010,RV0.017,DH1.014,DV
1.567,GM4,CL1
GS,PN5065,N 4660015.015077,E 558621.567533,EL402.779216,--
EP,TM08:45:57,LA42.045413792,LN21.423111644,HT447.263,RH0.010,RV0.019,DH1.153,DV
1.986,GM4,CL1
GS,PN5066,N 4660019.732516,E 558623.710313,EL402.732330,--
EP,TM08:45:59,LA42.045429981,LN21.423118819,HT447.164,RH0.011,RV0.019,DH1.153,DV
1.986,GM4,CL1
GS,PN5067,N 4660024.740120,E 558625.317693,EL402.633151,--
EP,TM08:46:01,LA42.045447580,LN21.423117808,HT447.151,RH0.020,RV0.026,DH1.281,DV
3.130,GM4,CL1
GS,PN5068,N 4660030.167124,E 558625.040396,EL402.619473,--
EP,TM08:46:02,LA42.045463891,LN21.423111735,HT447.509,RH0.012,RV0.023,DH1.281,DV
3.130,GM4,CL1
GS,PN5069,N 4660035.187396,E 558623.602991,EL402.977497,--
EP,TM08:46:04,LA42.045480732,LN21.423104273,HT447.884,RH0.013,RV0.024,DH1.281,DV
3.130,GM4,CL1
GS,PN5070,N 4660040.368259,E 558621.845238,EL403.353239,--
EP,TM08:46:06,LA42.045496770,LN21.423096520,HT448.101,RH0.013,RV0.025,DH1.281,DV
3.130,GM4,CL1
GS,PN5071,N 4660045.300822,E 558620.022701,EL403.569952,--
EP,TM08:46:07,LA42.045512630,LN21.423090726,HT448.175,RH0.014,RV0.025,DH1.281,DV
3.130,GM4,CL1
GS,PN5072,N 4660050.182354,E 558618.650551,EL403.644423,--
EP,TM08:46:09,LA42.045529862,LN21.423085288,HT448.242,RH0.009,RV0.016,DH1.134,DV
2.092,GM4,CL1
GS,PN5073,N 4660055.487593,E 558617.356976,EL403.711202,--
EP,TM08:46:10,LA42.045547290,LN21.423081395,HT448.443,RH0.008,RV0.014,DH1.134,DV
2.091,GM4,CL1
GS,PN5074,N 4660060.856212,E 558616.417760,EL403.912151,--
EP,TM08:46:11,LA42.045563572,LN21.423081464,HT448.588,RH0.008,RV0.014,DH1.134,DV
2.091,GM4,CL1
GS,PN5075,N 4660065.879187,E 558616.392105,EL404.057220,--
EP,TM08:46:13,LA42.045580021,LN21.423086175,HT448.417,RH0.010,RV0.017,DH1.194,DV
2.094,GM4,CL1
GS,PN5076,N 4660070.962233,E 558617.432510,EL403.886737,--
EP,TM08:46:14,LA42.045597875,LN21.423093521,HT448.173,RH0.008,RV0.013,DH1.134,DV
2.091,GM4,CL1
GS,PN5077,N 4660076.483809,E 558619.074924,EL403.642226,--
EP,TM08:46:15,LA42.045613970,LN21.423102144,HT447.958,RH0.007,RV0.013,DH1.135,DV
2.091,GM4,CL1
GS,PN5078,N 4660081.465263,E 558621.015309,EL403.427672,--
EP,TM08:46:17,LA42.045630045,LN21.423110627,HT447.869,RH0.008,RV0.013,DH1.135,DV
2.091,GM4,CL1
GS,PN5079,N 4660086.440122,E 558622.923640,EL403.338360,--

EP,TM08:46:18,LA42.045645747,LN21.423119630,HT447.727,RH0.008,RV0.014,DH1.135,DV
2.091,GM4,CL1
GS,PN5080,N 4660091.301138,E 558624.952364,EL403.196671,--
EP,TM08:46:19,LA42.045661196,LN21.423128833,HT447.551,RH0.007,RV0.013,DH1.135,DV
2.091,GM4,CL1
GS,PN5081,N 4660096.084313,E 558627.027621,EL403.020796,--
EP,TM08:46:20,LA42.045676294,LN21.423138219,HT447.369,RH0.008,RV0.013,DH1.135,DV
2.091,GM4,CL1
GS,PN5082,N 4660100.759760,E 558629.145734,EL402.838566,--
EP,TM08:46:21,LA42.045691289,LN21.423146985,HT447.308,RH0.008,RV0.014,DH1.135,DV
2.091,GM4,CL1
GS,PN5083,N 4660105.402113,E 558631.121810,EL402.777105,--
EP,TM08:46:23,LA42.045708187,LN21.423156898,HT447.224,RH0.009,RV0.017,DH1.135,DV
2.091,GM4,CL1
GS,PN5084,N 4660110.633601,E 558633.356608,EL402.693440,--
EP,TM08:46:24,LA42.045724584,LN21.423166536,HT447.122,RH0.009,RV0.015,DH1.135,DV
2.090,GM4,CL1
GS,PN5085,N 4660115.710114,E 558635.529411,EL402.591684,--
EP,TM08:46:26,LA42.045740478,LN21.423177548,HT446.960,RH0.008,RV0.014,DH1.135,DV
2.090,GM4,CL1
GS,PN5086,N 4660120.634129,E 558638.019234,EL402.429798,--
EP,TM08:46:27,LA42.045756220,LN21.423189565,HT446.849,RH0.008,RV0.014,DH1.136,DV
2.090,GM4,CL1
GS,PN5087,N 4660125.513045,E 558640.740286,EL402.318319,--
EP,TM08:46:28,LA42.045771878,LN21.423202553,HT446.778,RH0.008,RV0.014,DH1.136,DV
2.090,GM4,CL1
GS,PN5088,N 4660130.367784,E 558643.684869,EL402.247125,--
EP,TM08:46:30,LA42.045787630,LN21.423215939,HT446.739,RH0.008,RV0.014,DH1.136,DV
2.090,GM4,CL1
GS,PN5089,N 4660135.252512,E 558646.720611,EL402.208958,--
EP,TM08:46:31,LA42.045801016,LN21.423228266,HT446.494,RH0.008,RV0.013,DH1.136,DV
2.090,GM4,CL1
GS,PN5090,N 4660139.405258,E 558649.518998,EL401.963115,--
EP,TM08:46:32,LA42.045816311,LN21.423241201,HT446.452,RH0.008,RV0.014,DH1.136,DV
2.090,GM4,CL1
GS,PN5091,N 4660144.148311,E 558652.452358,EL401.921078,--
EP,TM08:46:34,LA42.045830196,LN21.423254693,HT446.585,RH0.008,RV0.014,DH1.136,DV
2.089,GM4,CL1
GS,PN5092,N 4660148.457200,E 558655.517254,EL402.054597,--
EP,TM08:46:35,LA42.045845204,LN21.423269287,HT446.863,RH0.008,RV0.013,DH1.136,DV
2.089,GM4,CL1
GS,PN5093,N 4660153.114559,E 558658.832447,EL402.332134,--
EP,TM08:46:37,LA42.045857936,LN21.423283539,HT446.979,RH0.008,RV0.013,DH1.136,DV
2.089,GM4,CL1
GS,PN5094,N 4660157.069413,E 558662.074747,EL402.448169,--
EP,TM08:46:38,LA42.045872968,LN21.423296467,HT447.225,RH0.008,RV0.013,DH1.137,DV
2.089,GM4,CL1
GS,PN5095,N 4660161.731089,E 558665.007162,EL402.694671,--
EP,TM08:48:52,LA42.045853140,LN21.423263340,HT444.909,RH0.007,RV0.012,DH1.149,DV
2.075,GM4,CL1
GS,PN3,N 4660155.551281,E 558657.445457,EL400.378562,--
EP,TM08:51:45,LA42.045882223,LN21.423303253,HT447.386,RH0.006,RV0.010,DH0.897,DV
1.213,GM4,CL1
GS,PN5096,N 4660164.599032,E 558666.542682,EL402.855717,--
EP,TM08:51:55,LA42.045896555,LN21.423314897,HT447.644,RH0.006,RV0.009,DH0.897,DV
1.213,GM4,CL1
GS,PN5097,N 4660169.042328,E 558669.181866,EL403.114096,--
EP,TM08:51:56,LA42.045910561,LN21.423326758,HT447.833,RH0.006,RV0.010,DH0.897,DV
1.213,GM4,CL1
GS,PN5098,N 4660173.385471,E 558671.871506,EL403.302288,--
EP,TM08:51:58,LA42.045925420,LN21.423339426,HT448.106,RH0.007,RV0.011,DH0.897,DV
1.213,GM4,CL1
GS,PN5099,N 4660177.993136,E 558674.744508,EL403.576188,--

EP,TM08:51:59,LA42.045939929,LN21.423351451,HT448.441,RH0.007,RV0.010,DH0.897,DV
1.213,GM4,CL1
GS,PN5100,N 4660182.491904,E 558677.470683,EL403.910818,--
EP,TM08:52:01,LA42.045954954,LN21.423365546,HT448.748,RH0.006,RV0.009,DH0.897,DV
1.213,GM4,CL1
GS,PN5101,N 4660187.153698,E 558680.670985,EL404.218188,--
EP,TM08:52:02,LA42.045969234,LN21.423379973,HT449.053,RH0.006,RV0.009,DH0.897,DV
1.213,GM4,CL1
GS,PN5102,N 4660191.586354,E 558683.949845,EL404.522586,--
EP,TM08:52:04,LA42.045983114,LN21.423393629,HT449.394,RH0.006,RV0.009,DH1.025,DV
1.563,GM4,CL1
GS,PN5103,N 4660195.893977,E 558687.052188,EL404.863972,--
EP,TM08:52:06,LA42.045996398,LN21.423406369,HT449.765,RH0.006,RV0.009,DH1.026,DV
1.563,GM4,CL1
GS,PN5104,N 4660200.016228,E 558689.945815,EL405.235077,--
EP,TM08:52:07,LA42.050009079,LN21.423419959,HT450.061,RH0.006,RV0.008,DH0.897,DV
1.214,GM4,CL1
GS,PN5105,N 4660203.954020,E 558693.036112,EL405.530911,--
EP,TM08:52:09,LA42.050021497,LN21.423434153,HT450.454,RH0.006,RV0.009,DH0.897,DV
1.214,GM4,CL1
GS,PN5106,N 4660207.811797,E 558696.265955,EL405.924041,--
EP,TM08:52:10,LA42.050033836,LN21.423448538,HT450.829,RH0.006,RV0.009,DH0.897,DV
1.214,GM4,CL1
GS,PN5107,N 4660211.645321,E 558699.539909,EL406.299481,--
EP,TM08:52:12,LA42.050045719,LN21.423464060,HT451.180,RH0.006,RV0.009,DH0.897,DV
1.214,GM4,CL1
GS,PN5108,N 4660215.340794,E 558703.076478,EL406.650231,--
EP,TM08:52:14,LA42.050057380,LN21.423480831,HT451.482,RH0.006,RV0.009,DH0.897,DV
1.214,GM4,CL1
GS,PN5109,N 4660218.969829,E 558706.900333,EL406.951690,--
EP,TM08:52:15,LA42.050068946,LN21.423498824,HT451.822,RH0.006,RV0.010,DH1.026,DV
1.562,GM4,CL1
GS,PN5110,N 4660222.571949,E 558711.005409,EL407.291950,--
EP,TM08:52:17,LA42.050080944,LN21.423516770,HT452.202,RH0.006,RV0.010,DH0.897,DV
1.214,GM4,CL1
GS,PN5111,N 4660226.307592,E 558715.098522,EL407.671998,--
EP,TM08:52:18,LA42.050092519,LN21.423534803,HT452.618,RH0.006,RV0.010,DH0.898,DV
1.214,GM4,CL1
GS,PN5112,N 4660229.912427,E 558719.212673,EL408.088071,--
EP,TM08:52:20,LA42.050103728,LN21.423553374,HT453.060,RH0.006,RV0.009,DH0.898,DV
1.214,GM4,CL1
GS,PN5113,N 4660233.405684,E 558723.451482,EL408.529832,--
EP,TM08:52:22,LA42.050114449,LN21.423572730,HT453.610,RH0.006,RV0.009,DH0.898,DV
1.214,GM4,CL1
GS,PN5114,N 4660236.749849,E 558727.871748,EL409.080448,--
EP,TM08:52:23,LA42.050123939,LN21.423592136,HT454.259,RH0.006,RV0.009,DH0.898,DV
1.214,GM4,CL1
GS,PN5115,N 4660239.714339,E 558732.306790,EL409.728984,--
EP,TM08:52:24,LA42.050132439,LN21.423612002,HT454.866,RH0.006,RV0.009,DH1.026,DV
1.562,GM4,CL1
GS,PN5116,N 4660242.374249,E 558736.849983,EL410.336196,--
EP,TM08:52:26,LA42.050139669,LN21.423631529,HT455.394,RH0.006,RV0.009,DH0.898,DV
1.214,GM4,CL1
GS,PN5117,N 4660244.641929,E 558741.318665,EL410.864434,--
EP,TM08:52:27,LA42.050146930,LN21.423651291,HT455.865,RH0.005,RV0.008,DH0.898,DV
1.214,GM4,CL1
GS,PN5118,N 4660246.919509,E 558745.841119,EL411.335512,--
EP,TM08:52:29,LA42.050155258,LN21.423672109,HT456.291,RH0.005,RV0.008,DH0.898,DV
1.214,GM4,CL1
GS,PN5119,N 4660249.528190,E 558750.603597,EL411.761538,--
EP,TM08:52:30,LA42.050162806,LN21.423692011,HT456.646,RH0.005,RV0.008,DH0.898,DV
1.214,GM4,CL1
GS,PN5120,N 4660251.894736,E 558755.157394,EL412.116317,--

EP,TM08:52:31,LA42.050170917,LN21.423712769,HT456.958,RH0.006,RV0.009,DH1.026,DV
1.562,GM4,CL1
GS,PN5121,N 4660254.436311,E 558759.906607,EL412.428662,--
EP,TM08:52:32,LA42.050179495,LN21.423733283,HT457.358,RH0.006,RV0.009,DH1.027,DV
1.562,GM4,CL1
GS,PN5122,N 4660257.121564,E 558764.598644,EL412.827815,--
EP,TM08:52:33,LA42.050188416,LN21.423753018,HT457.686,RH0.006,RV0.010,DH1.027,DV
1.562,GM4,CL1
GS,PN5123,N 4660259.911272,E 558769.110647,EL413.156785,--
EP,TM08:52:35,LA42.050197422,LN21.423771526,HT458.164,RH0.007,RV0.011,DH1.027,DV
1.562,GM4,CL1
GS,PN5124,N 4660262.724670,E 558773.340516,EL413.634159,--
EP,TM08:52:36,LA42.050207789,LN21.423792320,HT458.432,RH0.009,RV0.013,DH1.027,DV
1.562,GM4,CL1
GS,PN5125,N 4660265.962423,E 558778.092210,EL413.902508,--
EP,TM08:52:37,LA42.050217594,LN21.423813130,HT458.699,RH0.006,RV0.010,DH0.898,DV
1.215,GM4,CL1
GS,PN5126,N 4660269.026954,E 558782.848808,EL414.168965,--
EP,TM08:52:39,LA42.050227229,LN21.423833580,HT459.023,RH0.007,RV0.012,DH0.898,DV
1.215,GM4,CL1
GS,PN5127,N 4660272.038091,E 558787.523372,EL414.493491,--
EP,TM08:52:40,LA42.050236704,LN21.423853645,HT459.410,RH0.008,RV0.013,DH0.898,DV
1.215,GM4,CL1
GS,PN5128,N 4660274.999315,E 558792.109752,EL414.880706,--
EP,TM08:52:42,LA42.050246070,LN21.423874325,HT459.696,RH0.005,RV0.009,DH0.898,DV
1.215,GM4,CL1
GS,PN5129,N 4660277.928079,E 558796.837819,EL415.166189,--
EP,TM08:52:43,LA42.050255538,LN21.423895740,HT460.021,RH0.005,RV0.008,DH0.898,DV
1.215,GM4,CL1
GS,PN5130,N 4660280.889623,E 558801.734380,EL415.491735,--
EP,TM08:52:44,LA42.050265586,LN21.423917099,HT460.327,RH0.006,RV0.008,DH0.898,DV
1.215,GM4,CL1
GS,PN5131,N 4660284.030135,E 558806.616787,EL415.797808,--
EP,TM08:52:46,LA42.050276949,LN21.423936927,HT460.612,RH0.006,RV0.009,DH0.898,DV
1.215,GM4,CL1
GS,PN5132,N 4660287.573245,E 558811.143799,EL416.082731,--
EP,TM08:52:47,LA42.050287899,LN21.423957039,HT460.635,RH0.006,RV0.008,DH0.898,DV
1.215,GM4,CL1
GS,PN5133,N 4660290.989579,E 558815.737188,EL416.105872,--
EP,TM08:52:48,LA42.050297187,LN21.423975172,HT460.645,RH0.006,RV0.008,DH0.898,DV
1.215,GM4,CL1
GS,PN5134,N 4660293.889410,E 558819.880160,EL416.115560,--
EP,TM08:52:50,LA42.050307699,LN21.423995336,HT460.742,RH0.006,RV0.008,DH0.898,DV
1.215,GM4,CL1
GS,PN5135,N 4660297.170528,E 558824.486759,EL416.212871,--
EP,TM08:52:51,LA42.050317785,LN21.424014268,HT460.856,RH0.006,RV0.008,DH0.898,DV
1.215,GM4,CL1
GS,PN5136,N 4660300.318161,E 558828.811116,EL416.326506,--
EP,TM08:52:53,LA42.050329043,LN21.424032104,HT460.835,RH0.006,RV0.008,DH0.898,DV
1.215,GM4,CL1
GS,PN5137,N 4660303.825035,E 558832.880752,EL416.305826,--
EP,TM08:52:54,LA42.050340985,LN21.424050337,HT460.778,RH0.006,RV0.008,DH0.898,DV
1.216,GM4,CL1
GS,PN5138,N 4660307.543848,E 558837.039901,EL416.248142,--
EP,TM08:52:55,LA42.050352811,LN21.424069435,HT460.825,RH0.006,RV0.008,DH0.898,DV
1.216,GM4,CL1
GS,PN5139,N 4660311.228427,E 558841.397896,EL416.295096,--
EP,TM08:52:57,LA42.050364840,LN21.424088592,HT460.826,RH0.006,RV0.008,DH0.898,DV
1.216,GM4,CL1
GS,PN5140,N 4660314.975670,E 558845.769141,EL416.296036,--
EP,TM08:52:58,LA42.050374798,LN21.424106257,HT460.743,RH0.005,RV0.008,DH0.898,DV
1.216,GM4,CL1
GS,PN5141,N 4660318.081207,E 558849.802752,EL416.213368,--

EP,TM08:52:59,LA42.050385637,LN21.424125253,HT460.671,RH0.007,RV0.010,DH0.898,DV
1.216,GM4,CL1
GS,PN5142,N 4660321.461185,E 558854.139985,EL416.141893,--
EP,TM08:53:00,LA42.050397500,LN21.424144438,HT460.687,RH0.006,RV0.009,DH1.028,DV
1.561,GM4,CL1
GS,PN5143,N 4660325.157320,E 558858.518151,EL416.157455,--
EP,TM08:53:02,LA42.050408981,LN21.424164761,HT460.680,RH0.005,RV0.009,DH0.899,DV
1.216,GM4,CL1
GS,PN5144,N 4660328.737912,E 558863.158607,EL416.150694,--
EP,TM08:53:03,LA42.050419890,LN21.424185560,HT460.555,RH0.005,RV0.008,DH0.899,DV
1.216,GM4,CL1
GS,PN5145,N 4660332.143012,E 558867.909851,EL416.025720,--
EP,TM08:53:04,LA42.050431220,LN21.424205530,HT460.409,RH0.005,RV0.008,DH1.028,DV
1.561,GM4,CL1
GS,PN5146,N 4660335.676204,E 558872.469592,EL415.879903,--
EP,TM08:53:05,LA42.050443144,LN21.424225087,HT460.299,RH0.005,RV0.008,DH1.028,DV
1.561,GM4,CL1
GS,PN5147,N 4660339.391822,E 558876.932947,EL415.769927,--
EP,TM08:53:06,LA42.050455928,LN21.424244040,HT460.264,RH0.005,RV0.008,DH0.899,DV
1.216,GM4,CL1
GS,PN5148,N 4660343.371834,E 558881.255218,EL415.734825,--
EP,TM08:53:08,LA42.050468803,LN21.424262813,HT460.185,RH0.005,RV0.009,DH0.899,DV
1.216,GM4,CL1
GS,PN5149,N 4660347.379453,E 558885.536083,EL415.656028,--
EP,TM08:53:09,LA42.050482025,LN21.424281236,HT460.208,RH0.006,RV0.009,DH0.899,DV
1.216,GM4,CL1
GS,PN5150,N 4660351.493304,E 558889.735282,EL415.678540,--
EP,TM08:53:10,LA42.050494907,LN21.424299827,HT460.139,RH0.006,RV0.010,DH1.028,DV
1.561,GM4,CL1
GS,PN5151,N 4660355.502770,E 558893.974369,EL415.609762,--
EP,TM08:53:11,LA42.050508475,LN21.424318370,HT460.046,RH0.006,RV0.010,DH1.028,DV
1.561,GM4,CL1
GS,PN5152,N 4660359.723599,E 558898.200224,EL415.516913,--
EP,TM08:53:12,LA42.050520564,LN21.424333069,HT460.004,RH0.006,RV0.010,DH0.899,DV
1.216,GM4,CL1
GS,PN5153,N 4660363.481150,E 558901.546999,EL415.474472,--
EP,TM08:53:13,LA42.050532892,LN21.424347617,HT460.061,RH0.007,RV0.012,DH0.965,DV
1.235,GM4,CL1
GS,PN5154,N 4660367.311868,E 558904.858123,EL415.531391,--
EP,TM08:53:14,LA42.050545898,LN21.424360974,HT460.144,RH0.008,RV0.013,DH0.965,DV
1.235,GM4,CL1
GS,PN5155,N 4660371.349617,E 558907.894055,EL415.614598,--
EP,TM08:53:15,LA42.050559839,LN21.424373534,HT460.114,RH0.006,RV0.009,DH0.899,DV
1.216,GM4,CL1
GS,PN5156,N 4660375.674139,E 558910.744243,EL415.584992,--
EP,TM08:53:16,LA42.050574359,LN21.424384480,HT460.161,RH0.006,RV0.009,DH0.899,DV
1.216,GM4,CL1
GS,PN5157,N 4660380.173980,E 558913.222088,EL415.631600,--
EP,TM08:53:17,LA42.050589180,LN21.424394239,HT460.221,RH0.006,RV0.009,DH0.899,DV
1.216,GM4,CL1
GS,PN5158,N 4660384.764786,E 558915.426688,EL415.691897,--
EP,TM08:53:18,LA42.050604433,LN21.424402178,HT460.299,RH0.006,RV0.009,DH0.899,DV
1.217,GM4,CL1
GS,PN5159,N 4660389.485122,E 558917.211547,EL415.769904,--
EP,TM08:53:19,LA42.050620043,LN21.424409373,HT460.302,RH0.006,RV0.009,DH0.899,DV
1.217,GM4,CL1
GS,PN5160,N 4660394.314423,E 558918.824835,EL415.772984,--
EP,TM08:53:20,LA42.050638290,LN21.424417844,HT460.417,RH0.006,RV0.009,DH0.899,DV
1.217,GM4,CL1
GS,PN5161,N 4660399.959263,E 558920.724516,EL415.887934,--
EP,TM08:53:22,LA42.050656274,LN21.424425262,HT460.535,RH0.006,RV0.009,DH0.899,DV
1.217,GM4,CL1
GS,PN5162,N 4660405.521320,E 558922.382705,EL416.006314,--

EP,TM08:53:23,LA42.050674131,LN21.424430706,HT460.641,RH0.007,RV0.009,DH0.899,DV
1.217,GM4,CL1
GS,PN5163,N 4660411.040128,E 558923.587716,EL416.111749,--
EP,TM08:53:24,LA42.050691511,LN21.424432755,HT460.762,RH0.006,RV0.009,DH0.899,DV
1.217,GM4,CL1
GS,PN5164,N 4660416.405469,E 558924.013906,EL416.233342,--
EP,TM08:53:25,LA42.050708023,LN21.424433884,HT460.832,RH0.006,RV0.009,DH0.899,DV
1.217,GM4,CL1
GS,PN5165,N 4660421.501294,E 558924.231013,EL416.302741,--
EP,TM08:53:27,LA42.050726764,LN21.424434876,HT460.918,RH0.007,RV0.010,DH0.899,DV
1.217,GM4,CL1
GS,PN5166,N 4660427.284340,E 558924.410695,EL416.388693,--
EP,TM08:53:28,LA42.050743208,LN21.424435006,HT461.034,RH0.006,RV0.009,DH0.899,DV
1.217,GM4,CL1
GS,PN5167,N 4660432.357211,E 558924.398244,EL416.505522,--
EP,TM08:53:30,LA42.050757325,LN21.424421884,HT461.185,RH0.006,RV0.009,DH0.899,DV
1.217,GM4,CL1
GS,PN5168,N 4660436.686953,E 558921.346905,EL416.655716,--
EP,TM08:53:31,LA42.050759645,LN21.424399731,HT461.380,RH0.007,RV0.010,DH0.899,DV
1.217,GM4,CL1
GS,PN5169,N 4660437.360105,E 558916.250332,EL416.851103,--
EP,TM08:53:32,LA42.050755507,LN21.424377178,HT461.504,RH0.006,RV0.009,DH0.899,DV
1.217,GM4,CL1
GS,PN5170,N 4660436.040609,E 558911.078813,EL416.975512,--
EP,TM08:53:34,LA42.050749079,LN21.424353663,HT461.636,RH0.007,RV0.009,DH0.899,DV
1.217,GM4,CL1
GS,PN5171,N 4660434.012635,E 558905.691823,EL417.107093,--
EP,TM08:53:35,LA42.050744391,LN21.424332193,HT461.766,RH0.006,RV0.009,DH0.899,DV
1.217,GM4,CL1
GS,PN5172,N 4660432.525245,E 558900.770449,EL417.237474,--
EP,TM08:53:36,LA42.050739734,LN21.424308790,HT461.945,RH0.006,RV0.009,DH0.899,DV
1.217,GM4,CL1
GS,PN5173,N 4660431.043885,E 558895.404856,EL417.415822,--
EP,TM08:53:37,LA42.050733722,LN21.424285672,HT462.080,RH0.006,RV0.009,DH0.899,DV
1.217,GM4,CL1
GS,PN5174,N 4660429.145166,E 558890.108048,EL417.551021,--
EP,TM08:53:39,LA42.050728718,LN21.424262000,HT462.255,RH0.006,RV0.009,DH0.899,DV
1.217,GM4,CL1
GS,PN5175,N 4660427.556339,E 558884.681402,EL417.725898,--
EP,TM08:53:40,LA42.050724550,LN21.424240591,HT462.451,RH0.006,RV0.009,DH0.899,DV
1.217,GM4,CL1
GS,PN5176,N 4660426.229681,E 558879.772830,EL417.922494,--
EP,TM08:53:41,LA42.050719330,LN21.424217564,HT462.654,RH0.006,RV0.009,DH0.899,DV
1.217,GM4,CL1
GS,PN5177,N 4660424.575106,E 558874.494981,EL418.125512,--
EP,TM08:53:42,LA42.050716075,LN21.424195805,HT462.791,RH0.006,RV0.009,DH0.899,DV
1.217,GM4,CL1
GS,PN5178,N 4660423.529627,E 558869.503500,EL418.261749,--
EP,TM08:53:44,LA42.050711925,LN21.424172121,HT463.025,RH0.006,RV0.009,DH0.900,DV
1.218,GM4,CL1
GS,PN5179,N 4660422.204044,E 558864.071942,EL418.495893,--
EP,TM08:53:45,LA42.050707536,LN21.424146866,HT463.220,RH0.006,RV0.009,DH0.900,DV
1.218,GM4,CL1
GS,PN5180,N 4660420.801850,E 558858.279841,EL418.691733,--
EP,TM08:53:46,LA42.050703699,LN21.424125345,HT463.384,RH0.006,RV0.009,DH0.900,DV
1.218,GM4,CL1
GS,PN5181,N 4660419.576998,E 558853.344553,EL418.855068,--
EP,TM08:53:47,LA42.050699519,LN21.424103332,HT463.662,RH0.006,RV0.009,DH0.900,DV
1.218,GM4,CL1
GS,PN5182,N 4660418.245373,E 558848.297133,EL419.132897,--
EP,TM08:53:48,LA42.050695579,LN21.424081136,HT463.854,RH0.006,RV0.009,DH0.900,DV
1.218,GM4,CL1
GS,PN5183,N 4660416.987482,E 558843.206897,EL419.325708,--

EP,TM08:53:49,LA42.050690930,LN21.424058458,HT464.045,RH0.006,RV0.009,DH0.900,DV
1.218,GM4,CL1
GS,PN5184,N 4660415.510111,E 558838.007627,EL419.516075,--
EP,TM08:53:50,LA42.050686478,LN21.424036203,HT464.232,RH0.006,RV0.009,DH0.900,DV
1.218,GM4,CL1
GS,PN5185,N 4660414.094225,E 558832.905287,EL419.703840,--
EP,TM08:53:51,LA42.050682337,LN21.424013890,HT464.455,RH0.006,RV0.009,DH0.900,DV
1.218,GM4,CL1
GS,PN5186,N 4660412.774029,E 558827.788807,EL419.926684,--
EP,TM08:53:52,LA42.050678036,LN21.423991643,HT464.624,RH0.007,RV0.010,DH0.900,DV
1.218,GM4,CL1
GS,PN5187,N 4660411.404956,E 558822.687854,EL420.095261,--
EP,TM08:53:53,LA42.050673413,LN21.423970259,HT464.830,RH0.006,RV0.009,DH0.900,DV
1.218,GM4,CL1
GS,PN5188,N 4660409.937951,E 558817.785801,EL420.301220,--
EP,TM08:53:54,LA42.050668705,LN21.423947998,HT465.031,RH0.006,RV0.009,DH0.900,DV
1.218,GM4,CL1
GS,PN5189,N 4660408.442977,E 558812.682805,EL420.502015,--
EP,TM08:53:56,LA42.050665001,LN21.423924830,HT465.217,RH0.006,RV0.009,DH0.900,DV
1.218,GM4,CL1
GS,PN5190,N 4660407.256060,E 558807.368474,EL420.688455,--
EP,TM08:53:58,LA42.050661308,LN21.423902297,HT465.529,RH0.006,RV0.009,DH0.900,DV
1.218,GM4,CL1
GS,PN5191,N 4660406.073853,E 558802.200273,EL421.000641,--
EP,TM08:54:00,LA42.050656570,LN21.423880095,HT465.555,RH0.007,RV0.009,DH0.900,DV
1.218,GM4,CL1
GS,PN5192,N 4660404.569795,E 558797.110791,EL421.026275,--
EP,TM08:54:01,LA42.050651528,LN21.423858081,HT465.437,RH0.007,RV0.010,DH0.900,DV
1.218,GM4,CL1
GS,PN5193,N 4660402.972313,E 558792.065187,EL420.908571,--
EP,TM08:54:03,LA42.050647055,LN21.423835314,HT465.409,RH0.006,RV0.009,DH0.900,DV
1.218,GM4,CL1
GS,PN5194,N 4660401.549223,E 558786.845174,EL420.880748,--
EP,TM08:54:04,LA42.050643041,LN21.423814063,HT465.354,RH0.006,RV0.009,DH0.900,DV
1.218,GM4,CL1
GS,PN5195,N 4660400.270183,E 558781.972389,EL420.825901,--
EP,TM08:54:06,LA42.050638856,LN21.423792476,HT465.280,RH0.006,RV0.009,DH0.900,DV
1.218,GM4,CL1
GS,PN5196,N 4660398.938002,E 558777.022571,EL420.751018,--
EP,TM08:54:07,LA42.050635209,LN21.423770986,HT465.263,RH0.006,RV0.009,DH0.900,DV
1.218,GM4,CL1
GS,PN5197,N 4660397.772029,E 558772.093957,EL420.734889,--
EP,TM08:54:09,LA42.050632220,LN21.423748640,HT465.208,RH0.008,RV0.012,DH0.900,DV
1.219,GM4,CL1
GS,PN5198,N 4660396.807360,E 558766.966802,EL420.679624,--
EP,TM08:54:10,LA42.050629992,LN21.423725860,HT465.089,RH0.006,RV0.009,DH0.900,DV
1.219,GM4,CL1
GS,PN5199,N 4660396.076369,E 558761.737892,EL420.560807,--
EP,TM08:54:12,LA42.050628471,LN21.423703409,HT464.981,RH0.007,RV0.010,DH0.900,DV
1.219,GM4,CL1
GS,PN5200,N 4660395.564452,E 558756.583049,EL420.452080,--
EP,TM08:54:13,LA42.050628312,LN21.423680961,HT464.803,RH0.006,RV0.009,DH0.900,DV
1.219,GM4,CL1
GS,PN5201,N 4660395.472509,E 558751.425282,EL420.274639,--
EP,TM08:54:14,LA42.050628145,LN21.423657802,HT464.522,RH0.006,RV0.009,DH0.900,DV
1.219,GM4,CL1
GS,PN5202,N 4660395.376722,E 558746.103968,EL419.993491,--
EP,TM08:54:16,LA42.050628167,LN21.423634968,HT464.255,RH0.006,RV0.009,DH0.900,DV
1.219,GM4,CL1
GS,PN5203,N 4660395.340093,E 558740.857128,EL419.726840,--
EP,TM08:54:17,LA42.050628370,LN21.423612081,HT463.991,RH0.006,RV0.009,DH0.900,DV
1.219,GM4,CL1
GS,PN5204,N 4660395.359072,E 558735.597345,EL419.462241,--

EP,TM08:54:19,LA42.050628958,LN21.423589454,HT463.622,RH0.006,RV0.009,DH0.900,DV
1.219,GM4,CL1
GS,PN5205,N 4660395.497058,E 558730.396599,EL419.093650,--
EP,TM08:54:20,LA42.050628863,LN21.423566918,HT463.229,RH0.006,RV0.009,DH0.900,DV
1.219,GM4,CL1
GS,PN5206,N 4660395.424682,E 558725.218355,EL418.700927,--
EP,TM08:54:21,LA42.050628397,LN21.423544738,HT462.776,RH0.006,RV0.009,DH0.900,DV
1.219,GM4,CL1
GS,PN5207,N 4660395.238673,E 558720.122797,EL418.248004,--
EP,TM08:54:23,LA42.050629903,LN21.423522469,HT462.366,RH0.007,RV0.010,DH0.900,DV
1.219,GM4,CL1
GS,PN5208,N 4660395.660956,E 558715.001974,EL417.837104,--
EP,TM08:54:24,LA42.050632142,LN21.423499844,HT461.999,RH0.006,RV0.009,DH0.901,DV
1.219,GM4,CL1
GS,PN5209,N 4660396.308218,E 558709.797408,EL417.470379,--
EP,TM08:54:26,LA42.050634840,LN21.423477002,HT461.594,RH0.007,RV0.010,DH0.901,DV
1.219,GM4,CL1
GS,PN5210,N 4660397.096938,E 558704.541668,EL417.065476,--
EP,TM08:54:27,LA42.050637618,LN21.423454664,HT461.244,RH0.007,RV0.010,DH0.901,DV
1.219,GM4,CL1
GS,PN5211,N 4660397.911272,E 558699.401593,EL416.715731,--
EP,TM08:54:29,LA42.050641204,LN21.423432483,HT460.801,RH0.007,RV0.010,DH0.901,DV
1.219,GM4,CL1
GS,PN5212,N 4660398.975318,E 558694.295580,EL416.272661,--
EP,TM08:54:30,LA42.050645443,LN21.423411166,HT460.532,RH0.007,RV0.010,DH0.901,DV
1.219,GM4,CL1
GS,PN5213,N 4660400.242236,E 558689.386291,EL416.003885,--
EP,TM08:54:32,LA42.050651488,LN21.423387980,HT460.331,RH0.007,RV0.011,DH1.031,DV
1.559,GM4,CL1
GS,PN5214,N 4660402.062829,E 558684.043170,EL415.802173,--
EP,TM08:54:34,LA42.050656981,LN21.423365273,HT460.239,RH0.007,RV0.010,DH0.901,DV
1.219,GM4,CL1
GS,PN5215,N 4660403.714010,E 558678.811353,EL415.711116,--
EP,TM08:54:36,LA42.050664159,LN21.423343858,HT459.869,RH0.007,RV0.011,DH0.901,DV
1.220,GM4,CL1
GS,PN5216,N 4660405.887412,E 558673.872050,EL415.340295,--
EP,TM08:54:38,LA42.050670765,LN21.423322139,HT459.521,RH0.007,RV0.010,DH0.901,DV
1.220,GM4,CL1
GS,PN5217,N 4660407.883797,E 558668.864508,EL414.992496,--
EP,TM08:54:39,LA42.050678005,LN21.423301752,HT459.228,RH0.007,RV0.010,DH0.901,DV
1.220,GM4,CL1
GS,PN5218,N 4660410.078194,E 558664.161287,EL414.699857,--
EP,TM08:54:41,LA42.050685888,LN21.423280496,HT458.910,RH0.007,RV0.010,DH0.901,DV
1.220,GM4,CL1
GS,PN5219,N 4660412.469601,E 558659.256809,EL414.381551,--
EP,TM08:54:43,LA42.050692800,LN21.423259674,HT458.430,RH0.007,RV0.011,DH1.032,DV
1.558,GM4,CL1
GS,PN5220,N 4660414.562130,E 558654.454648,EL413.901828,--
EP,TM08:54:45,LA42.050700090,LN21.423239267,HT457.909,RH0.006,RV0.010,DH1.032,DV
1.558,GM4,CL1
GS,PN5221,N 4660416.771867,E 558649.746811,EL413.380507,--
EP,TM08:54:47,LA42.050707337,LN21.423217981,HT457.608,RH0.006,RV0.010,DH1.032,DV
1.558,GM4,CL1
GS,PN5222,N 4660418.967066,E 558644.837038,EL413.080083,--
EP,TM08:54:49,LA42.050714617,LN21.423198010,HT457.233,RH0.006,RV0.010,DH1.032,DV
1.558,GM4,CL1
GS,PN5223,N 4660421.174668,E 558640.229238,EL412.704352,--
EP,TM08:54:51,LA42.050719931,LN21.423176240,HT456.784,RH0.006,RV0.010,DH1.032,DV
1.558,GM4,CL1
GS,PN5224,N 4660422.772572,E 558635.213404,EL412.255608,--
EP,TM08:54:53,LA42.050723775,LN21.423154510,HT456.315,RH0.006,RV0.010,DH1.032,DV
1.558,GM4,CL1
GS,PN5225,N 4660423.916953,E 558630.210192,EL411.786387,--

EP,TM08:54:56,LA42.050728111,LN21.423133346,HT456.077,RH0.006,RV0.010,DH1.032,DV
1.558,GM4,CL1
GS,PN5226,N 4660425.214135,E 558625.336130,EL411.548674,--
EP,TM08:55:03,LA42.050733373,LN21.423112616,HT455.692,RH0.006,RV0.010,DH1.033,DV
1.558,GM4,CL1
GS,PN5227,N 4660426.797686,E 558620.559158,EL411.163735,--
EP,TM08:55:08,LA42.050740075,LN21.423089940,HT455.481,RH0.006,RV0.009,DH1.033,DV
1.558,GM4,CL1
GS,PN5228,N 4660428.822154,E 558615.331400,EL410.953240,--
EP,TM08:55:10,LA42.050745913,LN21.423069055,HT455.392,RH0.006,RV0.009,DH1.033,DV
1.558,GM4,CL1
GS,PN5229,N 4660430.583266,E 558610.517550,EL410.864439,--
EP,TM08:57:22,LA42.050738169,LN21.423019045,HT453.469,RH0.005,RV0.008,DH1.039,DV
1.553,GM4,CL1
GS,PN4,N 4660428.098989,E 558599.045858,EL408.941075,--
EP,TM08:58:18,LA42.050668291,LN21.423019666,HT454.686,RH0.005,RV0.009,DH1.113,DV
1.977,GM4,CL1
GS,PN5230,N 4660406.544210,E 558599.367091,EL410.157652,--b
FC,PN5230,FNb
EP,TM08:58:27,LA42.050666096,LN21.423016142,HT454.638,RH0.007,RV0.011,DH1.113,DV
1.977,GM4,CL1
GS,PN5231,N 4660405.860430,E 558598.562950,EL410.109331,--b
FC,PN5231,FNb
EP,TM08:58:31,LA42.050666123,LN21.423016148,HT454.633,RH0.005,RV0.008,DH1.042,DV
1.550,GM4,CL1
GS,PN5232,N 4660405.868858,E 558598.564223,EL410.105256,--b
FC,PN5232,FNb
EP,TM08:58:40,LA42.050663494,LN21.423019191,HT454.605,RH0.005,RV0.008,DH1.043,DV
1.550,GM4,CL1
GS,PN5233,N 4660405.063605,E 558599.270173,EL410.076525,--b
FC,PN5233,FNb
EP,TM09:00:05,LA42.050747741,LN21.423065920,HT455.376,RH0.005,RV0.008,DH0.910,DV
1.230,GM4,CL1
GS,PN5234,N 4660431.141142,E 558609.792432,EL410.847545,--
EP,TM09:00:10,LA42.050758097,LN21.423047894,HT455.493,RH0.005,RV0.009,DH0.910,DV
1.230,GM4,CL1
GS,PN5235,N 4660434.301406,E 558605.623776,EL410.965061,--
EP,TM09:00:13,LA42.050771273,LN21.423031326,HT455.894,RH0.007,RV0.010,DH0.910,DV
1.230,GM4,CL1
GS,PN5236,N 4660438.334444,E 558601.782995,EL411.365549,--
EP,TM09:00:15,LA42.050782543,LN21.423015680,HT456.100,RH0.007,RV0.010,DH0.910,DV
1.230,GM4,CL1
GS,PN5237,N 4660441.781026,E 558598.159082,EL411.572579,--
EP,TM09:00:17,LA42.050793047,LN21.422997494,HT456.234,RH0.007,RV0.010,DH0.910,DV
1.230,GM4,CL1
GS,PN5238,N 4660444.986658,E 558593.953333,EL411.705705,--
EP,TM09:00:19,LA42.050801099,LN21.422976464,HT456.404,RH0.008,RV0.011,DH1.111,DV
1.373,GM4,CL1
GS,PN5239,N 4660447.430614,E 558589.100395,EL411.876246,--
EP,TM09:00:21,LA42.050809476,LN21.422956598,HT456.558,RH0.008,RV0.013,DH1.202,DV
1.945,GM4,CL1
GS,PN5240,N 4660449.976875,E 558584.514085,EL412.029832,--
EP,TM09:00:23,LA42.050823883,LN21.422943509,HT456.662,RH0.008,RV0.012,DH1.111,DV
1.373,GM4,CL1
GS,PN5241,N 4660454.396299,E 558581.469745,EL412.133828,--
EP,TM09:00:25,LA42.050841667,LN21.422938573,HT456.756,RH0.007,RV0.012,DH1.111,DV
1.373,GM4,CL1
GS,PN5242,N 4660459.872993,E 558580.290082,EL412.228194,--
EP,TM09:00:27,LA42.050859686,LN21.422934908,HT456.869,RH0.007,RV0.012,DH1.111,DV
1.373,GM4,CL1
GS,PN5243,N 4660465.424248,E 558579.401886,EL412.340876,--
EP,TM09:00:28,LA42.050876584,LN21.422934803,HT456.962,RH0.008,RV0.011,DH1.111,DV
1.373,GM4,CL1

GS,PN5244,N 4660470.636893,E 558579.334499,EL412.433949,--
EP,TM09:00:29,LA42.050894942,LN21.422935387,HT457.014,RH0.008,RV0.011,DH1.111,DV
1.373,GM4,CL1
GS,PN5245,N 4660476.300960,E 558579.421804,EL412.486172,--
EP,TM09:00:31,LA42.050911057,LN21.422931715,HT457.064,RH0.008,RV0.012,DH1.111,DV
1.373,GM4,CL1
GS,PN5246,N 4660481.265167,E 558578.536767,EL412.536613,--
EP,TM09:00:32,LA42.050928595,LN21.422925185,HT457.112,RH0.008,RV0.014,DH1.202,DV
1.942,GM4,CL1
GS,PN5247,N 4660486.662773,E 558576.991481,EL412.584669,--
EP,TM09:00:33,LA42.050944497,LN21.422929535,HT457.216,RH0.009,RV0.014,DH1.202,DV
1.942,GM4,CL1
GS,PN5248,N 4660491.576635,E 558577.950411,EL412.688419,--
EP,TM09:00:35,LA42.050958878,LN21.422942066,HT457.283,RH0.009,RV0.014,DH1.111,DV
1.373,GM4,CL1
GS,PN5249,N 4660496.036595,E 558580.793230,EL412.755441,--
EP,TM09:00:36,LA42.050974858,LN21.422952461,HT457.472,RH0.008,RV0.013,DH1.111,DV
1.373,GM4,CL1
GS,PN5250,N 4660500.985916,E 558583.140863,EL412.944110,--
EP,TM09:00:38,LA42.050991867,LN21.422956735,HT457.769,RH0.008,RV0.011,DH1.111,DV
1.373,GM4,CL1
GS,PN5251,N 4660506.240990,E 558584.079427,EL413.241380,--
EP,TM09:00:39,LA42.051009827,LN21.422955032,HT458.013,RH0.008,RV0.012,DH1.112,DV
1.373,GM4,CL1
GS,PN5252,N 4660511.778046,E 558583.642355,EL413.485541,--
EP,TM09:00:41,LA42.051029087,LN21.422952217,HT458.111,RH0.009,RV0.012,DH1.112,DV
1.373,GM4,CL1
GS,PN5253,N 4660517.713988,E 558582.946319,EL413.584205,--
EP,TM09:00:43,LA42.051045537,LN21.422950337,HT458.191,RH0.009,RV0.013,DH1.112,DV
1.373,GM4,CL1
GS,PN5254,N 4660522.784831,E 558582.472112,EL413.663613,--
EP,TM09:00:45,LA42.051069771,LN21.422950579,HT458.314,RH0.009,RV0.014,DH1.203,DV
1.939,GM4,CL1
GS,PN5255,N 4660530.261141,E 558582.465966,EL413.786428,--
EP,TM09:00:47,LA42.051086108,LN21.422949382,HT458.424,RH0.009,RV0.014,DH1.112,DV
1.372,GM4,CL1
GS,PN5256,N 4660535.298332,E 558582.149070,EL413.896665,--
EP,TM09:00:48,LA42.051103884,LN21.422947233,HT458.454,RH0.008,RV0.013,DH1.112,DV
1.372,GM4,CL1
GS,PN5257,N 4660540.777987,E 558581.609781,EL413.926911,--
EP,TM09:00:50,LA42.051120387,LN21.422945368,HT458.670,RH0.009,RV0.013,DH1.112,DV
1.372,GM4,CL1
GS,PN5258,N 4660545.865269,E 558581.139061,EL414.142586,--
EP,TM09:00:51,LA42.051139138,LN21.422943987,HT458.818,RH0.008,RV0.012,DH1.112,DV
1.372,GM4,CL1
GS,PN5259,N 4660551.646774,E 558580.773978,EL414.291325,--
EP,TM09:00:53,LA42.051156614,LN21.422942430,HT459.003,RH0.009,RV0.012,DH1.112,DV
1.372,GM4,CL1
GS,PN5260,N 4660557.034710,E 558580.371391,EL414.476425,--
EP,TM09:00:54,LA42.051173775,LN21.422941320,HT459.194,RH0.009,RV0.013,DH1.112,DV
1.372,GM4,CL1
GS,PN5261,N 4660562.326494,E 558580.072447,EL414.666799,--
EP,TM09:00:56,LA42.051194427,LN21.422940478,HT459.340,RH0.009,RV0.013,DH1.112,DV
1.372,GM4,CL1
GS,PN5262,N 4660568.695542,E 558579.826257,EL414.813227,--
EP,TM09:00:58,LA42.051213451,LN21.422930112,HT459.542,RH0.009,RV0.013,DH1.112,DV
1.372,GM4,CL1
GS,PN5263,N 4660574.544589,E 558577.395821,EL415.015149,--
EP,TM09:01:00,LA42.051220366,LN21.422909288,HT459.760,RH0.010,RV0.014,DH1.112,DV
1.372,GM4,CL1
GS,PN5264,N 4660576.638026,E 558572.593175,EL415.233623,--
EP,TM09:01:02,LA42.051221644,LN21.422884750,HT459.838,RH0.010,RV0.014,DH1.112,DV
1.372,GM4,CL1

GS,PN5265,N 4660576.985460,E 558566.951680,EL415.311734,--
EP,TM09:01:03,LA42.051223534,LN21.422862810,HT460.211,RH0.011,RV0.015,DH1.112,DV
1.372,GM4,CL1
GS,PN5266,N 4660577.526891,E 558561.905363,EL415.684625,--
EP,TM09:01:06,LA42.051237188,LN21.422847287,HT460.336,RH0.010,RV0.014,DH1.112,DV
1.372,GM4,CL1
GS,PN5267,N 4660581.709300,E 558558.303736,EL415.809465,--
EP,TM09:02:54,LA42.051233573,LN21.422827940,HT458.758,RH0.008,RV0.012,DH1.113,DV
1.368,GM4,CL1
GS,PN5,N 4660580.557315,E 558553.867386,EL414.231259,--
EP,TM09:08:02,LA42.052240800,LN21.422957165,HT472.221,RH0.005,RV0.008,DH0.977,DV
1.580,GM4,CL1
GS,PN6,N 4660891.512184,E 558580.986117,EL427.696716,--
EP,TM09:10:24,LA42.052207249,LN21.423304073,HT469.516,RH0.008,RV0.012,DH0.976,DV
1.586,GM4,CL1
GS,PN5268,N 4660881.823107,E 558660.780922,EL424.991323,--
EP,TM09:10:37,LA42.052221697,LN21.423314000,HT469.730,RH0.007,RV0.011,DH0.976,DV
1.586,GM4,CL1
GS,PN5269,N 4660886.299102,E 558663.024651,EL425.205445,--
EP,TM09:10:41,LA42.052236513,LN21.423325203,HT469.792,RH0.007,RV0.011,DH0.976,DV
1.586,GM4,CL1
GS,PN5270,N 4660890.890778,E 558665.560835,EL425.267815,--
EP,TM09:10:43,LA42.052250826,LN21.423335744,HT469.904,RH0.007,RV0.010,DH0.976,DV
1.587,GM4,CL1
GS,PN5271,N 4660895.326016,E 558667.946282,EL425.379820,--
EP,TM09:10:51,LA42.052266325,LN21.423343634,HT470.184,RH0.006,RV0.010,DH0.976,DV
1.587,GM4,CL1
GS,PN5272,N 4660900.122354,E 558669.719621,EL425.659235,--
EP,TM09:10:53,LA42.052282229,LN21.423352993,HT470.358,RH0.006,RV0.009,DH0.904,DV
1.302,GM4,CL1
GS,PN5273,N 4660905.046043,E 558671.829313,EL425.833013,--
EP,TM09:10:54,LA42.052297015,LN21.423363617,HT470.491,RH0.006,RV0.009,DH0.904,DV
1.302,GM4,CL1
GS,PN5274,N 4660909.627532,E 558674.232317,EL425.966024,--
EP,TM09:10:56,LA42.052312739,LN21.423374061,HT470.639,RH0.006,RV0.009,DH0.904,DV
1.302,GM4,CL1
GS,PN5275,N 4660914.498234,E 558676.591931,EL426.114771,--
EP,TM09:10:57,LA42.052329183,LN21.423382235,HT470.902,RH0.006,RV0.009,DH0.904,DV
1.303,GM4,CL1
GS,PN5276,N 4660919.586331,E 558678.427810,EL426.377278,--
EP,TM09:10:59,LA42.052344572,LN21.423392170,HT471.178,RH0.006,RV0.009,DH0.904,DV
1.303,GM4,CL1
GS,PN5277,N 4660924.352364,E 558680.671251,EL426.653929,--
EP,TM09:11:20,LA42.052359051,LN21.423404226,HT471.431,RH0.006,RV0.008,DH0.905,DV
1.304,GM4,CL1
GS,PN5278,N 4660928.841929,E 558683.404334,EL426.906811,--
EP,TM09:11:22,LA42.052372061,LN21.423419592,HT471.485,RH0.006,RV0.008,DH0.905,DV
1.304,GM4,CL1
GS,PN5279,N 4660932.884686,E 558686.901523,EL426.960570,--
EP,TM09:11:24,LA42.052384210,LN21.423436203,HT471.655,RH0.006,RV0.009,DH0.905,DV
1.304,GM4,CL1
GS,PN5280,N 4660936.663899,E 558690.686999,EL427.130828,--
EP,TM09:11:27,LA42.052396711,LN21.423450262,HT471.740,RH0.007,RV0.010,DH1.013,DV
1.414,GM4,CL1
GS,PN5281,N 4660940.547094,E 558693.885319,EL427.216071,--
EP,TM09:11:29,LA42.052410437,LN21.423464726,HT471.691,RH0.006,RV0.009,DH0.905,DV
1.305,GM4,CL1
GS,PN5282,N 4660944.808829,E 558697.173638,EL427.167028,--
EP,TM09:11:31,LA42.052426219,LN21.423474030,HT471.835,RH0.005,RV0.008,DH0.905,DV
1.305,GM4,CL1
GS,PN5283,N 4660949.694941,E 558699.270835,EL427.310763,--
EP,TM09:11:34,LA42.052443328,LN21.423480006,HT472.022,RH0.006,RV0.008,DH0.905,DV
1.305,GM4,CL1

GS,PN5284,N 4660954.984040,E 558700.600174,EL427.497706,--
EP,TM09:11:36,LA42.052458345,LN21.423489428,HT472.195,RH0.005,RV0.007,DH0.906,DV
1.305,GM4,CL1
GS,PN5285,N 4660959.634748,E 558702.726584,EL427.671291,--
EP,TM09:11:39,LA42.052471938,LN21.423504170,HT472.356,RH0.005,RV0.008,DH0.906,DV
1.305,GM4,CL1
GS,PN5286,N 4660963.855775,E 558706.078992,EL427.831421,--
EP,TM09:11:42,LA42.052485215,LN21.423517819,HT472.471,RH0.005,RV0.008,DH0.906,DV
1.306,GM4,CL1
GS,PN5287,N 4660967.977513,E 558709.181182,EL427.946371,--
EP,TM09:12:01,LA42.052499782,LN21.423530963,HT472.605,RH0.005,RV0.007,DH0.907,DV
1.307,GM4,CL1
GS,PN5288,N 4660972.496469,E 558712.163760,EL428.081309,--
EP,TM09:12:03,LA42.052516067,LN21.423538409,HT472.738,RH0.005,RV0.007,DH0.907,DV
1.307,GM4,CL1
GS,PN5289,N 4660977.533994,E 558713.832885,EL428.213843,--
EP,TM09:12:06,LA42.052531884,LN21.423543586,HT472.734,RH0.005,RV0.007,DH0.907,DV
1.307,GM4,CL1
GS,PN5290,N 4660982.423195,E 558714.981854,EL428.209527,--
EP,TM09:12:08,LA42.052549284,LN21.423547350,HT472.812,RH0.005,RV0.008,DH0.907,DV
1.307,GM4,CL1
GS,PN5291,N 4660987.797988,E 558715.802206,EL428.287542,--
EP,TM09:12:10,LA42.052565652,LN21.423550566,HT472.907,RH0.005,RV0.008,DH0.907,DV
1.307,GM4,CL1
GS,PN5292,N 4660992.853376,E 558716.499147,EL428.383024,--
EP,TM09:12:12,LA42.052581595,LN21.423554560,HT472.995,RH0.006,RV0.008,DH0.907,DV
1.308,GM4,CL1
GS,PN5293,N 4660997.778901,E 558717.376030,EL428.470853,--
EP,TM09:12:14,LA42.052597400,LN21.423559602,HT473.155,RH0.006,RV0.008,DH0.907,DV
1.308,GM4,CL1
GS,PN5294,N 4661002.664128,E 558718.493945,EL428.631023,--
EP,TM09:12:16,LA42.052613434,LN21.423564739,HT473.360,RH0.006,RV0.007,DH0.959,DV
1.308,GM4,CL1
GS,PN5295,N 4661007.620104,E 558719.633142,EL428.836579,--
EP,TM09:12:18,LA42.052630486,LN21.423569960,HT473.586,RH0.005,RV0.008,DH0.907,DV
1.308,GM4,CL1
GS,PN5296,N 4661012.890221,E 558720.789182,EL429.062493,--
EP,TM09:12:20,LA42.052646839,LN21.423574959,HT473.706,RH0.006,RV0.008,DH0.907,DV
1.308,GM4,CL1
GS,PN5297,N 4661017.944426,E 558721.895773,EL429.181937,--
EP,TM09:12:22,LA42.052663880,LN21.423578424,HT473.832,RH0.006,RV0.008,DH0.907,DV
1.308,GM4,CL1
GS,PN5298,N 4661023.207832,E 558722.648218,EL429.307980,--
EP,TM09:12:24,LA42.052680707,LN21.423580827,HT474.001,RH0.006,RV0.009,DH0.907,DV
1.308,GM4,CL1
GS,PN5299,N 4661028.403148,E 558723.157240,EL429.477480,--
EP,TM09:12:27,LA42.052696799,LN21.423585283,HT474.216,RH0.006,RV0.009,DH0.908,DV
1.308,GM4,CL1
GS,PN5300,N 4661033.375785,E 558724.140017,EL429.692416,--
EP,TM09:12:31,LA42.052712143,LN21.423595866,HT474.327,RH0.006,RV0.009,DH0.908,DV
1.309,GM4,CL1
GS,PN5301,N 4661038.129146,E 558726.532228,EL429.803272,--
EP,TM09:12:33,LA42.052726124,LN21.423608285,HT474.337,RH0.006,RV0.009,DH0.908,DV
1.309,GM4,CL1
GS,PN5302,N 4661042.465664,E 558729.349810,EL429.813497,--
EP,TM09:12:35,LA42.052739979,LN21.423620322,HT474.455,RH0.006,RV0.009,DH0.908,DV
1.309,GM4,CL1
GS,PN5303,N 4661046.762782,E 558732.080108,EL429.931080,--
EP,TM09:12:45,LA42.052754086,LN21.423631770,HT474.630,RH0.005,RV0.008,DH0.908,DV
1.309,GM4,CL1
GS,PN5304,N 4661051.136284,E 558734.674304,EL430.106768,--
EP,TM09:12:48,LA42.052769557,LN21.423643154,HT474.890,RH0.005,RV0.008,DH0.908,DV
1.310,GM4,CL1

GS,PN5305,N 4661055.930617,E 558737.250105,EL430.366410,--
EP,TM09:12:50,LA42.052786326,LN21.423649385,HT475.144,RH0.006,RV0.009,DH0.908,DV
1.310,GM4,CL1
GS,PN5306,N 4661061.115303,E 558738.638923,EL430.620822,--
EP,TM09:12:52,LA42.052803838,LN21.423653972,HT475.218,RH0.006,RV0.009,DH0.909,DV
1.310,GM4,CL1
GS,PN5307,N 4661066.526130,E 558739.647934,EL430.694302,--
EP,TM09:12:54,LA42.052819915,LN21.423657939,HT475.472,RH0.006,RV0.009,DH0.909,DV
1.310,GM4,CL1
GS,PN5308,N 4661071.493158,E 558740.518049,EL430.948584,--
EP,TM09:12:55,LA42.052835768,LN21.423662896,HT475.667,RH0.006,RV0.009,DH0.909,DV
1.310,GM4,CL1
GS,PN5309,N 4661076.392866,E 558741.616399,EL431.143588,--
EP,TM09:12:57,LA42.052852890,LN21.423667601,HT475.793,RH0.006,RV0.009,DH0.909,DV
1.310,GM4,CL1
GS,PN5310,N 4661081.683614,E 558742.653673,EL431.269919,--
EP,TM09:12:59,LA42.052869365,LN21.423668820,HT475.868,RH0.007,RV0.010,DH0.909,DV
1.310,GM4,CL1
GS,PN5311,N 4661086.768246,E 558742.891394,EL431.344682,--
EP,TM09:13:00,LA42.052885995,LN21.423669557,HT476.007,RH0.006,RV0.009,DH0.909,DV
1.310,GM4,CL1
GS,PN5312,N 4661091.899702,E 558743.018242,EL431.484009,--
EP,TM09:13:02,LA42.052902406,LN21.423671931,HT476.092,RH0.006,RV0.009,DH0.909,DV
1.311,GM4,CL1
GS,PN5313,N 4661096.966548,E 558743.521564,EL431.568977,--
EP,TM09:13:04,LA42.052918805,LN21.423676355,HT476.247,RH0.007,RV0.010,DH0.909,DV
1.311,GM4,CL1
GS,PN5314,N 4661102.033960,E 558744.496117,EL431.724229,--
EP,TM09:13:05,LA42.052935028,LN21.423683578,HT476.401,RH0.006,RV0.009,DH0.909,DV
1.311,GM4,CL1
GS,PN5315,N 4661107.052186,E 558746.114049,EL431.877610,--
EP,TM09:13:07,LA42.052949419,LN21.423694024,HT476.619,RH0.007,RV0.010,DH0.909,DV
1.311,GM4,CL1
GS,PN5316,N 4661111.511273,E 558748.477144,EL432.095733,--
EP,TM09:14:38,LA42.052961517,LN21.423708683,HT476.870,RH0.006,RV0.009,DH0.913,DV
1.315,GM4,CL1
GS,PN5317,N 4661115.271296,E 558751.814167,EL432.347025,--
EP,TM09:14:52,LA42.052970493,LN21.423728206,HT477.085,RH0.006,RV0.008,DH0.913,DV
1.316,GM4,CL1
GS,PN5318,N 4661118.077558,E 558756.276912,EL432.562151,--
EP,TM09:14:56,LA42.052978144,LN21.423748158,HT477.376,RH0.006,RV0.008,DH0.913,DV
1.316,GM4,CL1
GS,PN5319,N 4661120.476010,E 558760.841582,EL432.853107,--
EP,TM09:15:05,LA42.052983392,LN21.423769958,HT477.582,RH0.006,RV0.009,DH0.914,DV
1.317,GM4,CL1
GS,PN5320,N 4661122.136450,E 558765.836886,EL433.059299,--
EP,TM09:15:08,LA42.052986737,LN21.423791962,HT477.780,RH0.007,RV0.010,DH0.914,DV
1.317,GM4,CL1
GS,PN5321,N 4661123.210260,E 558770.883894,EL433.256923,--
EP,TM09:15:10,LA42.052990537,LN21.423814496,HT478.107,RH0.007,RV0.011,DH0.977,DV
1.592,GM4,CL1
GS,PN5322,N 4661124.425476,E 558776.051601,EL433.583704,--
EP,TM09:15:13,LA42.052995706,LN21.423836308,HT478.388,RH0.007,RV0.011,DH0.914,DV
1.317,GM4,CL1
GS,PN5323,N 4661126.061822,E 558781.049948,EL433.864738,--
EP,TM09:15:16,LA42.052998881,LN21.423859357,HT478.783,RH0.007,RV0.010,DH0.914,DV
1.317,GM4,CL1
GS,PN5324,N 4661127.085183,E 558786.337649,EL434.259824,--
EP,TM09:15:18,LA42.053000515,LN21.423882077,HT479.058,RH0.007,RV0.010,DH0.914,DV
1.317,GM4,CL1
GS,PN5325,N 4661127.632700,E 558791.553586,EL434.534674,--
EP,TM09:15:20,LA42.053003067,LN21.423904258,HT479.484,RH0.007,RV0.010,DH0.914,DV
1.317,GM4,CL1

GS,PN5326,N 4661128.462331,E 558796.643374,EL434.961251,--
EP,TM09:15:23,LA42.053006356,LN21.423927300,HT479.797,RH0.007,RV0.010,DH0.914,DV
1.317,GM4,CL1
GS,PN5327,N 4661129.520810,E 558801.929183,EL435.273626,--
EP,TM09:15:25,LA42.053007268,LN21.423950439,HT480.031,RH0.007,RV0.010,DH0.915,DV
1.317,GM4,CL1
GS,PN5328,N 4661129.846332,E 558807.243193,EL435.508203,--
EP,TM09:15:27,LA42.053007537,LN21.423972807,HT480.381,RH0.007,RV0.010,DH0.915,DV
1.317,GM4,CL1
GS,PN5329,N 4661129.972115,E 558812.381759,EL435.857894,--
EP,TM09:15:29,LA42.053008718,LN21.423994657,HT480.774,RH0.007,RV0.010,DH0.915,DV
1.318,GM4,CL1
GS,PN5330,N 4661130.378416,E 558817.399153,EL436.251332,--
EP,TM09:15:31,LA42.053011472,LN21.424016160,HT481.116,RH0.007,RV0.010,DH0.915,DV
1.318,GM4,CL1
GS,PN5331,N 4661131.268903,E 558822.332509,EL436.592754,--
EP,TM09:15:33,LA42.053016584,LN21.424037976,HT481.388,RH0.007,RV0.010,DH0.915,DV
1.318,GM4,CL1
GS,PN5332,N 4661132.887588,E 558827.331810,EL436.865146,--
EP,TM09:15:35,LA42.053022627,LN21.424058872,HT481.605,RH0.007,RV0.010,DH0.915,DV
1.318,GM4,CL1
GS,PN5333,N 4661134.791666,E 558832.117560,EL437.081943,--
EP,TM09:15:37,LA42.053030096,LN21.424078865,HT482.010,RH0.006,RV0.009,DH0.915,DV
1.318,GM4,CL1
GS,PN5334,N 4661137.133840,E 558836.691999,EL437.486691,--
EP,TM09:15:40,LA42.053039350,LN21.424097432,HT482.237,RH0.006,RV0.009,DH0.915,DV
1.318,GM4,CL1
GS,PN5335,N 4661140.024224,E 558840.934209,EL437.714043,--
EP,TM09:15:42,LA42.053052998,LN21.424110688,HT482.439,RH0.006,RV0.009,DH0.915,DV
1.318,GM4,CL1
GS,PN5336,N 4661144.259594,E 558843.944742,EL437.916255,--
EP,TM09:15:45,LA42.053069171,LN21.424106930,HT482.439,RH0.006,RV0.009,DH0.915,DV
1.318,GM4,CL1
GS,PN5337,N 4661149.241412,E 558843.039820,EL437.916039,--
EP,TM09:15:47,LA42.053080911,LN21.424090579,HT482.196,RH0.006,RV0.009,DH0.915,DV
1.318,GM4,CL1
GS,PN5338,N 4661152.831904,E 558839.252890,EL437.672476,--
EP,TM09:15:49,LA42.053089222,LN21.424071575,HT482.118,RH0.006,RV0.009,DH0.915,DV
1.318,GM4,CL1
GS,PN5339,N 4661155.359208,E 558834.865184,EL437.594594,--
EP,TM09:15:51,LA42.053098477,LN21.424053225,HT481.910,RH0.006,RV0.009,DH0.916,DV
1.318,GM4,CL1
GS,PN5340,N 4661158.179119,E 558830.625255,EL437.387298,--
EP,TM09:15:53,LA42.053106295,LN21.424033809,HT481.742,RH0.006,RV0.009,DH0.916,DV
1.318,GM4,CL1
GS,PN5341,N 4661160.553728,E 558826.144144,EL437.218761,--
EP,TM09:15:55,LA42.053110956,LN21.424011428,HT481.708,RH0.007,RV0.010,DH0.916,DV
1.319,GM4,CL1
GS,PN5342,N 4661161.948612,E 558820.989882,EL437.184772,--
EP,TM09:15:57,LA42.053113666,LN21.423987600,HT481.697,RH0.006,RV0.009,DH0.916,DV
1.319,GM4,CL1
GS,PN5343,N 4661162.739127,E 558815.508216,EL437.173878,--
EP,TM09:15:59,LA42.053113509,LN21.423963347,HT481.707,RH0.007,RV0.010,DH0.916,DV
1.319,GM4,CL1
GS,PN5344,N 4661162.644437,E 558809.936361,EL437.184120,--
EP,TM09:16:01,LA42.053113966,LN21.423939520,HT481.672,RH0.006,RV0.009,DH0.916,DV
1.319,GM4,CL1
GS,PN5345,N 4661162.739827,E 558804.460763,EL437.149304,--
EP,TM09:16:02,LA42.053114313,LN21.423916553,HT481.755,RH0.006,RV0.009,DH0.916,DV
1.319,GM4,CL1
GS,PN5346,N 4661162.802795,E 558799.182854,EL437.232123,--
EP,TM09:16:04,LA42.053107526,LN21.423894548,HT481.995,RH0.006,RV0.009,DH0.916,DV
1.319,GM4,CL1

GS,PN5347,N 4661160.667256,E 558794.144498,EL437.472218,--
EP,TM09:16:06,LA42.053098889,LN21.423874655,HT482.231,RH0.006,RV0.009,DH0.916,DV
1.319,GM4,CL1
GS,PN5348,N 4661157.964860,E 558789.595947,EL437.707986,--
EP,TM09:16:07,LA42.053094688,LN21.423852615,HT482.366,RH0.007,RV0.009,DH0.916,DV
1.319,GM4,CL1
GS,PN5349,N 4661156.626987,E 558784.542808,EL437.843329,--
EP,TM09:16:08,LA42.053092922,LN21.423828739,HT482.597,RH0.007,RV0.009,DH0.916,DV
1.319,GM4,CL1
GS,PN5350,N 4661156.036542,E 558779.061471,EL438.074190,--
EP,TM09:16:09,LA42.053091175,LN21.423802016,HT482.777,RH0.006,RV0.009,DH0.916,DV
1.319,GM4,CL1
GS,PN5351,N 4661155.446577,E 558772.926224,EL438.253836,--
EP,TM09:16:10,LA42.053089221,LN21.423778794,HT482.969,RH0.006,RV0.009,DH0.916,DV
1.319,GM4,CL1
GS,PN5352,N 4661154.799288,E 558767.595600,EL438.446567,--
EP,TM09:16:11,LA42.053086630,LN21.423753988,HT483.149,RH0.007,RV0.010,DH0.916,DV
1.319,GM4,CL1
GS,PN5353,N 4661153.952836,E 558761.902765,EL438.626017,--
EP,TM09:16:12,LA42.053083153,LN21.423726078,HT483.353,RH0.007,RV0.010,DH0.916,DV
1.319,GM4,CL1
GS,PN5354,N 4661152.826796,E 558755.499206,EL438.830597,--
EP,TM09:16:12,LA42.053080060,LN21.423703044,HT483.496,RH0.006,RV0.009,DH0.916,DV
1.319,GM4,CL1
GS,PN5355,N 4661151.828878,E 558750.214635,EL438.973054,--
EP,TM09:16:13,LA42.053076844,LN21.423680259,HT483.673,RH0.007,RV0.010,DH0.916,DV
1.319,GM4,CL1
GS,PN5356,N 4661150.793030,E 558744.987965,EL439.150455,--
EP,TM09:16:13,LA42.053073444,LN21.423658080,HT483.830,RH0.007,RV0.009,DH0.916,DV
1.319,GM4,CL1
GS,PN5357,N 4661149.702124,E 558739.900829,EL439.307706,--
EP,TM09:16:14,LA42.053068479,LN21.423636429,HT483.949,RH0.007,RV0.010,DH0.916,DV
1.319,GM4,CL1
GS,PN5358,N 4661148.129135,E 558734.938994,EL439.426074,--
EP,TM09:16:15,LA42.053062218,LN21.423614432,HT484.047,RH0.007,RV0.010,DH0.916,DV
1.319,GM4,CL1
GS,PN5359,N 4661146.155756,E 558729.900919,EL439.524016,--
EP,TM09:16:15,LA42.053055307,LN21.423591620,HT484.117,RH0.006,RV0.009,DH0.916,DV
1.319,GM4,CL1
GS,PN5360,N 4661143.980356,E 558724.677209,EL439.594211,--
EP,TM09:16:16,LA42.053048688,LN21.423567469,HT484.224,RH0.007,RV0.010,DH0.916,DV
1.319,GM4,CL1
GS,PN5361,N 4661141.892338,E 558719.145353,EL439.700918,--
EP,TM09:16:16,LA42.053042844,LN21.423541598,HT484.354,RH0.007,RV0.010,DH0.916,DV
1.319,GM4,CL1
GS,PN5362,N 4661140.040065,E 558713.216028,EL439.831487,--
EP,TM09:16:17,LA42.053037470,LN21.423514027,HT484.509,RH0.007,RV0.010,DH0.917,DV
1.319,GM4,CL1
GS,PN5363,N 4661138.329753,E 558706.895273,EL439.986366,--
EP,TM09:16:18,LA42.053032508,LN21.423485177,HT484.648,RH0.007,RV0.010,DH0.917,DV
1.319,GM4,CL1
GS,PN5364,N 4661136.744021,E 558700.279339,EL440.125815,--
EP,TM09:16:18,LA42.053028843,LN21.423454708,HT484.884,RH0.007,RV0.010,DH0.917,DV
1.319,GM4,CL1
GS,PN5365,N 4661135.555529,E 558693.288050,EL440.361531,--
EP,TM09:16:19,LA42.053026770,LN21.423422351,HT485.053,RH0.007,RV0.010,DH0.917,DV
1.319,GM4,CL1
GS,PN5366,N 4661134.854275,E 558685.858960,EL440.530051,--
EP,TM09:16:19,LA42.053025471,LN21.423399797,HT485.184,RH0.007,RV0.010,DH0.917,DV
1.319,GM4,CL1
GS,PN5367,N 4661134.410368,E 558680.680250,EL440.661703,--
EP,TM09:16:20,LA42.053024284,LN21.423376554,HT485.325,RH0.007,RV0.010,DH0.917,DV
1.319,GM4,CL1

GS,PN5368,N 4661133.999928,E 558675.342964,EL440.803011,--
EP,TM09:16:20,LA42.053023330,LN21.423352495,HT485.454,RH0.007,RV0.010,DH0.917,DV
1.319,GM4,CL1
GS,PN5369,N 4661133.659840,E 558669.817658,EL440.931238,--
EP,TM09:16:20,LA42.053022478,LN21.423328002,HT485.608,RH0.007,RV0.010,DH0.917,DV
1.319,GM4,CL1
GS,PN5370,N 4661133.350409,E 558664.192104,EL441.085713,--
EP,TM09:16:21,LA42.053022312,LN21.423303963,HT485.800,RH0.007,RV0.010,DH0.917,DV
1.319,GM4,CL1
GS,PN5371,N 4661133.253176,E 558658.669380,EL441.278006,--
EP,TM09:16:21,LA42.053022953,LN21.423280393,HT485.958,RH0.007,RV0.010,DH0.917,DV
1.319,GM4,CL1
GS,PN5372,N 4661133.406086,E 558653.252313,EL441.435654,--
EP,TM09:16:22,LA42.053023928,LN21.423257295,HT486.193,RH0.007,RV0.010,DH0.917,DV
1.319,GM4,CL1
GS,PN5373,N 4661133.662724,E 558647.942832,EL441.670444,--
EP,TM09:16:22,LA42.053025235,LN21.423234616,HT486.358,RH0.007,RV0.010,DH0.917,DV
1.319,GM4,CL1
GS,PN5374,N 4661134.022737,E 558642.728711,EL441.835532,--
EP,TM09:16:22,LA42.053026768,LN21.423212540,HT486.513,RH0.007,RV0.010,DH0.917,DV
1.319,GM4,CL1
GS,PN5375,N 4661134.453632,E 558637.652600,EL441.991206,--
EP,TM09:16:23,LA42.053029866,LN21.423180422,HT486.892,RH0.006,RV0.009,DH1.032,DV
1.413,GM4,CL1
GS,PN5376,N 4661135.348070,E 558630.265233,EL442.369474,--
EP,TM09:16:24,LA42.053033110,LN21.423149382,HT487.264,RH0.006,RV0.010,DH1.032,DV
1.413,GM4,CL1
GS,PN5377,N 4661136.289663,E 558623.125110,EL442.741390,--
EP,TM09:16:24,LA42.053035920,LN21.423119102,HT487.437,RH0.006,RV0.009,DH1.032,DV
1.413,GM4,CL1
GS,PN5378,N 4661137.098890,E 558616.160745,EL442.914503,--
EP,TM09:16:25,LA42.053038799,LN21.423090175,HT487.509,RH0.007,RV0.011,DH1.032,DV
1.413,GM4,CL1
GS,PN5379,N 4661137.931910,E 558609.507095,EL442.987360,--
EP,TM09:16:25,LA42.053041949,LN21.423060850,HT487.551,RH0.006,RV0.009,DH0.917,DV
1.320,GM4,CL1
GS,PN5380,N 4661138.847747,E 558602.761332,EL443.028921,--
EP,TM09:16:26,LA42.053045454,LN21.423029505,HT487.572,RH0.006,RV0.008,DH0.917,DV
1.320,GM4,CL1
GS,PN5381,N 4661139.869252,E 558595.550441,EL443.049716,--
EP,TM09:16:26,LA42.053047928,LN21.423007417,HT487.565,RH0.006,RV0.009,DH0.917,DV
1.320,GM4,CL1
GS,PN5382,N 4661140.590282,E 558590.469223,EL443.042935,--
EP,TM09:16:27,LA42.053050476,LN21.422984423,HT487.568,RH0.006,RV0.009,DH0.917,DV
1.320,GM4,CL1
GS,PN5383,N 4661141.332419,E 558585.179382,EL443.045659,--
EP,TM09:16:27,LA42.053053050,LN21.422960856,HT487.543,RH0.006,RV0.009,DH0.917,DV
1.320,GM4,CL1
GS,PN5384,N 4661142.081687,E 558579.758140,EL443.020603,--
EP,TM09:16:28,LA42.053055504,LN21.422937575,HT487.485,RH0.006,RV0.009,DH0.917,DV
1.320,GM4,CL1
GS,PN5385,N 4661142.794237,E 558574.402781,EL442.962580,--
EP,TM09:16:28,LA42.053057677,LN21.422914617,HT487.399,RH0.006,RV0.009,DH0.917,DV
1.320,GM4,CL1
GS,PN5386,N 4661143.420992,E 558569.122429,EL442.876936,--
EP,TM09:16:28,LA42.053059428,LN21.422891873,HT487.249,RH0.006,RV0.009,DH0.917,DV
1.320,GM4,CL1
GS,PN5387,N 4661143.917661,E 558563.892099,EL442.727236,--
EP,TM09:16:29,LA42.053060801,LN21.422869570,HT487.013,RH0.006,RV0.009,DH0.917,DV
1.320,GM4,CL1
GS,PN5388,N 4661144.299035,E 558558.764281,EL442.490681,--
EP,TM09:16:29,LA42.053061818,LN21.422837761,HT486.790,RH0.006,RV0.009,DH1.032,DV
1.413,GM4,CL1

GS,PN5389,N 4661144.552022,E 558551.453287,EL442.268099,--
EP,TM09:16:30,LA42.053061243,LN21.422808250,HT486.661,RH0.006,RV0.010,DH1.032,DV
1.413,GM4,CL1
GS,PN5390,N 4661144.318432,E 558544.674325,EL442.139043,--
EP,TM09:16:31,LA42.053059282,LN21.422779804,HT486.571,RH0.006,RV0.010,DH1.032,DV
1.413,GM4,CL1
GS,PN5391,N 4661143.659555,E 558538.143565,EL442.049372,--
EP,TM09:16:31,LA42.053055872,LN21.422752609,HT486.455,RH0.006,RV0.010,DH0.917,DV
1.320,GM4,CL1
GS,PN5392,N 4661142.555730,E 558531.903929,EL441.933619,--
EP,TM09:16:32,LA42.053051167,LN21.422727061,HT486.369,RH0.007,RV0.010,DH0.917,DV
1.320,GM4,CL1
GS,PN5393,N 4661141.055807,E 558526.046041,EL441.847262,--
EP,TM09:16:32,LA42.053045672,LN21.422704750,HT486.299,RH0.006,RV0.009,DH0.917,DV
1.320,GM4,CL1
GS,PN5394,N 4661139.318475,E 558520.933663,EL441.777563,--
EP,TM09:16:33,LA42.053038070,LN21.422680059,HT486.239,RH0.006,RV0.009,DH0.917,DV
1.320,GM4,CL1
GS,PN5395,N 4661136.926382,E 558515.280196,EL441.717467,--
EP,TM09:16:34,LA42.053029745,LN21.422657800,HT486.157,RH0.007,RV0.009,DH0.917,DV
1.320,GM4,CL1
GS,PN5396,N 4661134.315808,E 558510.187122,EL441.635333,--
EP,TM09:17:16,LA42.053021132,LN21.422638388,HT486.066,RH0.007,RV0.010,DH0.919,DV
1.321,GM4,CL1
GS,PN5397,N 4661131.622082,E 558505.748930,EL441.544634,--
EP,TM09:17:17,LA42.053011499,LN21.422620217,HT485.965,RH0.006,RV0.009,DH0.919,DV
1.321,GM4,CL1
GS,PN5398,N 4661128.616061,E 558501.598690,EL441.443614,--
EP,TM09:17:18,LA42.053000058,LN21.422600599,HT485.864,RH0.007,RV0.009,DH0.919,DV
1.321,GM4,CL1
GS,PN5399,N 4661125.049395,E 558497.120406,EL441.341812,--
EP,TM09:17:19,LA42.052989191,LN21.422583755,HT485.773,RH0.007,RV0.010,DH0.919,DV
1.321,GM4,CL1
GS,PN5400,N 4661121.665088,E 558493.278017,EL441.250721,--
EP,TM09:17:20,LA42.052977076,LN21.422566670,HT485.677,RH0.007,RV0.010,DH0.919,DV
1.321,GM4,CL1
GS,PN5401,N 4661117.895371,E 558489.383347,EL441.154905,--
EP,TM09:17:20,LA42.052964167,LN21.422549618,HT485.600,RH0.007,RV0.010,DH0.919,DV
1.321,GM4,CL1
GS,PN5402,N 4661113.880646,E 558485.498382,EL441.078315,--
EP,TM09:17:21,LA42.052951455,LN21.422533153,HT485.522,RH0.007,RV0.010,DH0.919,DV
1.321,GM4,CL1
GS,PN5403,N 4661109.928017,E 558481.747997,EL440.999980,--
EP,TM09:17:22,LA42.052938900,LN21.422517346,HT485.447,RH0.007,RV0.010,DH0.919,DV
1.321,GM4,CL1
GS,PN5404,N 4661106.025020,E 558478.148177,EL440.924947,--
EP,TM09:17:23,LA42.052927074,LN21.422501824,HT485.399,RH0.007,RV0.010,DH0.919,DV
1.321,GM4,CL1
GS,PN5405,N 4661102.347474,E 558474.611912,EL440.876756,--
EP,TM09:17:24,LA42.052914936,LN21.422480536,HT485.311,RH0.007,RV0.010,DH0.919,DV
1.321,GM4,CL1
GS,PN5406,N 4661098.562753,E 558469.751613,EL440.789416,--
EP,TM09:17:25,LA42.052906606,LN21.422460431,HT485.270,RH0.007,RV0.010,DH0.919,DV
1.321,GM4,CL1
GS,PN5407,N 4661095.954728,E 558465.153625,EL440.748373,--
EP,TM09:17:26,LA42.052901607,LN21.422438610,HT485.196,RH0.007,RV0.010,DH0.919,DV
1.321,GM4,CL1
GS,PN5408,N 4661094.371321,E 558460.152633,EL440.674044,--
EP,TM09:17:28,LA42.052898433,LN21.422414481,HT485.130,RH0.007,RV0.010,DH0.919,DV
1.321,GM4,CL1
GS,PN5409,N 4661093.346422,E 558454.616742,EL440.608247,--
EP,TM09:17:29,LA42.052895305,LN21.422392583,HT485.144,RH0.007,RV0.010,DH0.919,DV
1.321,GM4,CL1

GS,PN5410,N 4661092.339817,E 558449.593330,EL440.622318,--
EP,TM09:17:31,LA42.052889439,LN21.422369617,HT485.157,RH0.007,RV0.010,DH0.919,DV
1.321,GM4,CL1
GS,PN5411,N 4661090.486602,E 558444.331649,EL440.634609,--
EP,TM09:17:32,LA42.052880744,LN21.422347414,HT485.195,RH0.007,RV0.010,DH0.919,DV
1.321,GM4,CL1
GS,PN5412,N 4661087.762224,E 558439.252403,EL440.673551,--
EP,TM09:17:33,LA42.052870799,LN21.422327858,HT485.316,RH0.007,RV0.010,DH0.919,DV
1.322,GM4,CL1
GS,PN5413,N 4661084.657316,E 558434.784601,EL440.794202,--
EP,TM09:17:35,LA42.052863947,LN21.422307869,HT485.304,RH0.007,RV0.010,DH0.919,DV
1.322,GM4,CL1
GS,PN5414,N 4661082.505520,E 558430.209230,EL440.782522,--
EP,TM09:17:36,LA42.052855605,LN21.422286303,HT485.372,RH0.007,RV0.010,DH0.919,DV
1.322,GM4,CL1
GS,PN5415,N 4661079.891234,E 558425.275424,EL440.849662,--
EP,TM09:17:37,LA42.052847190,LN21.422267017,HT485.541,RH0.007,RV0.010,DH0.920,DV
1.322,GM4,CL1
GS,PN5416,N 4661077.258971,E 558420.865685,EL441.018627,--
EP,TM09:17:39,LA42.052838959,LN21.422246310,HT485.718,RH0.007,RV0.011,DH0.920,DV
1.322,GM4,CL1
GS,PN5417,N 4661074.680591,E 558416.128964,EL441.195758,--
EP,TM09:17:40,LA42.052833759,LN21.422224007,HT485.767,RH0.007,RV0.011,DH0.920,DV
1.322,GM4,CL1
GS,PN5418,N 4661073.034103,E 558411.017769,EL441.244720,--
EP,TM09:36:11,LA42.052201984,LN21.422757176,HT472.582,RH0.008,RV0.010,DH1.076,DV
1.254,GM4,CL1
GS,PN7,N 4660879.157554,E 558535.133942,EL428.057629,--
EP,TM09:37:03,LA42.052153883,LN21.422744545,HT474.069,RH0.009,RV0.012,DH0.998,DV
1.233,GM4,CL1
GS,PN5419,N 4660864.295364,E 558532.354642,EL429.544703,--
EP,TM09:37:05,LA42.052137408,LN21.422741322,HT473.922,RH0.009,RV0.012,DH0.998,DV
1.233,GM4,CL1
GS,PN5420,N 4660859.207122,E 558531.656256,EL429.397623,--
EP,TM09:37:06,LA42.052118797,LN21.422737780,HT473.787,RH0.009,RV0.012,DH0.998,DV
1.233,GM4,CL1
GS,PN5421,N 4660853.459262,E 558530.889875,EL429.262632,--
EP,TM09:37:07,LA42.052102174,LN21.422734357,HT473.655,RH0.009,RV0.012,DH0.998,DV
1.233,GM4,CL1
GS,PN5422,N 4660848.324651,E 558530.145709,EL429.130723,--
EP,TM09:37:07,LA42.052085011,LN21.422730586,HT473.515,RH0.009,RV0.011,DH0.998,DV
1.233,GM4,CL1
GS,PN5423,N 4660843.023147,E 558529.323148,EL428.990482,--
EP,TM09:37:08,LA42.052067043,LN21.422726620,HT473.363,RH0.008,RV0.011,DH0.998,DV
1.233,GM4,CL1
GS,PN5424,N 4660837.472844,E 558528.457884,EL428.838234,--
EP,TM09:37:09,LA42.052047592,LN21.422722438,HT473.198,RH0.008,RV0.011,DH0.998,DV
1.233,GM4,CL1
GS,PN5425,N 4660831.464794,E 558527.546568,EL428.673216,--
EP,TM09:37:10,LA42.052026405,LN21.422718065,HT473.024,RH0.009,RV0.012,DH0.998,DV
1.233,GM4,CL1
GS,PN5426,N 4660824.920511,E 558526.595765,EL428.499204,--
EP,TM09:37:10,LA42.052009388,LN21.422714509,HT472.875,RH0.009,RV0.012,DH0.997,DV
1.233,GM4,CL1
GS,PN5427,N 4660819.664476,E 558525.822293,EL428.350840,--
EP,TM09:37:11,LA42.051991380,LN21.422710786,HT472.717,RH0.009,RV0.012,DH0.997,DV
1.233,GM4,CL1
GS,PN5428,N 4660814.102181,E 558525.012772,EL428.192257,--
EP,TM09:37:12,LA42.051972333,LN21.422706900,HT472.555,RH0.009,RV0.012,DH0.997,DV
1.233,GM4,CL1
GS,PN5429,N 4660808.219300,E 558524.168622,EL428.030532,--
EP,TM09:37:12,LA42.051951902,LN21.422702936,HT472.390,RH0.009,RV0.012,DH0.997,DV
1.233,GM4,CL1

GS,PN5430,N 4660801.909166,E 558523.309796,EL427.865072,--
EP,TM09:37:13,LA42.051930054,LN21.422698940,HT472.211,RH0.009,RV0.012,DH0.997,DV
1.233,GM4,CL1
GS,PN5431,N 4660795.161867,E 558522.447417,EL427.686137,--
EP,TM09:37:13,LA42.051906883,LN21.422694910,HT472.017,RH0.009,RV0.012,DH0.997,DV
1.233,GM4,CL1
GS,PN5432,N 4660788.006471,E 558521.580562,EL427.491853,--
EP,TM09:37:14,LA42.051882953,LN21.422690844,HT471.812,RH0.009,RV0.012,DH0.997,DV
1.233,GM4,CL1
GS,PN5433,N 4660780.616736,E 558520.707591,EL427.287522,--
EP,TM09:37:15,LA42.051858899,LN21.422686829,HT471.612,RH0.009,RV0.012,DH0.997,DV
1.233,GM4,CL1
GS,PN5434,N 4660773.189097,E 558519.846355,EL427.087440,--
EP,TM09:37:15,LA42.051842718,LN21.422684214,HT471.467,RH0.009,RV0.012,DH0.997,DV
1.233,GM4,CL1
GS,PN5435,N 4660768.192384,E 558519.286893,EL426.942376,--
EP,TM09:37:15,LA42.051826301,LN21.422681620,HT471.313,RH0.009,RV0.012,DH0.997,DV
1.233,GM4,CL1
GS,PN5436,N 4660763.123299,E 558518.732788,EL426.788392,--
EP,TM09:37:16,LA42.051809579,LN21.422679052,HT471.180,RH0.009,RV0.012,DH0.997,DV
1.233,GM4,CL1
GS,PN5437,N 4660757.959907,E 558518.185407,EL426.655020,--
EP,TM09:37:16,LA42.051792518,LN21.422676439,HT471.038,RH0.009,RV0.012,DH0.997,DV
1.232,GM4,CL1
GS,PN5438,N 4660752.692135,E 558517.628458,EL426.512587,--
EP,TM09:37:17,LA42.051775086,LN21.422673846,HT470.888,RH0.009,RV0.012,DH0.997,DV
1.232,GM4,CL1
GS,PN5439,N 4660747.309687,E 558517.077119,EL426.362897,--
EP,TM09:37:17,LA42.051757324,LN21.422671358,HT470.740,RH0.009,RV0.012,DH0.997,DV
1.232,GM4,CL1
GS,PN5440,N 4660741.825694,E 558516.550824,EL426.214470,--
EP,TM09:37:17,LA42.051739228,LN21.422668984,HT470.585,RH0.009,RV0.012,DH0.997,DV
1.232,GM4,CL1
GS,PN5441,N 4660736.239037,E 558516.051506,EL426.060314,--
EP,TM09:37:18,LA42.051720790,LN21.422666665,HT470.429,RH0.009,RV0.012,DH0.997,DV
1.232,GM4,CL1
GS,PN5442,N 4660730.546835,E 558515.565841,EL425.903781,--
EP,TM09:37:18,LA42.051702030,LN21.422664376,HT470.271,RH0.009,RV0.012,DH0.997,DV
1.232,GM4,CL1
GS,PN5443,N 4660724.755348,E 558515.087875,EL425.745885,--
EP,TM09:37:19,LA42.051682973,LN21.422662148,HT470.110,RH0.009,RV0.012,DH0.997,DV
1.232,GM4,CL1
GS,PN5444,N 4660718.872467,E 558514.624493,EL425.584607,--
EP,TM09:37:19,LA42.051663549,LN21.422659910,HT469.941,RH0.009,RV0.012,DH0.997,DV
1.232,GM4,CL1
GS,PN5445,N 4660712.876279,E 558514.159907,EL425.415856,--
EP,TM09:37:19,LA42.051643847,LN21.422657762,HT469.774,RH0.009,RV0.012,DH0.997,DV
1.232,GM4,CL1
GS,PN5446,N 4660706.794616,E 558513.716611,EL425.248960,--
EP,TM09:37:20,LA42.051623832,LN21.422655616,HT469.594,RH0.009,RV0.012,DH0.997,DV
1.232,GM4,CL1
GS,PN5447,N 4660700.616153,E 558513.274498,EL425.068683,--
EP,TM09:37:20,LA42.051603532,LN21.422653537,HT469.425,RH0.009,RV0.012,DH0.997,DV
1.232,GM4,CL1
GS,PN5448,N 4660694.350358,E 558512.848740,EL424.899938,--
EP,TM09:37:21,LA42.051582920,LN21.422651584,HT469.255,RH0.009,RV0.012,DH0.997,DV
1.232,GM4,CL1
GS,PN5449,N 4660687.987981,E 558512.452572,EL424.729672,--
EP,TM09:37:21,LA42.051562022,LN21.422649786,HT469.088,RH0.009,RV0.011,DH0.997,DV
1.232,GM4,CL1
GS,PN5450,N 4660681.538102,E 558512.092850,EL424.562204,--
EP,TM09:37:21,LA42.051540846,LN21.422648101,HT468.909,RH0.009,RV0.012,DH0.997,DV
1.232,GM4,CL1

GS,PN5451,N 4660675.002655,E 558511.759640,EL424.383853,--
EP,TM09:37:22,LA42.051519406,LN21.422646537,HT468.724,RH0.009,RV0.012,DH0.997,DV
1.232,GM4,CL1
GS,PN5452,N 4660668.385673,E 558511.455027,EL424.198708,--
EP,TM09:37:22,LA42.051497704,LN21.422645080,HT468.542,RH0.009,RV0.012,DH0.997,DV
1.232,GM4,CL1
GS,PN5453,N 4660661.688315,E 558511.175699,EL424.016741,--
EP,TM09:37:23,LA42.051475701,LN21.422643722,HT468.354,RH0.009,RV0.012,DH0.997,DV
1.232,GM4,CL1
GS,PN5454,N 4660654.898172,E 558510.919717,EL423.828601,--
EP,TM09:37:23,LA42.051453477,LN21.422642418,HT468.169,RH0.009,RV0.012,DH0.997,DV
1.232,GM4,CL1
GS,PN5455,N 4660648.040283,E 558510.676835,EL423.643273,--
EP,TM09:37:23,LA42.051430985,LN21.422641163,HT467.990,RH0.009,RV0.012,DH0.997,DV
1.232,GM4,CL1
GS,PN5456,N 4660641.099548,E 558510.445988,EL423.463872,--
EP,TM09:37:24,LA42.051408256,LN21.422640017,HT467.796,RH0.009,RV0.012,DH0.997,DV
1.232,GM4,CL1
GS,PN5457,N 4660634.085807,E 558510.240578,EL423.269776,--
EP,TM09:37:24,LA42.051385430,LN21.422638966,HT467.610,RH0.009,RV0.012,DH0.997,DV
1.232,GM4,CL1
GS,PN5458,N 4660627.042602,E 558510.057347,EL423.083975,--
EP,TM09:37:25,LA42.051362605,LN21.422638025,HT467.420,RH0.009,RV0.012,DH0.997,DV
1.232,GM4,CL1
GS,PN5459,N 4660619.999680,E 558509.899348,EL422.893651,--
EP,TM09:37:25,LA42.051339825,LN21.422637277,HT467.238,RH0.009,RV0.011,DH0.997,DV
1.232,GM4,CL1
GS,PN5460,N 4660612.971168,E 558509.785751,EL422.712248,--
EP,TM09:37:25,LA42.051317097,LN21.422636744,HT467.045,RH0.009,RV0.012,DH0.997,DV
1.232,GM4,CL1
GS,PN5461,N 4660605.958891,E 558509.721146,EL422.519267,--
EP,TM09:37:26,LA42.051294381,LN21.422636416,HT466.866,RH0.010,RV0.013,DH0.997,DV
1.232,GM4,CL1
GS,PN5462,N 4660598.951076,E 558509.703756,EL422.339956,--
EP,TM09:37:26,LA42.051271715,LN21.422636148,HT466.669,RH0.009,RV0.011,DH0.997,DV
1.232,GM4,CL1
GS,PN5463,N 4660591.958515,E 558509.700226,EL422.143162,--
EP,TM09:37:27,LA42.051249083,LN21.422636019,HT466.488,RH0.009,RV0.012,DH0.997,DV
1.232,GM4,CL1
GS,PN5464,N 4660584.976659,E 558509.728208,EL421.961697,--
EP,TM09:37:27,LA42.051226478,LN21.422636089,HT466.296,RH0.009,RV0.011,DH0.997,DV
1.232,GM4,CL1
GS,PN5465,N 4660578.003490,E 558509.802009,EL421.769477,--
EP,TM09:37:27,LA42.051203894,LN21.422636198,HT466.118,RH0.009,RV0.011,DH0.997,DV
1.232,GM4,CL1
GS,PN5466,N 4660571.037023,E 558509.884667,EL421.591373,--
EP,TM09:37:28,LA42.051181340,LN21.422636222,HT465.928,RH0.009,RV0.012,DH0.997,DV
1.232,GM4,CL1
GS,PN5467,N 4660564.079597,E 558509.947859,EL421.402022,--
EP,TM09:37:28,LA42.051158775,LN21.422636333,HT465.736,RH0.009,RV0.011,DH0.996,DV
1.232,GM4,CL1
GS,PN5468,N 4660557.118970,E 558510.031060,EL421.209996,--
EP,TM09:37:29,LA42.051136208,LN21.422636629,HT465.542,RH0.009,RV0.012,DH0.996,DV
1.232,GM4,CL1
GS,PN5469,N 4660550.158262,E 558510.156496,EL421.015854,--
EP,TM09:37:29,LA42.051113646,LN21.422637145,HT465.341,RH0.009,RV0.011,DH0.996,DV
1.232,GM4,CL1
GS,PN5470,N 4660543.199418,E 558510.332705,EL420.814608,--
EP,TM09:37:29,LA42.051091067,LN21.422637861,HT465.158,RH0.009,RV0.012,DH0.996,DV
1.232,GM4,CL1
GS,PN5471,N 4660536.235414,E 558510.554843,EL420.631003,--
EP,TM09:37:30,LA42.051068490,LN21.422638813,HT464.964,RH0.009,RV0.012,DH0.996,DV
1.232,GM4,CL1

GS,PN5472,N 4660529.272876,E 558510.831272,EL420.437059,--
EP,TM09:37:30,LA42.051045930,LN21.422639931,HT464.776,RH0.009,RV0.011,DH0.996,DV
1.232,GM4,CL1
GS,PN5473,N 4660522.315718,E 558511.145723,EL420.249508,--
EP,TM09:37:31,LA42.051023358,LN21.422641203,HT464.577,RH0.009,RV0.012,DH0.996,DV
1.232,GM4,CL1
GS,PN5474,N 4660515.354947,E 558511.495675,EL420.050642,--
EP,TM09:37:31,LA42.051000838,LN21.422642603,HT464.381,RH0.009,RV0.011,DH0.996,DV
1.232,GM4,CL1
GS,PN5475,N 4660508.410687,E 558511.874887,EL419.853830,--
EP,TM09:37:31,LA42.050978514,LN21.422644101,HT464.178,RH0.009,RV0.012,DH0.996,DV
1.232,GM4,CL1
GS,PN5476,N 4660501.527106,E 558512.275936,EL419.650904,--
EP,TM09:37:32,LA42.050956679,LN21.422645705,HT463.988,RH0.009,RV0.012,DH0.996,DV
1.232,GM4,CL1
GS,PN5477,N 4660494.794610,E 558512.700302,EL419.461387,--
EP,TM09:37:32,LA42.050935500,LN21.422647311,HT463.794,RH0.009,RV0.012,DH0.996,DV
1.231,GM4,CL1
GS,PN5478,N 4660488.264310,E 558513.123358,EL419.266850,--
EP,TM09:37:33,LA42.050915032,LN21.422648855,HT463.612,RH0.009,RV0.012,DH0.996,DV
1.231,GM4,CL1
GS,PN5479,N 4660481.953192,E 558513.530558,EL419.084754,--
EP,TM09:37:33,LA42.050895361,LN21.422650295,HT463.429,RH0.009,RV0.011,DH0.996,DV
1.231,GM4,CL1
GS,PN5480,N 4660475.887777,E 558513.911605,EL418.902252,--
EP,TM09:37:33,LA42.050876733,LN21.422651589,HT463.266,RH0.009,RV0.012,DH0.996,DV
1.231,GM4,CL1
GS,PN5481,N 4660470.143825,E 558514.256484,EL418.739252,--
EP,TM09:37:34,LA42.050859587,LN21.422652595,HT463.120,RH0.009,RV0.012,DH0.996,DV
1.231,GM4,CL1
GS,PN5482,N 4660464.856724,E 558514.531301,EL418.593056,--
EP,TM09:37:34,LA42.050837334,LN21.422653735,HT462.920,RH0.009,RV0.011,DH0.996,DV
1.231,GM4,CL1
GS,PN5483,N 4660457.994189,E 558514.850039,EL418.392519,--
EP,TM09:37:35,LA42.050819562,LN21.422654744,HT462.732,RH0.009,RV0.011,DH0.996,DV
1.231,GM4,CL1
GS,PN5484,N 4660452.513821,E 558515.127449,EL418.204900,--
EP,TM09:37:36,LA42.050802912,LN21.422656507,HT462.573,RH0.009,RV0.012,DH0.996,DV
1.231,GM4,CL1
GS,PN5485,N 4660447.380948,E 558515.574916,EL418.045892,--
EP,TM09:37:37,LA42.050786512,LN21.422658054,HT462.396,RH0.009,RV0.012,DH0.996,DV
1.231,GM4,CL1
GS,PN5486,N 4660442.324800,E 558515.972310,EL417.868756,--
EP,TM09:39:14,LA42.050796430,LN21.422655405,HT462.482,RH0.008,RV0.011,DH0.923,DV
1.223,GM4,CL1
GS,PN5487,N 4660445.379267,E 558515.338193,EL417.954605,--
EP,TM09:39:27,LA42.050796406,LN21.422655410,HT460.604,RH0.008,RV0.010,DH0.923,DV
1.223,GM4,CL1
GS,PN8,N 4660445.371964,E 558515.339460,EL416.076344,--
EP,TM09:40:15,LA42.050751124,LN21.422661892,HT462.038,RH0.008,RV0.011,DH0.923,DV
1.220,GM4,CL1
GS,PN5488,N 4660431.415810,E 558516.944588,EL417.510369,--
EP,TM09:40:19,LA42.050733675,LN21.422664452,HT461.884,RH0.008,RV0.011,DH0.923,DV
1.220,GM4,CL1
GS,PN5489,N 4660426.037872,E 558517.577270,EL417.356093,--
EP,TM09:40:21,LA42.050716736,LN21.422667063,HT461.724,RH0.009,RV0.012,DH0.923,DV
1.220,GM4,CL1
GS,PN5490,N 4660420.817498,E 558518.220660,EL417.196242,--
EP,TM09:40:22,LA42.050699930,LN21.422669994,HT461.573,RH0.008,RV0.011,DH0.923,DV
1.220,GM4,CL1
GS,PN5491,N 4660415.638893,E 558518.936927,EL417.045410,--
EP,TM09:40:23,LA42.050683065,LN21.422672787,HT461.407,RH0.008,RV0.011,DH0.923,DV
1.220,GM4,CL1

GS,PN5492,N 4660410.441855,E 558519.621801,EL416.878947,--
EP,TM09:40:24,LA42.050664222,LN21.422675890,HT461.226,RH0.009,RV0.011,DH0.923,DV
1.220,GM4,CL1
GS,PN5493,N 4660404.634927,E 558520.382836,EL416.698703,--
EP,TM09:40:25,LA42.050648024,LN21.422678503,HT461.067,RH0.009,RV0.012,DH0.923,DV
1.220,GM4,CL1
GS,PN5494,N 4660399.643297,E 558521.024724,EL416.539448,--
EP,TM09:40:26,LA42.050630865,LN21.422681383,HT460.899,RH0.009,RV0.012,DH0.922,DV
1.220,GM4,CL1
GS,PN5495,N 4660394.355351,E 558521.730245,EL416.371620,--
EP,TM09:40:26,LA42.050612884,LN21.422684530,HT460.720,RH0.009,RV0.012,DH0.922,DV
1.220,GM4,CL1
GS,PN5496,N 4660388.814594,E 558522.499287,EL416.191832,--
EP,TM09:40:27,LA42.050594099,LN21.422687969,HT460.548,RH0.009,RV0.012,DH0.922,DV
1.220,GM4,CL1
GS,PN5497,N 4660383.026471,E 558523.337544,EL416.020272,--
EP,TM09:40:28,LA42.050574579,LN21.422691591,HT460.357,RH0.011,RV0.016,DH0.922,DV
1.220,GM4,CL1
GS,PN5498,N 4660377.011879,E 558524.219648,EL415.829370,--
EP,TM09:40:29,LA42.050554325,LN21.422695280,HT460.154,RH0.009,RV0.014,DH1.013,DV
1.507,GM4,CL1
GS,PN5499,N 4660370.770800,E 558525.119134,EL415.626432,--
EP,TM09:40:30,LA42.050533320,LN21.422699012,HT459.947,RH0.009,RV0.014,DH1.013,DV
1.507,GM4,CL1
GS,PN5500,N 4660364.298432,E 558526.030194,EL415.419179,--
EP,TM09:40:30,LA42.050517150,LN21.422701883,HT459.778,RH0.009,RV0.013,DH1.013,DV
1.507,GM4,CL1
GS,PN5501,N 4660359.315792,E 558526.731235,EL415.250298,--
EP,TM09:40:31,LA42.050500624,LN21.422705061,HT459.620,RH0.009,RV0.013,DH1.013,DV
1.507,GM4,CL1
GS,PN5502,N 4660354.223705,E 558527.503727,EL415.091739,--
EP,TM09:40:31,LA42.050483847,LN21.422708778,HT459.462,RH0.009,RV0.013,DH1.013,DV
1.507,GM4,CL1
GS,PN5503,N 4660349.055387,E 558528.400713,EL414.934205,--
EP,TM09:40:32,LA42.050466764,LN21.422712665,HT459.299,RH0.009,RV0.013,DH1.013,DV
1.507,GM4,CL1
GS,PN5504,N 4660343.793142,E 558529.337463,EL414.771176,--
EP,TM09:40:33,LA42.050449395,LN21.422716644,HT459.142,RH0.009,RV0.013,DH0.922,DV
1.219,GM4,CL1
GS,PN5505,N 4660338.442692,E 558530.296174,EL414.613633,--
EP,TM09:40:33,LA42.050431680,LN21.422720586,HT458.973,RH0.009,RV0.012,DH0.922,DV
1.219,GM4,CL1
GS,PN5506,N 4660332.985688,E 558531.247203,EL414.444507,--
EP,TM09:40:34,LA42.050413674,LN21.422724517,HT458.796,RH0.009,RV0.013,DH0.922,DV
1.219,GM4,CL1
GS,PN5507,N 4660327.438623,E 558532.196371,EL414.267958,--
EP,TM09:40:34,LA42.050395395,LN21.422728622,HT458.611,RH0.009,RV0.012,DH0.922,DV
1.219,GM4,CL1
GS,PN5508,N 4660321.807634,E 558533.186369,EL414.082296,--
EP,TM09:40:35,LA42.050376872,LN21.422732895,HT458.425,RH0.008,RV0.011,DH0.922,DV
1.219,GM4,CL1
GS,PN5509,N 4660316.101670,E 558534.215660,EL413.896283,--
EP,TM09:40:36,LA42.050358091,LN21.422737183,HT458.229,RH0.009,RV0.012,DH0.922,DV
1.219,GM4,CL1
GS,PN5510,N 4660310.316499,E 558535.248949,EL413.700737,--
EP,TM09:40:36,LA42.050339043,LN21.422741705,HT458.026,RH0.008,RV0.011,DH0.922,DV
1.219,GM4,CL1
GS,PN5511,N 4660304.449237,E 558536.336661,EL413.497635,--
EP,TM09:40:37,LA42.050319787,LN21.422746394,HT457.842,RH0.009,RV0.012,DH0.922,DV
1.219,GM4,CL1
GS,PN5512,N 4660298.517923,E 558537.463270,EL413.313001,--
EP,TM09:40:37,LA42.050300344,LN21.422751337,HT457.649,RH0.009,RV0.011,DH0.922,DV
1.219,GM4,CL1

GS,PN5513,N 4660292.529592,E 558538.648684,EL413.119879,--
EP,TM09:40:38,LA42.050280682,LN21.422756344,HT457.451,RH0.008,RV0.011,DH0.922,DV
1.219,GM4,CL1
GS,PN5514,N 4660286.473786,E 558539.849436,EL412.922404,--
EP,TM09:40:39,LA42.050260783,LN21.422761338,HT457.233,RH0.008,RV0.011,DH0.922,DV
1.219,GM4,CL1
GS,PN5515,N 4660280.344783,E 558541.047893,EL412.704314,--
EP,TM09:40:39,LA42.050240670,LN21.422766384,HT457.033,RH0.008,RV0.011,DH0.922,DV
1.219,GM4,CL1
GS,PN5516,N 4660274.149915,E 558542.258660,EL412.504521,--
EP,TM09:40:40,LA42.050220346,LN21.422771476,HT456.806,RH0.009,RV0.012,DH0.922,DV
1.219,GM4,CL1
GS,PN5517,N 4660267.890139,E 558543.480849,EL412.277040,--
EP,TM09:40:40,LA42.050199781,LN21.422776647,HT456.613,RH0.009,RV0.013,DH1.116,DV
1.421,GM4,CL1
GS,PN5518,N 4660261.556038,E 558544.721572,EL412.084245,--
EP,TM09:40:41,LA42.050179050,LN21.422782021,HT456.391,RH0.009,RV0.012,DH1.116,DV
1.421,GM4,CL1
GS,PN5519,N 4660255.171358,E 558546.009445,EL411.862107,--
EP,TM09:40:42,LA42.050158122,LN21.422787469,HT456.183,RH0.009,RV0.013,DH1.116,DV
1.421,GM4,CL1
GS,PN5520,N 4660248.725650,E 558547.314630,EL411.654170,--
EP,TM09:40:42,LA42.050136948,LN21.422792870,HT455.962,RH0.009,RV0.012,DH0.922,DV
1.219,GM4,CL1
GS,PN5521,N 4660242.204307,E 558548.609799,EL411.432462,--
EP,TM09:40:43,LA42.050115556,LN21.422798206,HT455.737,RH0.009,RV0.012,DH0.922,DV
1.219,GM4,CL1
GS,PN5522,N 4660235.615558,E 558549.890670,EL411.207976,--
EP,TM09:40:43,LA42.050093933,LN21.422803582,HT455.504,RH0.008,RV0.011,DH0.922,DV
1.219,GM4,CL1
GS,PN5523,N 4660228.955516,E 558551.181262,EL410.974482,--
EP,TM09:40:44,LA42.050072100,LN21.422809026,HT455.268,RH0.008,RV0.011,DH0.922,DV
1.219,GM4,CL1
GS,PN5524,N 4660222.230873,E 558552.488087,EL410.739192,--
EP,TM09:40:45,LA42.050050081,LN21.422814607,HT455.038,RH0.008,RV0.011,DH0.922,DV
1.219,GM4,CL1
GS,PN5525,N 4660215.449164,E 558553.826603,EL410.508339,--
EP,TM09:40:45,LA42.050027875,LN21.422820319,HT454.793,RH0.008,RV0.011,DH0.922,DV
1.219,GM4,CL1
GS,PN5526,N 4660208.609911,E 558555.195922,EL410.264102,--
EP,TM09:40:46,LA42.050005461,LN21.422825990,HT454.555,RH0.008,RV0.011,DH0.922,DV
1.219,GM4,CL1
GS,PN5527,N 4660201.706280,E 558556.556427,EL410.025339,--
EP,TM09:40:46,LA42.045982856,LN21.422831650,HT454.317,RH0.008,RV0.011,DH0.922,DV
1.219,GM4,CL1
GS,PN5528,N 4660194.743956,E 558557.914630,EL409.787237,--
EP,TM09:40:47,LA42.045960023,LN21.422837189,HT454.077,RH0.007,RV0.010,DH0.922,DV
1.219,GM4,CL1
GS,PN5529,N 4660187.711059,E 558559.245844,EL409.547210,--
EP,TM09:40:48,LA42.045936977,LN21.422842645,HT453.836,RH0.008,RV0.010,DH0.922,DV
1.219,GM4,CL1
GS,PN5530,N 4660180.612172,E 558560.558481,EL409.306132,--
EP,TM09:40:48,LA42.045913680,LN21.422847928,HT453.578,RH0.007,RV0.010,DH0.922,DV
1.219,GM4,CL1
GS,PN5531,N 4660173.435464,E 558561.831999,EL409.048533,--
EP,TM09:40:49,LA42.045890186,LN21.422853145,HT453.330,RH0.008,RV0.011,DH0.922,DV
1.219,GM4,CL1
GS,PN5532,N 4660166.198087,E 558563.090797,EL408.800723,--
EP,TM09:40:49,LA42.045866513,LN21.422858409,HT453.088,RH0.007,RV0.010,DH0.922,DV
1.218,GM4,CL1
GS,PN5533,N 4660158.905597,E 558564.361061,EL408.557883,--
EP,TM09:40:50,LA42.045842662,LN21.422863767,HT452.847,RH0.007,RV0.010,DH0.922,DV
1.218,GM4,CL1

GS,PN5534,N 4660151.558219,E 558565.653185,EL408.317371,--
EP,TM09:40:50,LA42.045826659,LN21.422867301,HT452.678,RH0.007,RV0.010,DH0.922,DV
1.218,GM4,CL1
GS,PN5535,N 4660146.628150,E 558566.506033,EL408.147976,--
EP,TM09:40:51,LA42.045810579,LN21.422870817,HT452.523,RH0.007,RV0.010,DH0.922,DV
1.218,GM4,CL1
GS,PN5536,N 4660141.674454,E 558567.355119,EL407.992685,--
EP,TM09:40:51,LA42.045794390,LN21.422874237,HT452.345,RH0.007,RV0.009,DH0.922,DV
1.218,GM4,CL1
GS,PN5537,N 4660136.687173,E 558568.182423,EL407.815047,--
EP,TM09:40:52,LA42.045778133,LN21.422877561,HT452.169,RH0.007,RV0.010,DH0.922,DV
1.218,GM4,CL1
GS,PN5538,N 4660131.678437,E 558568.987701,EL407.638763,--
EP,TM09:40:52,LA42.045761798,LN21.422880842,HT451.999,RH0.007,RV0.009,DH0.922,DV
1.218,GM4,CL1
GS,PN5539,N 4660126.645811,E 558569.783386,EL407.469149,--
EP,TM09:40:52,LA42.045745408,LN21.422883994,HT451.828,RH0.007,RV0.010,DH0.922,DV
1.218,GM4,CL1
GS,PN5540,N 4660121.595858,E 558570.549651,EL407.297624,--
EP,TM09:40:53,LA42.045728921,LN21.422886959,HT451.659,RH0.007,RV0.010,DH0.922,DV
1.218,GM4,CL1
GS,PN5541,N 4660116.515480,E 558571.273182,EL407.129161,--
EP,TM09:40:53,LA42.045712649,LN21.422889769,HT451.491,RH0.007,RV0.009,DH0.922,DV
1.218,GM4,CL1
GS,PN5542,N 4660111.501243,E 558571.960473,EL406.960781,--
EP,TM09:40:54,LA42.045689085,LN21.422893516,HT451.233,RH0.007,RV0.010,DH0.922,DV
1.218,GM4,CL1
GS,PN5543,N 4660104.239561,E 558572.881618,EL406.702910,--
EP,TM09:40:54,LA42.045666891,LN21.422896787,HT451.011,RH0.007,RV0.009,DH0.922,DV
1.218,GM4,CL1
GS,PN5544,N 4660097.399105,E 558573.689944,EL406.480733,--
EP,TM09:40:55,LA42.045646277,LN21.422899624,HT450.792,RH0.007,RV0.009,DH0.922,DV
1.218,GM4,CL1
GS,PN5545,N 4660091.045578,E 558574.394604,EL406.261998,--
EP,TM09:40:56,LA42.045626413,LN21.422902181,HT450.590,RH0.007,RV0.009,DH0.922,DV
1.218,GM4,CL1
GS,PN5546,N 4660084.922860,E 558575.032985,EL406.059209,--
EP,TM09:40:56,LA42.045606421,LN21.422904697,HT450.379,RH0.007,RV0.009,DH0.922,DV
1.218,GM4,CL1
GS,PN5547,N 4660078.760604,E 558575.662241,EL405.848986,--
EP,TM09:40:57,LA42.045586323,LN21.422907123,HT450.186,RH0.007,RV0.009,DH0.922,DV
1.218,GM4,CL1
GS,PN5548,N 4660072.565272,E 558576.271008,EL405.655762,--
EP,TM09:40:57,LA42.045566147,LN21.422909420,HT449.979,RH0.007,RV0.009,DH0.922,DV
1.218,GM4,CL1
GS,PN5549,N 4660066.345767,E 558576.850366,EL405.448463,--
EP,TM09:40:58,LA42.045546253,LN21.422911426,HT449.778,RH0.006,RV0.009,DH0.922,DV
1.218,GM4,CL1
GS,PN5550,N 4660060.212668,E 558577.362099,EL405.246976,--
EP,TM09:40:59,LA42.045527504,LN21.422913015,HT449.583,RH0.007,RV0.009,DH0.922,DV
1.218,GM4,CL1
GS,PN5551,N 4660054.432016,E 558577.775349,EL405.052400,--
EP,TM09:40:59,LA42.045509925,LN21.422914273,HT449.413,RH0.007,RV0.010,DH0.922,DV
1.218,GM4,CL1
GS,PN5552,N 4660049.011666,E 558578.109242,EL404.881811,--
EP,TM09:41:00,LA42.045488840,LN21.422915607,HT449.199,RH0.007,RV0.009,DH0.922,DV
1.218,GM4,CL1
GS,PN5553,N 4660042.509905,E 558578.469727,EL404.667936,--
EP,TM09:41:01,LA42.045470800,LN21.422916705,HT449.029,RH0.007,RV0.010,DH0.922,DV
1.218,GM4,CL1
GS,PN5554,N 4660036.947237,E 558578.768184,EL404.498668,--
EP,TM09:41:02,LA42.045454463,LN21.422917613,HT448.872,RH0.007,RV0.010,DH0.922,DV
1.218,GM4,CL1

GS,PN5555,N 4660031.909236,E 558579.018557,EL404.341624,--
EP,TM09:41:03,LA42.045437737,LN21.422918180,HT448.701,RH0.007,RV0.010,DH0.922,DV
1.218,GM4,CL1
GS,PN5556,N 4660026.750805,E 558579.191505,EL404.169880,--
EP,TM09:42:30,LA42.045453837,LN21.422915907,HT448.980,RH0.009,RV0.013,DH1.187,DV
1.775,GM4,CL1
GS,PN5557,N 4660031.712921,E 558578.628140,EL404.449450,--
EP,TM09:42:38,LA42.045455028,LN21.422916493,HT448.866,RH0.010,RV0.015,DH1.187,DV
1.775,GM4,CL1
GS,PN5558,N 4660032.081291,E 558578.759716,EL404.334672,--
EP,TM09:42:46,LA42.045455065,LN21.422916526,HT446.976,RH0.014,RV0.020,DH1.187,DV
1.775,GM4,CL1
GS,PN9,N 4660032.092925,E 558578.767154,EL402.445155,--
EP,TM09:43:42,LA42.045425134,LN21.422918666,HT448.578,RH0.006,RV0.008,DH0.921,DV
1.210,GM4,CL1
GS,PN5559,N 4660022.863887,E 558579.335521,EL404.047442,--
EP,TM09:43:47,LA42.045407278,LN21.422919214,HT448.418,RH0.006,RV0.008,DH1.014,DV
1.220,GM4,CL1
GS,PN5560,N 4660017.356651,E 558579.506927,EL403.887077,--
EP,TM09:43:49,LA42.045387756,LN21.422919683,HT448.234,RH0.006,RV0.008,DH0.921,DV
1.209,GM4,CL1
GS,PN5561,N 4660011.335577,E 558579.664654,EL403.702833,--
EP,TM09:43:50,LA42.045369828,LN21.422919798,HT448.057,RH0.006,RV0.009,DH0.921,DV
1.209,GM4,CL1
GS,PN5562,N 4660005.805221,E 558579.736771,EL403.526065,--
EP,TM09:43:50,LA42.045353134,LN21.422919865,HT447.904,RH0.006,RV0.009,DH0.921,DV
1.209,GM4,CL1
GS,PN5563,N 4660000.655565,E 558579.794920,EL403.372824,--
EP,TM09:43:51,LA42.045334085,LN21.422919814,HT447.721,RH0.006,RV0.009,DH0.921,DV
1.209,GM4,CL1
GS,PN5564,N 4659994.779265,E 558579.831951,EL403.189712,--
EP,TM09:43:52,LA42.045312821,LN21.422919451,HT447.506,RH0.006,RV0.009,DH0.921,DV
1.209,GM4,CL1
GS,PN5565,N 4659988.219291,E 558579.802807,EL402.974987,--
EP,TM09:43:53,LA42.045295510,LN21.422918912,HT447.342,RH0.007,RV0.009,DH0.921,DV
1.209,GM4,CL1
GS,PN5566,N 4659982.878218,E 558579.723125,EL402.810623,--
EP,TM09:43:53,LA42.045277699,LN21.422918088,HT447.162,RH0.006,RV0.009,DH0.921,DV
1.209,GM4,CL1
GS,PN5567,N 4659977.382320,E 558579.579267,EL402.630218,--
EP,TM09:43:54,LA42.045259743,LN21.422917206,HT447.002,RH0.007,RV0.009,DH0.921,DV
1.209,GM4,CL1
GS,PN5568,N 4659971.841292,E 558579.422454,EL402.470783,--
EP,TM09:43:54,LA42.045241314,LN21.422916151,HT446.821,RH0.007,RV0.009,DH0.921,DV
1.209,GM4,CL1
GS,PN5569,N 4659966.154370,E 558579.227087,EL402.289526,--
EP,TM09:43:56,LA42.045175406,LN21.422910514,HT446.176,RH0.007,RV0.010,DH0.921,DV
1.209,GM4,CL1
GS,PN5570,N 4659945.812496,E 558578.100094,EL401.644375,--
EP,TM09:43:57,LA42.045154338,LN21.422908131,HT445.973,RH0.007,RV0.009,DH0.921,DV
1.209,GM4,CL1
GS,PN5571,N 4659939.308936,E 558577.606377,EL401.441302,--
EP,TM09:43:58,LA42.045132729,LN21.422905439,HT445.754,RH0.007,RV0.009,DH0.921,DV
1.209,GM4,CL1
GS,PN5572,N 4659932.637986,E 558577.042929,EL401.221926,--
EP,TM09:43:58,LA42.045110576,LN21.422902387,HT445.540,RH0.007,RV0.009,DH0.921,DV
1.209,GM4,CL1
GS,PN5573,N 4659925.798204,E 558576.398166,EL401.007911,--
EP,TM09:43:59,LA42.045087884,LN21.422899010,HT445.310,RH0.007,RV0.010,DH0.921,DV
1.209,GM4,CL1
GS,PN5574,N 4659918.791853,E 558575.680157,EL400.778174,--
EP,TM09:43:59,LA42.045064718,LN21.422895435,HT445.089,RH0.007,RV0.010,DH0.921,DV
1.209,GM4,CL1

GS,PN5575,N 4659911.638938,E 558574.917894,EL400.557338,--
EP,TM09:44:00,LA42.045041162,LN21.422891456,HT444.851,RH0.007,RV0.009,DH0.921,DV
1.209,GM4,CL1
GS,PN5576,N 4659904.364752,E 558574.063635,EL400.318993,--
EP,TM09:44:01,LA42.045017422,LN21.422887108,HT444.624,RH0.007,RV0.010,DH0.921,DV
1.209,GM4,CL1
GS,PN5577,N 4659897.033118,E 558573.125011,EL400.092477,--
EP,TM09:44:01,LA42.044993466,LN21.422882438,HT444.378,RH0.007,RV0.009,DH0.921,DV
1.209,GM4,CL1
GS,PN5578,N 4659889.634376,E 558572.113163,EL399.845962,--
EP,TM09:44:02,LA42.044977451,LN21.422879184,HT444.232,RH0.007,RV0.010,DH0.921,DV
1.209,GM4,CL1
GS,PN5579,N 4659884.687860,E 558571.406208,EL399.700158,--
EP,TM09:44:02,LA42.044961373,LN21.422875753,HT444.073,RH0.007,RV0.009,DH0.921,DV
1.209,GM4,CL1
GS,PN5580,N 4659879.721749,E 558570.658805,EL399.540533,--
EP,TM09:44:02,LA42.044945285,LN21.422872203,HT443.919,RH0.007,RV0.009,DH0.921,DV
1.209,GM4,CL1
GS,PN5581,N 4659874.752024,E 558569.884146,EL399.386512,--
EP,TM09:44:03,LA42.044929206,LN21.422868492,HT443.761,RH0.007,RV0.009,DH0.921,DV
1.209,GM4,CL1
GS,PN5582,N 4659869.785041,E 558569.072439,EL399.228718,--
EP,TM09:44:03,LA42.044913144,LN21.422864679,HT443.597,RH0.007,RV0.009,DH0.921,DV
1.209,GM4,CL1
GS,PN5583,N 4659864.822834,E 558568.237163,EL399.064902,--
EP,TM09:44:04,LA42.044897066,LN21.422860735,HT443.442,RH0.007,RV0.010,DH0.921,DV
1.209,GM4,CL1
GS,PN5584,N 4659859.855840,E 558567.371986,EL398.909604,--
EP,TM09:44:04,LA42.044881012,LN21.422856623,HT443.278,RH0.007,RV0.009,DH0.921,DV
1.209,GM4,CL1
GS,PN5585,N 4659854.895489,E 558566.468099,EL398.746103,--
EP,TM09:44:04,LA42.044865000,LN21.422852347,HT443.120,RH0.007,RV0.010,DH0.921,DV
1.209,GM4,CL1
GS,PN5586,N 4659849.947891,E 558565.526269,EL398.587371,--
EP,TM09:44:05,LA42.044848990,LN21.422847902,HT442.957,RH0.007,RV0.010,DH0.921,DV
1.209,GM4,CL1
GS,PN5587,N 4659845.000936,E 558564.545646,EL398.424953,--
EP,TM09:44:05,LA42.044833024,LN21.422843339,HT442.803,RH0.007,RV0.009,DH0.921,DV
1.209,GM4,CL1
GS,PN5588,N 4659840.066921,E 558563.538014,EL398.270715,--
EP,TM09:44:06,LA42.044817072,LN21.422838631,HT442.651,RH0.007,RV0.010,DH0.921,DV
1.209,GM4,CL1
GS,PN5589,N 4659835.137096,E 558562.496779,EL398.118358,--
EP,TM09:44:06,LA42.044801152,LN21.422833751,HT442.490,RH0.007,RV0.009,DH0.921,DV
1.209,GM4,CL1
GS,PN5590,N 4659830.216854,E 558561.416102,EL397.957504,--
EP,TM09:44:06,LA42.044785235,LN21.422828830,HT442.334,RH0.007,RV0.009,DH0.921,DV
1.209,GM4,CL1
GS,PN5591,N 4659825.297473,E 558560.325781,EL397.801271,--
EP,TM09:44:07,LA42.044769326,LN21.422823835,HT442.168,RH0.007,RV0.010,DH0.921,DV
1.209,GM4,CL1
GS,PN5592,N 4659820.380265,E 558559.218634,EL397.635738,--
EP,TM09:44:07,LA42.044753469,LN21.422818706,HT442.004,RH0.007,RV0.009,DH0.921,DV
1.208,GM4,CL1
GS,PN5593,N 4659815.478957,E 558558.080360,EL397.471498,--
EP,TM09:44:08,LA42.044737648,LN21.422813403,HT441.840,RH0.007,RV0.010,DH0.921,DV
1.208,GM4,CL1
GS,PN5594,N 4659810.588657,E 558556.902101,EL397.307877,--
EP,TM09:44:08,LA42.044721798,LN21.422808028,HT441.688,RH0.007,RV0.009,DH0.921,DV
1.208,GM4,CL1
GS,PN5595,N 4659805.688823,E 558555.707466,EL397.155885,--
EP,TM09:44:08,LA42.044705936,LN21.422802459,HT441.521,RH0.007,RV0.010,DH0.921,DV
1.208,GM4,CL1

GS,PN5596,N 4659800.785288,E 558554.468072,EL396.988004,--
EP,TM09:44:09,LA42.044690092,LN21.422796630,HT441.365,RH0.007,RV0.010,DH0.921,DV
1.208,GM4,CL1
GS,PN5597,N 4659795.886590,E 558553.169119,EL396.832078,--
EP,TM09:44:09,LA42.044674255,LN21.422790557,HT441.204,RH0.007,RV0.009,DH0.921,DV
1.208,GM4,CL1
GS,PN5598,N 4659790.989783,E 558551.813947,EL396.671138,--
EP,TM09:44:10,LA42.044658412,LN21.422784230,HT441.039,RH0.007,RV0.010,DH0.921,DV
1.208,GM4,CL1
GS,PN5599,N 4659786.090233,E 558550.400485,EL396.505965,--
EP,TM09:44:10,LA42.044642562,LN21.422777739,HT440.879,RH0.007,RV0.009,DH0.921,DV
1.208,GM4,CL1
GS,PN5600,N 4659781.188548,E 558548.949334,EL396.346310,--
EP,TM09:44:10,LA42.044626673,LN21.422771189,HT440.722,RH0.007,RV0.010,DH0.921,DV
1.208,GM4,CL1
GS,PN5601,N 4659776.274819,E 558547.484536,EL396.189354,--
EP,TM09:44:11,LA42.044610757,LN21.422764527,HT440.562,RH0.007,RV0.010,DH0.921,DV
1.208,GM4,CL1
GS,PN5602,N 4659771.352259,E 558545.994183,EL396.028897,--
EP,TM09:44:11,LA42.044594827,LN21.422757806,HT440.393,RH0.007,RV0.009,DH0.921,DV
1.208,GM4,CL1
GS,PN5603,N 4659766.425573,E 558544.490407,EL395.860461,--
EP,TM09:44:12,LA42.044578920,LN21.422751025,HT440.241,RH0.007,RV0.010,DH0.921,DV
1.208,GM4,CL1
GS,PN5604,N 4659761.505614,E 558542.972799,EL395.707675,--
EP,TM09:44:12,LA42.044563253,LN21.422744216,HT440.073,RH0.007,RV0.009,DH0.921,DV
1.208,GM4,CL1
GS,PN5605,N 4659756.659772,E 558541.448040,EL395.539973,--
EP,TM09:44:13,LA42.044540607,LN21.422734065,HT439.847,RH0.007,RV0.010,DH0.921,DV
1.208,GM4,CL1
GS,PN5606,N 4659749.654693,E 558539.173063,EL395.313822,--
EP,TM09:44:13,LA42.044519435,LN21.422723774,HT439.622,RH0.007,RV0.010,DH0.921,DV
1.208,GM4,CL1
GS,PN5607,N 4659743.103779,E 558536.862109,EL395.088886,--
EP,TM09:44:14,LA42.044499810,LN21.422713695,HT439.401,RH0.007,RV0.010,DH0.921,DV
1.208,GM4,CL1
GS,PN5608,N 4659737.030943,E 558534.596129,EL394.867813,--
EP,TM09:44:14,LA42.044482021,LN21.422704249,HT439.213,RH0.007,RV0.010,DH0.921,DV
1.208,GM4,CL1
GS,PN5609,N 4659731.525289,E 558532.470733,EL394.680348,--
EP,TM09:44:15,LA42.044465951,LN21.422695866,HT439.045,RH0.007,RV0.010,DH0.921,DV
1.208,GM4,CL1
GS,PN5610,N 4659726.552233,E 558530.585254,EL394.512398,--
EP,TM09:44:16,LA42.044447335,LN21.422686108,HT438.854,RH0.008,RV0.010,DH0.921,DV
1.208,GM4,CL1
GS,PN5611,N 4659720.791042,E 558528.390407,EL394.321140,--
EP,TM09:44:17,LA42.044431809,LN21.422677820,HT438.681,RH0.008,RV0.010,DH0.921,DV
1.208,GM4,CL1
GS,PN5612,N 4659715.985797,E 558526.525248,EL394.147865,--
EP,TM09:44:18,LA42.044416195,LN21.422669078,HT438.513,RH0.008,RV0.011,DH0.921,DV
1.208,GM4,CL1
GS,PN5613,N 4659711.152354,E 558524.556218,EL393.980161,--
EP,TM09:44:19,LA42.044401824,LN21.422657981,HT438.259,RH0.009,RV0.014,DH1.185,DV
1.771,GM4,CL1
GS,PN5614,N 4659706.698304,E 558522.042748,EL393.726006,--
EP,TM09:44:21,LA42.044387334,LN21.422647126,HT438.015,RH0.008,RV0.013,DH0.921,DV
1.208,GM4,CL1
GS,PN5615,N 4659702.207609,E 558519.584994,EL393.481417,--
EP,TM09:46:15,LA42.044397441,LN21.422657950,HT438.336,RH0.008,RV0.011,DH0.920,DV
1.202,GM4,CL1
GS,PN5616,N 4659705.346125,E 558522.046627,EL393.802863,--
EP,TM09:46:26,LA42.044397444,LN21.422657971,HT436.437,RH0.007,RV0.010,DH0.920,DV
1.202,GM4,CL1

GS,PN10,N 4659705.347027,E 558522.051621,EL391.903588,--

Плаќањето е успешно завршено

Број на извршената трансакција: 4042818

Датум на валута
09.02.2021

Назив на налогодавач:
Борче Стојановски
Питу Гули 47 б

Назив на налогопримач:
НРБМ
Буџет на РМ

Трансакциска сметка на

Трансакциска сметка на
100-0000000-630-95

Банка на налогодавач:

Банка на налогопримач:
AKN 5

Даночен број или ЕМБС:
6528805

Износ:
МКД 3907

Повикување на број:

Уплатна сметка:

Цел на плаќање:
Издавање на податоци во дигитална форма

Сметка на буџетски корисник:
2100100450-787-11

Приходна шифра и програма:
724116-20 ☐ преку МИПС

Потпис:

Датум на уплата:
09.02.2021

Место на плаќање:
Интернет Casys cPay

Налог ПП50

ВКУПНО ЗА ПРИЈАВА	3726
АДМИНИСТРАТИВНА ТАКСА	0
ПРОВИЗИЈА	81
ЗАВЕРКА НА ГЕОДЕТСКИ ЕЛАБОРАТ	100.00
ВКУПНО ЗА НАПЛАТА	**3907**

РЕПУБЛИКА СЕВЕРНА МАКЕДОНИЈА
АГЕНЦИЈА ЗА КАТАСТАР НА НЕДВИЖНОСТИ

КООРДИНАТИ НА ТОЧКИ ОД ГЕОДЕТСКАТА РЕФЕРЕНТНА МРЕЖА

Ознака (тип) на геодетска	Бр. на точка	Y	X	H
Тригонометриска точка	4-133	7558832.4	4659733.25	394.65

MakEdit

2/17/2021 11:58:38 AM

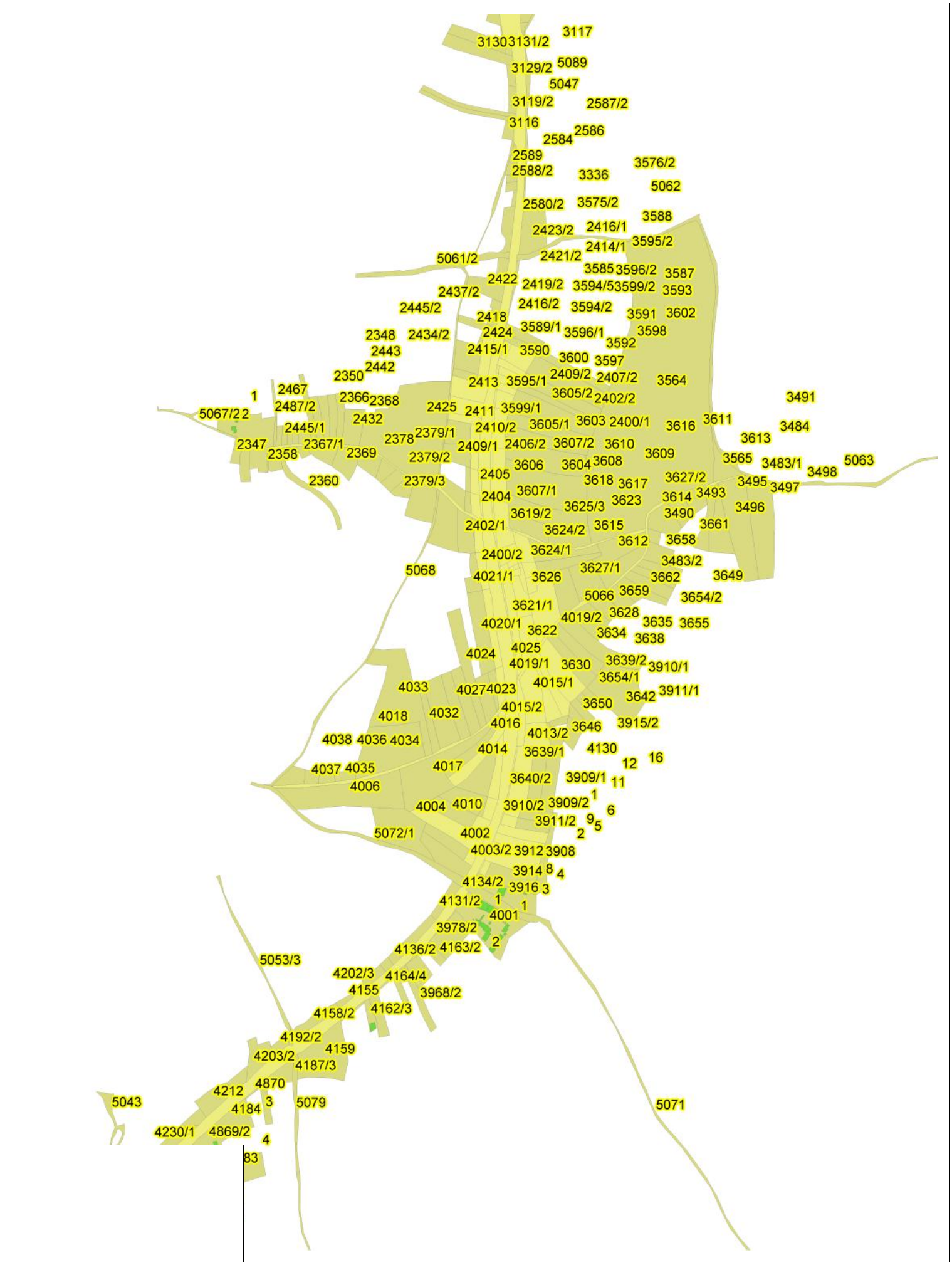

Printed with MakEdit

ДОКУМЕНТАЦИОНА ОСНОВА
ПРИЛОГ НА

УРБАНИСТИЧКИ ПРОЕКТ ВОН ОПФАТ НА УРБАНИСТИЧКИ ПЛАН

ЗА БЕНЗИНСКА ПУМПНА СТАНИЦА СО ПРИДРУЖНИ И УСЛУЖНИ ОБЈЕКТИ НА КП 3621/1, КП 3622, КП 3623, КП 3625/1, КП 3624/1, КО РОМАНОВЦЕ - ВОН.ГР., ОПШТИНА КУМАНОВО

ТЕХНИЧКИ БРОЈ **09/21**
12.2021 год.

ДОКУМЕНТАЦИОНА ОСНОВА

ПРИЛОГ НА

УРБАНИСТИЧКИ ПРОЕКТ ВОН ОПФАТ НА УРБАНИСТИЧКИ ПЛАН

ЗА БЕНЗИНСКА ПУМПНА СТАНИЦА СО ПРИДРУЖНИ И УСЛУЖНИ ОБЈЕКТИ НА КП 3621/1, КП 3622, КП 3623, КП 3625/1, КП 3624/1, КО РОМАНОВЦЕ - ВОН.ГР., ОПШТИНА КУМАНОВО

ЛОКАЦИЈА: КП БР. 3621/1, 3622, 3623, 3625/1 И 3624/1, м.в."СЕЛИШТЕ", КО РОМАНОВЦЕ - ВОНГРАД, ОПШТИНА КУМАНОВО

ПРЕДМЕТ: УРБАНИСТИЧКИ ПРОЕКТ ВОН ОПФАТ НА УРБАНИСТИЧКИ ПЛАН ЗА БЕНЗИНСКА ПУМПА СТАНИЦА СО ПРИДРУЖНИ И УСЛУЖНИ ОБЈЕКТИ НА КП 3621/1, КП 3622, КП 3623, КП 3625/1, КП 3624/1, КО РОМАНОВЦЕ – ВОН.ГР., ОПШТИНА КУМАНОВО

ОДОБРУВА: МИНИСТЕР ЗА ТРАНСПОРТ И ВРСКИ

ИЗРАБОТУВА: ДРУШТВО ЗА АРХИТЕКТОНСКИ ДЕЈНОСТИ И ИНЖЕНЕРСТВО, ТЕХНИЧКО ИСПИТУВАЊЕ И АНАЛИЗА "**ТАЈФА АРХИТЕКТИ**" ДООЕЛ КУМАНОВО

КУМАНОВО
А: УЛ.ЖИВКО ЧАЛО 23
Т: 070511131/078472484
Е: lazarevski@tajfa.mk

СКОПЈЕ
А: БУЛ.ПАРТИЗАНСКИ ОДРЕДИ 17-3/2
Т: 023241130
Е: contact@tajfa.mk

РАБОТЕН ТИМ:

Планер - потписник м-р **Стефан Лазаревски**, дипл.инж.арх.

Планери м-р **Биљана Насковиќ**, дипл.инж.арх.

Билјана Христоманова, дипл.инж.арх.

Соработници - урбанизам

Томаида Димитровска, маг.инж.арх.

Љубица Ефтимова, маг.инж.арх.

ТЕХНИЧКИ БРОЈ: 09/21

УПРАВИТЕЛ: м-р **Стефан Лазаревски**, дипл.инж.арх.

ДАТУМ: 12.2021 год.

СОДРЖИНА НА ДОКУМЕНТАЦИОНА ОСНОВА

1. ПОВРШИНА И ОПИС НА ГРАНИЦИТЕ НА ПРОЕКТНИОТ ОПФАТ СО ГЕОГРАФСКО И ГЕОДЕТСКО ОДРЕДУВАЊЕ НА НЕГОВОТО ПОДРАЧЈЕ....5
2. ИСТОРИЈАТ НА ПЛАНИРАЊЕТО И УРЕДУВАЊЕТО НА ПОДРАЧЈЕТО ВО БЛИЗИНА НА ПРОЕКТНИОТ ОПФАТ И НЕГОВАТА НЕПОСРЕДНА ОКОЛИНА....11
3. ПОДАТОЦИ ЗА ПРИРОДНИТЕ ЧИНИТЕЛИ КОИ МОЖАТ ДА ВЛИЈААТ НА РАЗВОЈОТ НА ПОДРАЧЈЕТО ВО РАМКИ НА ПРОЕКТНИОТ ОПФАТ, НА ПРОЕКТНИ РЕШЕНИЈА И НА НИВНОТО СПРОВЕДУВАЊЕ....11
3.1. Географски чинители....11
3.2. Геолошки чинители....12
3.3. Геомеханички чинители....12
3.4. Сеизмички чинители....12
3.5. Климатолошки чинители....13
3.6. Хидрографски чинители....14
3.7. Природни чинители....14
4. ПОДАТОЦИ ЗА СОЗДАДЕНИТЕ ВРЕДНОСТИ И ЧИНИТЕЛИ КОИ ЈА СИНТЕТИЗИРААТ СОСТОЈБАТА НА НАЧИНОТ НА ЧОВЕКОВАТА УПОТРЕБА НА ЗЕМЈИШТЕТО ВО РАМКИТЕ НА ПРОЕКТНИОТ ОПФАТ....15
5. ИНВЕНТАРИЗАЦИЈА НА ЗЕМЈИШТЕТО ВО ПРОЕКТНИОТ ОПФАТ, ИЗГРАДЕНИОТ ГРАДЕЖЕН ФОНД, ВКУПНАТА ФИЗИЧКА СУПРАСТРУКТУРА И ИНСТАЛАЦИИ ВО РАМКИ НА ПРОЕКТНИОТ ОПФАТ....15
6. ИНВЕНТАРИЗАЦИЈА НА ГРАДБИ СО РЕЖИМ НА ЗАШТИТА НА КУЛТУРНО НАСЛЕДСТВО, ПОСТОЈНИ СПОМЕНИЧКИ ЦЕЛИНИ, КУЛТУРНИ ПРЕДЕЛИ И ДРУГО....16
7. ИНВЕНТАРИЗАЦИЈА НА ИЗГРАДЕНАТА КОМУНАЛНА ИНФРАСТРУКТУРА....16
7.1. Хидротехничка инфаструктура....16
7.2. Гасоводна инфаструктура....16
7.3. Електро-енергетска инфаструктура....16
7.4. Телекомуникациска инфаструктура....17
7.5. Сообраќајна инфаструктура....17
7.6. Железничка инфаструктура....17
8. ДРУГИ ПОДАТОЦИ ОД СУБЈЕКТИТЕ РЕЛЕВАНТНИ ЗА ПОДРАЧЈЕТО ВО ПРОЕКТНИОТ ОПФАТ. 17
9. НУМЕРИЧКИ ПОКАЗАТЕЛИ....20

ТЕКСТУАЛЕН ДЕЛ

1. ПОВРШИНА И ОПИС НА ГРАНИЦИТЕ НА ПРОЕКТНИОТ ОПФАТ СО ГЕОГРАФСКО И ГЕОДЕТСКО ОДРЕДУВАЊЕ НА НЕГОВОТО ПОДРАЧЈЕ

Проектниот опфат кој е предмет на уредување со Урбанистички проект вон опфат на урбанистички план за бензиска пумпа станица со придружни и услужни објекти на КП 3621/1, КП 3622, КП 3623, КП 3625/1, КП 3624/1, КО Романовце-вон.гр., Општина Куманово, зафаќа површина од 26793,82м^2 (2,68ха) и неговата местоположба е ограничена на површината на катастарските парцели КП бр.3621/1, 3622, 3623, 3625/1 и 3624/1, м.в. „Селиште“ , КО Романовце-вонград, општина Куманово.

Границата на проектниот опфат е прикажана со линија која ги поврзува сите прекршни точки, означени со редни броеви од 1 до 455 и кои се дадени табеларно со X и Y координати:

КООРДИНАТИ НА ПЛАНСКИ ОПФАТ:		
	X	Y
T1	X=7558635.4850	Y=4660285.6080
T2	X=7558629.0400	Y=4660324.4980
T3	X=7558621.5150	Y=4660352.1010
T4	X=7558613.8750	Y=4660349.8760
T5	X=7558589.9840	Y=4660339.5860
T6	X=7558584.3080	Y=4660362.1036
T7	X=7558567.4220	Y=4660353.3720
T8	X=7558569.3016	Y=4660341.3631
T9	X=7558561.9944	Y=4660350.3591
Испакнатост -0.1328 Центар 7558585.2804,4660369.2737 Радиус 30.0000 почеток на агол 219 крај на агол 189		
T10	X=7558555.6363	Y=4660364.6661
T11	X=7558555.0903	Y=4660368.1790
T12	X=7558555.0189	Y=4660368.6388
T13	X=7558554.9475	Y=4660369.0987
T14	X=7558554.8762	Y=4660369.5586
T15	X=7558554.8050	Y=4660370.0185
T16	X=7558554.7338	Y=4660370.4784
T17	X=7558554.6626	Y=4660370.9383
T18	X=7558554.5916	Y=4660371.3982
T19	X=7558554.5206	Y=4660371.8580
T20	X=7558554.4496	Y=4660372.3179
T21	X=7558554.3787	Y=4660372.7778
T22	X=7558554.3079	Y=4660373.2376
T23	X=7558554.2372	Y=4660373.6975
T24	X=7558554.1665	Y=4660374.1573
T25	X=7558554.0959	Y=4660374.6171
T26	X=7558554.0253	Y=4660375.0768
T27	X=7558553.9548	Y=4660375.5366
T28	X=7558553.8844	Y=4660375.9963
T29	X=7558553.8141	Y=4660376.4559
T30	X=7558553.7438	Y=4660376.9155
T31	X=7558553.6736	Y=4660377.3751
T32	X=7558553.6034	Y=4660377.8347
T33	X=7558553.5334	Y=4660378.2941
T34	X=7558553.4634	Y=4660378.7535
T35	X=7558553.3935	Y=4660379.2127
T36	X=7558553.3237	Y=4660379.6719
T37	X=7558553.2540	Y=4660380.1310
T38	X=7558553.1845	Y=4660380.5900
T39	X=7558553.1150	Y=4660381.0489
T40	X=7558553.0457	Y=4660381.5077
T41	X=7558552.9765	Y=4660381.9664
T42	X=7558552.9074	Y=4660382.4250
T43	X=7558552.8384	Y=4660382.8835
T44	X=7558552.7697	Y=4660383.3418
T45	X=7558552.7010	Y=4660383.8001
T46	X=7558552.6325	Y=4660384.2583
T47	X=7558552.4942	Y=4660385.1857
T48	X=7558552.2911	Y=4660386.5576
T49	X=7558552.0896	Y=4660387.9285
T50	X=7558551.8901	Y=4660389.2984
T51	X=7558551.6927	Y=4660390.6672
T52	X=7558551.4976	Y=4660392.0347

T53	X=7558551.3049 Y=4660393.4009
T54	X=7558551.1149 Y=4660394.7645
T55	X=7558550.9279 Y=4660396.1255
T56	X=7558550.7432 Y=4660397.4894
T57	X=7558550.5613 Y=4660398.8531
T58	X=7558550.3821 Y=4660400.2170
T59	X=7558550.2056 Y=4660401.5812
T60	X=7558550.0327 Y=4660402.9405
T61	X=7558549.8623 Y=4660404.3025
T62	X=7558549.6939 Y=4660405.6701
T63	X=7558549.5277 Y=4660407.0395
T64	X=7558549.3635 Y=4660408.4105
T65	X=7558549.2011 Y=4660409.7833
T66	X=7558549.0397 Y=4660411.1634
T67	X=7558548.8807 Y=4660412.5357
T68	X=7558548.7735 Y=4660413.4696
T69	X=7558548.7208 Y=4660413.9297
T70	X=7558548.6683 Y=4660414.3901
T71	X=7558548.6158 Y=4660414.8507
T72	X=7558548.5634 Y=4660415.3114
T73	X=7558548.5112 Y=4660415.7724
T74	X=7558548.4590 Y=4660416.2336
T75	X=7558548.4069 Y=4660416.6950
T76	X=7558548.3548 Y=4660417.1566
T77	X=7558548.3029 Y=4660417.6184
T78	X=7558548.2509 Y=4660418.0804
T79	X=7558548.1991 Y=4660418.5426
T80	X=7558548.1472 Y=4660419.0050
T81	X=7558548.0955 Y=4660419.4676
T82	X=7558548.0437 Y=4660419.9303
T83	X=7558547.9919 Y=4660420.3933
T84	X=7558547.9402 Y=4660420.8564
T85	X=7558547.8885 Y=4660421.3198
T86	X=7558547.8368 Y=4660421.7833
T87	X=7558547.7851 Y=4660422.2470
T88	X=7558547.7333 Y=4660422.7108
T89	X=7558547.6816 Y=4660423.1749
T90	X=7558547.6298 Y=4660423.6391
T91	X=7558547.5780 Y=4660424.1035
T92	X=7558547.5261 Y=4660424.5681
T93	X=7558547.4742 Y=4660425.0329
T94	X=7558547.4222 Y=4660425.4979
T95	X=7558547.3701 Y=4660425.9631
T96	X=7558547.2658 Y=4660426.8941
T97	X=7558547.1610 Y=4660427.8259
T98	X=7558547.0559 Y=4660428.7586
T99	X=7558546.9502 Y=4660429.6921
T100	X=7558546.8440 Y=4660430.6264
T101	X=7558546.7373 Y=4660431.5609
T102	X=7558546.6300 Y=4660432.4954
T103	X=7558546.5223 Y=4660433.4295
T104	X=7558546.4142 Y=4660434.3628
T105	X=7558546.3059 Y=4660435.2932
T106	X=7558546.2519 Y=4660435.7567
T107	X=7558546.0937 Y=4660437.1150
T108	X=7558545.8956 Y=4660438.8335
T109	X=7558545.7264 Y=4660440.3427
T110	X=7558545.5799 Y=4660441.6884
T111	X=7558545.4396 Y=4660443.0235
T112	X=7558545.3055 Y=4660444.3533
T113	X=7558545.1749 Y=4660445.7020
T114	X=7558545.0485 Y=4660447.0553
T115	X=7558544.9259 Y=4660448.4131
T116	X=7558544.8064 Y=4660449.7757
T117	X=7558544.6904 Y=4660451.1305
T118	X=7558544.5746 Y=4660452.5094
T119	X=7558544.4950 Y=4660453.4712
T120	X=7558544.4568 Y=4660453.9336
T121	X=7558544.4187 Y=4660454.3967
T122	X=7558544.3806 Y=4660454.8603
T123	X=7558544.3425 Y=4660455.3246
T124	X=7558544.3044 Y=4660455.7894
T125	X=7558544.2664 Y=4660456.2547
T126	X=7558544.1900 Y=4660457.1868
T127	X=7558544.1134 Y=4660458.1206
T128	X=7558544.0363 Y=4660459.0560
T129	X=7558543.9586 Y=4660459.9926
T130	X=7558543.8802 Y=4660460.9296

T131	X=7558543.8013 Y=4660461.8668
T132	X=7558543.7217 Y=4660462.8042
T133	X=7558543.6415 Y=4660463.7416
T134	X=7558543.5608 Y=4660464.6790
T135	X=7558543.4796 Y=4660465.6163
T136	X=7558543.3979 Y=4660466.5535
T137	X=7558543.3156 Y=4660467.4904
T138	X=7558543.2329 Y=4660468.4269
T139	X=7558543.1497 Y=4660469.3630
T140	X=7558543.0661 Y=4660470.2987
T141	X=7558542.9821 Y=4660471.2342
T142	X=7558542.8976 Y=4660472.1696
T143	X=7558542.8127 Y=4660473.1051
T144	X=7558542.8127 Y=4660473.1051
T145	X=7558542.6416 Y=4660474.9758
T146	X=7558542.5987 Y=4660475.4425
T147	X=7558542.5559 Y=4660475.9084
T148	X=7558542.5131 Y=4660476.3732
T149	X=7558542.3770 Y=4660477.8535
T150	X=7558542.2330 Y=4660479.4451
T151	X=7558542.1057 Y=4660480.9302
T152	X=7558541.9995 Y=4660482.2506
T153	X=7558541.9018 Y=4660483.5623
T154	X=7558541.8116 Y=4660484.8790
T155	X=7558541.7267 Y=4660486.2224
T156	X=7558541.6475 Y=4660487.5675
T157	X=7558541.5727 Y=4660488.9224
T158	X=7558541.5017 Y=4660490.2787
T159	X=7558541.4336 Y=4660491.6384
T160	X=7558541.3859 Y=4660492.6169
T161	X=7558541.3635 Y=4660493.0802
T162	X=7558541.3411 Y=4660493.5445
T163	X=7558541.3188 Y=4660494.0097
T164	X=7558541.2964 Y=4660494.4759
T165	X=7558541.2739 Y=4660494.9432
T166	X=7558541.2286 Y=4660495.8805
T167	X=7558541.1827 Y=4660496.8206
T168	X=7558541.1361 Y=4660497.7627
T169	X=7558541.1125 Y=4660498.2340
T170	X=7558541.0645 Y=4660499.1768
T171	X=7558541.0402 Y=4660499.6482
T172	X=7558540.9909 Y=4660500.5910
T173	X=7558540.9660 Y=4660501.0623
T174	X=7558540.9155 Y=4660502.0049
T175	X=7558540.8899 Y=4660502.4761
T176	X=7558540.8383 Y=4660503.4183
T177	X=7558540.7859 Y=4660504.3602
T178	X=7558540.7329 Y=4660505.3017
T179	X=7558540.6791 Y=4660506.2427
T180	X=7558540.6248 Y=4660507.1832
T181	X=7558540.5698 Y=4660508.1231
T182	X=7558540.5143 Y=4660509.0623
T183	X=7558540.4582 Y=4660510.0008
T184	X=7558540.4016 Y=4660510.9387
T185	X=7558540.3446 Y=4660511.8759
T186	X=7558540.2873 Y=4660512.8123
T187	X=7558540.2298 Y=4660513.7479
T188	X=7558540.1721 Y=4660514.6824
T189	X=7558540.1432 Y=4660515.1494
T190	X=7558540.1143 Y=4660515.6160
T191	X=7558540.0854 Y=4660516.0824
T192	X=7558540.0565 Y=4660516.5485
T193	X=7558540.0276 Y=4660517.0143
T194	X=7558539.9988 Y=4660517.4797
T195	X=7558539.9700 Y=4660517.9449
T196	X=7558539.9412 Y=4660518.4098
T197	X=7558539.9125 Y=4660518.8743
T198	X=7558539.8839 Y=4660519.3384
T199	X=7558539.8553 Y=4660519.8022
T200	X=7558539.8269 Y=4660520.2656
T201	X=7558539.7986 Y=4660520.7287
T202	X=7558539.7704 Y=4660521.1913
T203	X=7558539.7128 Y=4660522.1422
T204	X=7558539.6308 Y=4660523.5204
T205	X=7558539.5507 Y=4660524.8978
T206	X=7558539.4731 Y=4660526.2711
T207	X=7558539.3983 Y=4660527.6427
T208	X=7558539.3265 Y=4660529.0117

T209	X=7558539.2583 Y=4660530.3779
T210	X=7558539.1941 Y=4660531.7394
T211	X=7558539.1342 Y=4660533.0938
T212	X=7558539.0781 Y=4660534.4556
T213	X=7558539.0259 Y=4660535.8191
T214	X=7558538.9780 Y=4660537.1720
T215	X=7558538.9332 Y=4660538.5407
T216	X=7558538.8913 Y=4660539.9127
T217	X=7558538.8517 Y=4660541.2870
T218	X=7558538.8254 Y=4660542.2414
T219	X=7558538.8128 Y=4660542.7041
T220	X=7558538.8004 Y=4660543.1673
T221	X=7558538.7881 Y=4660543.6310
T222	X=7558538.7758 Y=4660544.0953
T223	X=7558538.7637 Y=4660544.5601
T224	X=7558538.7515 Y=4660545.0254
T225	X=7558538.7394 Y=4660545.4912
T226	X=7558538.7273 Y=4660545.9576
T227	X=7558538.7152 Y=4660546.4245
T228	X=7558538.7030 Y=4660546.8921
T229	X=7558538.6785 Y=4660547.8291
T230	X=7558538.6534 Y=4660548.7687
T231	X=7558538.6277 Y=4660549.7113
T232	X=7558538.6145 Y=4660550.1836
T233	X=7558538.6011 Y=4660550.6559
T234	X=7558538.5874 Y=4660551.1282
T235	X=7558538.5593 Y=4660552.0726
T236	X=7558538.5450 Y=4660552.5445
T237	X=7558538.5157 Y=4660553.4877
T238	X=7558538.4859 Y=4660554.4296
T239	X=7558538.4555 Y=4660555.3699
T240	X=7558538.4248 Y=4660556.3079
T241	X=7558538.3939 Y=4660557.2432
T242	X=7558538.3784 Y=4660557.7099
T243	X=7558538.3630 Y=4660558.1758
T243	X=7558538.3476 Y=4660558.6410
T244	X=7558538.3054 Y=4660559.9223
T245	X=7558538.2569 Y=4660561.4511
T246	X=7558538.2155 Y=4660562.8227
T247	X=7558538.1768 Y=4660564.1923
T248	X=7558538.1421 Y=4660565.5494
T249	X=7558538.1119 Y=4660566.8963
T250	X=7558537.9469 Y=4660575.6422
Испакнатост 0,0057 Центар 7558437.9647,4660573.7560 Радиус 100.0000 почеток на агол 1 крај на агол 2	
T251	X=7558537.8786 Y=4660577.9034
T252	X=7558535.1012 Y=4660644.8138
T253	X=7558523.4622 Y=4660645.0723
T254	X=7558522.6645 Y=4660609.1549
T255	X=7558522.6986 Y=4660568.7388
T256	X=7558523.7463 Y=4660533.4040
T257	X=7558526.6958 Y=4660480.9228
T258	X=7558530.1941 Y=4660441.1133
T259	X=7558534.6786 Y=4660401.4797
T260	X=7558539.8045 Y=4660365.9077
T261	X=7558545.6184 Y=4660330.4731
T262	X=7558549.8280 Y=4660306.7346
T263	X=7558558.9496 Y=4660259.8023
T264	X=7558570.5976 Y=4660201.2357
T265	X=7558580.4620 Y=4660146.8831
T266	X=7558585.8061 Y=4660110.9557
T267	X=7558589.9167 Y=4660075.4751
T268	X=7558592.8120 Y=4660035.9213
T269	X=7558593.6226 Y=4659995.9792
T270	X=7558592.4545 Y=4659954.5079
T271	X=7558589.3516 Y=4659917.0153
T272	X=7558584.6924 Y=4659881.3806
T273	X=7558582.0820 Y=4659866.1049
T274	X=7558593.7492 Y=4659864.1111
T275	X=7558605.5810 Y=4659931.4989
Испакнатост 0,0206 Центар 7558507.0876,4659948.7922 Радиус 100.0000 почеток на агол 350 крај на агол 355	
T276	X=7558606.6710 Y=4659939.6734
T277	X=7558606.7274 Y=4659940.2898

T278	X=7558606.7884 Y=4659940.9559
T279	X=7558606.8495 Y=4659941.6242
T280	X=7558606.9105 Y=4659942.2947
T281	X=7558606.9713 Y=4659942.9675
T282	X=7558607.0318 Y=4659943.6425
T283	X=7558607.0919 Y=4659944.3195
T284	X=7558607.1514 Y=4659944.9990
T285	X=7558607.2103 Y=4659945.6808
T286	X=7558607.2683 Y=4659946.3650
T287	X=7558607.3253 Y=4659947.0516
T288	X=7558607.3813 Y=4659947.7405
T289	X=7558607.4360 Y=4659948.4316
T290	X=7558607.4893 Y=4659949.1248
T291	X=7558607.5411 Y=4659949.8202
T292	X=7558607.5913 Y=4659950.5177
T293	X=7558607.6396 Y=4659951.2177
T294	X=7558607.6861 Y=4659951.9198
T295	X=7558607.7305 Y=4659952.6236
T296	X=7558607.7727 Y=4659953.3288
T297	X=7558607.8127 Y=4659954.0351
T298	X=7558607.8503 Y=4659954.7422
T299	X=7558607.8855 Y=4659955.4483
T300	X=7558607.9182 Y=4659956.1525
T301	X=7558607.9486 Y=4659956.8546
T302	X=7558607.9769 Y=4659957.5548
T303	X=7558608.0032 Y=4659958.2528
T304	X=7558608.0278 Y=4659958.9488
T305	X=7558608.0507 Y=4659959.6427
T306	X=7558608.0720 Y=4659960.3344
T307	X=7558608.0920 Y=4659961.0241
T308	X=7558608.1106 Y=4659961.7117
T309	X=7558608.1281 Y=4659962.3973
T310	X=7558608.1446 Y=4659963.0808
T311	X=7558608.1601 Y=4659963.7623
T312	X=7558608.1749 Y=4659964.4420
T313	X=7558608.1889 Y=4659965.1193
T314	X=7558608.2025 Y=4659965.7947
T315	X=7558608.2155 Y=4659966.4680
T316	X=7558608.2283 Y=4659967.1393
T317	X=7558608.2409 Y=4659967.8087
T318	X=7558608.2535 Y=4659968.4761
T319	X=7558608.2819 Y=4659969.9784
T320	X=7558608.3200 Y=4659971.8631
T321	X=7558608.3561 Y=4659973.4215
T322	X=7558608.3898 Y=4659974.7101
T323	X=7558608.4275 Y=4659976.0096
T324	X=7558608.4681 Y=4659977.2965
T325	X=7558608.5122 Y=4659978.5999
T326	X=7558608.5484 Y=4659979.6270
T327	X=7558608.5721 Y=4659980.2897
T328	X=7558608.5960 Y=4659980.9541
T329	X=7558608.6202 Y=4659981.6205
T330	X=7558608.6443 Y=4659982.2886
T331	X=7558608.6685 Y=4659982.9586
T332	X=7558608.6925 Y=4659983.6304
T333	X=7558608.7163 Y=4659984.3040
T334	X=7558608.7398 Y=4659984.9794
T335	X=7558608.7628 Y=4659985.6565
T336	X=7558608.7852 Y=4659986.3352
T337	X=7558608.8071 Y=4659987.0158
T338	X=7558608.8281 Y=4659987.6981
T339	X=7558608.8484 Y=4659988.3821
T340	X=7558608.8676 Y=4659989.0678
T341	X=7558608.8858 Y=4659989.7553
T342	X=7558608.9029 Y=4659990.4446
T343	X=7558608.9186 Y=4659991.1357
T344	X=7558608.9330 Y=4659991.8287
T345	X=7558608.9458 Y=4659992.5237
T346	X=7558608.9571 Y=4659993.2207
T347	X=7558608.9666 Y=4659993.9193
T348	X=7558608.9743 Y=4659994.6195
T349	X=7558608.9801 Y=4659995.3208
T350	X=7558608.9839 Y=4659996.0231
T351	X=7558608.9856 Y=4659996.7261
T352	X=7558608.9851 Y=4659997.4289
T353	X=7558608.9826 Y=4659998.1298
T354	X=7558608.9782 Y=4659998.8286
T355	X=7558608.9720 Y=4659999.5253

T356	X=7558608.9642 Y=4660000.2200
T357	X=7558608.9549 Y=4660000.9128
T358	X=7558608.9442 Y=4660001.6036
T359	X=7558608.9322 Y=4660002.2926
T360	X=7558608.9190 Y=4660002.9797
T361	X=7558608.9048 Y=4660003.6651
T362	X=7558608.8897 Y=4660004.3487
T363	X=7558608.8737 Y=4660005.0306
T364	X=7558608.8570 Y=4660005.7109
T365	X=7558608.8396 Y=4660006.3891
T366	X=7558608.8218 Y=4660007.0656
T367	X=7558608.8035 Y=4660007.7403
T368	X=7558608.7849 Y=4660008.4131
T369	X=7558608.7661 Y=4660009.0842
T370	X=7558608.7472 Y=4660009.7535
T371	X=7558608.7283 Y=4660010.4212
T372	X=7558608.6855 Y=4660011.9358
T373	X=7558608.6344 Y=4660013.8166
T374	X=7558608.5952 Y=4660015.3944
T375	X=7558608.5663 Y=4660016.6836
T376	X=7558608.5406 Y=4660017.9847
T377	X=7558608.5193 Y=4660019.2537
T378	X=7558608.5011 Y=4660020.5452
T379	X=7558608.4885 Y=4660021.5768
T380	X=7558608.4808 Y=4660022.2390
T381	X=7558608.4733 Y=4660022.9037
T382	X=7558608.4659 Y=4660023.5708
T383	X=7558608.4585 Y=4660024.2403
T384	X=7558608.4508 Y=4660024.9122
T385	X=7558608.4428 Y=4660025.5865
T386	X=7558608.4344 Y=4660026.2631
T387	X=7558608.4253 Y=4660026.9418
T388	X=7558608.4155 Y=4660027.6231
T389	X=7558608.4048 Y=4660028.3066
T390	X=7558608.3931 Y=4660028.9925
T391	X=7558608.3802 Y=4660029.6806
T392	X=7558608.3660 Y=4660030.3712
T393	X=7558608.3504 Y=4660031.0642
T394	X=7558608.3332 Y=4660031.7596
T395	X=7558608.3142 Y=4660032.4575
T396	X=7558608.2932 Y=4660033.1578
T397	X=7558608.2701 Y=4660033.8607
T398	X=7558608.2446 Y=4660034.5660
T399	X=7558608.2166 Y=4660035.2732
T400	X=7558608.1862 Y=4660035.9813
T401	X=7558608.1535 Y=4660036.6898
T402	X=7558608.1183 Y=4660037.3979
T403	X=7558608.0807 Y=4660038.1049
T404	X=7558608.0409 Y=4660038.8101
T405	X=7558607.9989 Y=4660039.5133
T406	X=7558607.9550 Y=4660040.2141
T407	X=7558607.9093 Y=4660040.9124
T408	X=7558607.8620 Y=4660041.6078
T409	X=7558607.8133 Y=4660042.3003
T410	X=7558607.7632 Y=4660042.9902
T411	X=7558607.7121 Y=4660043.6774
T412	X=7558607.6600 Y=4660044.3620
T413	X=7558607.6071 Y=4660045.0440
T414	X=7558607.5535 Y=4660045.7233
T415	X=7558607.4995 Y=4660046.4001
T416	X=7558607.4451 Y=4660047.0740
T417	X=7558607.3905 Y=4660047.7453
T418	X=7558607.3359 Y=4660048.4138
T419	X=7558607.2814 Y=4660049.0797
T420	X=7558607.1585 Y=4660050.5829
T421	X=7558607.0105 Y=4660052.4307
T422	X=7558606.8891 Y=4660054.0099
T423	X=7558606.7954 Y=4660055.2767
T424	X=7558606.7030 Y=4660056.5762
T425	X=7558606.6132 Y=4660057.8787
T426	X=7558606.5257 Y=4660059.1800
T427	X=7558606.4572 Y=4660060.2140
T427	X=7558606.4136 Y=4660060.8768
T428	X=7558606.3700 Y=4660061.5411
T429	X=7558606.3263 Y=4660062.2070
T430	X=7558606.2826 Y=4660062.8744
T431	X=7558606.2386 Y=4660063.5433
T432	X=7558606.1943 Y=4660064.2137

T433	X=7558606.1497 Y=4660064.8857
T434	X=7558606.1045 Y=4660065.5591
T435	X=7558606.0589 Y=4660066.2341
T436	X=7558606.0125 Y=4660066.9105
T437	X=7558605.9655 Y=4660067.5882
T438	X=7558605.9176 Y=4660068.2676
T439	X=7558605.8688 Y=4660068.9484
T440	X=7558605.8189 Y=4660069.6308
T441	X=7558605.7680 Y=4660070.3145
T442	X=7558605.7159 Y=4660070.9996
T443	X=7558605.6626 Y=4660071.6860
T444	X=7558605.6079 Y=4660072.3736
T445	X=7558605.5518 Y=4660073.0625
T446	X=7558605.4942 Y=4660073.7526
T447	X=7558605.4349 Y=4660074.4438
T448	X=7558605.2559 Y=4660076.4757
Испакнатост -0.1273 Центар 7558635.1401,4660079.1091 Радиус 30.0000 почеток на агол 185 крај на агол 156	
T449	X=7558607.7315 Y=4660091.3060
T450	X=7558610.0104 Y=4660096.4271
T451	X=7558611.2070 Y=4660087.5620
T452	X=7558619.7880 Y=4660103.8270
T453	X=7558650.3680 Y=4660146.8640
T454	X=7558659.4050 Y=4660158.3230
T455	X=7558644.4540 Y=4660236.6570

2. ИСТОРИЈАТ НА ПЛАНИРАЊЕТО И УРЕДУВАЊЕТО НА ПОДРАЧЈЕТО ВО БЛИЗИНА НА ПРОЕКТНИОТ ОПФАТ И НЕГОВАТА НЕПОСРЕДНА ОКОЛИНА

Проектниот опфат кој е предмет на уредување со Урбанистички проект вон опфат на урбанистички план, не бил предмет на планирање и уредување во минатото и како таков е опфатен со Просторниот план на Република Македонија, донесен на 11.06.2004год. од Собранието на Република Македонија.

Следствено, локацијата која е предмет на Урбанистички проект вон опфат на урбанистички план е покриена со Услови за планирање на просторот за изработка на бензинска пумпна станица со придружни и услужни објекти на КП 3621/1, КП 3622, КП 3623, КП 3625/1, КП 3624/1, КО Романовце-вон гр., Општина Куманово со технички бр. Y04121 од април 2021 година, за кои е издадено Решение за Услови за планирање од Министерството за животна средина и просторно планирање бр. УП1-15 593/2021 од 26.04.2021 година.

Условите за планирање се базираат исклучиво врз Просторниот план на РМ и се прилог кон оваа Документациона основа.

3. ПОДАТОЦИ ЗА ПРИРОДНИТЕ ЧИНИТЕЛИ КОИ МОЖАТ ДА ВЛИЈААТ НА РАЗВОЈОТ НА ПОДРАЧЈЕТО ВО РАМКИ НА ПРОЕКТНИОТ ОПФАТ, НА ПРОЕКТНИ РЕШЕНИЈА И НА НИВНОТО СПРОВЕДУВАЊЕ

Природните карактеристики на едно подрачје претставуваат збир на вредности и обележја создадени од природата, без учество и влијание на човекот. Тие опфаќаат: географска и геопрометна положба на подрачјето, релјефните карактеристики, геолошки, педолошки, хидрографски, сеизмички, климатски и др.

3.1. Географски чинители

Општина Куманово се наоѓа во северниот дел на Република Македонија. Оваа територија, најсеверните делови ги има северно од Козјак, во атарот на с.Мглинце, во долината на Мала Река, а најјужната се наоѓа во атарот на с. Живиње. Од најсеверниот до најјужниот дел во Кумановско, растојанието изнесува 43 км воздушна линија, а во правец исток-запад растојанието е 50,4 км.

Кумановскиот крај од соседните области е одделен со делови на стари грамадни планини. На запад се издигаат огранците на Скопска Црна Гора, кои во овој крај се познати под името Карадак. На север се наоѓаат падините на Руен, додека падините на планината Козјак се спуштаат кон трговишка област. На исток е планината Герман со Славишката котлина, додека од јужната и југоисточна страна се ридестите терени на Градишка Планина со која брановидното Кумановско Поле е одделено од Скопската Котлина и Овче Поле. Кумановскиот крај (старата општина Куманово) во чии рамки денес егзистираат пет единици на локална самоуправа(Куманово, Старо Нагоричане, Липково, Орашац и Клечовце) зафаќаат површина од 1212 километри квадратни, што претставува 4,71% од територијата на република Македонија.

За сообраќајната поврзаност на општина Куманово од особено значење е магистралниот пат **А1** - (Граница со Србија - ГП Табановци – Куманово – Велес – Неготино - Демир Капија -Гевгелија - граница со Грција - ГП Богородица), како и магистралната железничка линија СР – Табановце – Скопје – Гевгелија – ГР со должина од 213,5км.

3.2. Геолошки чинители

Геолошката градба на Кумановско е разновидна, со различна старост и припаѓа, главно, на две зони: Вардарската и Родопската. Планините главно припаѓаат на Родопската маса која се смета за постара. Во овој дел спаѓаат планините Скопска Црна Гора, Руен и Козјак. Западно од Куманово се протегаат огранците на Скопска Црна Гора на која се наоѓа највисокиот врв во областа, Рамно со 1651 метар. Во северниот дел од областа се протегаат делови од планината Руен, која со поголем дел се наоѓа во Србија. Источно од Руен е средновисоката планина Козјак.

Предметната локација се наоѓа на стрмен терен, на надморска височина која се движи од околу 421,32м во највисоката точка во северниот дел од проектниот опфат, до околу 397.97м во најниската точка во јужниот дел од проектниот опфат.

3.3. Геомеханички чинители

Според својата положба, Кумановската Котлина припаѓа на геотектонската целина позната како Вардарска зона. Ова подрачје претставува сегмент од некогашната езерска фаза на развиток на Скопско-кумановскиот басен, за што сведочат огромните депозити на езерски седименти. Во градбата на теренот се дефинирани две литостратиграфски единици и тоа: плиоценски седименти и квартарни седименти. Во рамките на плиоценските седименти се детерминирани серија на песоци и глини и серија на песоци и чакали кои всушност претставуваат и локална база на квартарната серија. Серијата на песоци и глини има широко распространување во Кумановската Котлина, и во неа се среќаваат разновидни ситнозрни седименти без одредена суперпозициона карактеристика, со бочни премини и мошне изразена разновидност во гранулацијата.

Серијата на песоци и чакали е исто така широко распространета и практично претставува завршен циклус на плиоценската езерска фаза, во која е евидентна фацијална доминација на чакалите. Од минеролошки петрографски аспект истите се составени од валутоци кои потекнуваат од ободните карпести маси на Скопска Црна Гора, претставени со кварц, шкрилци, гнајсеви, мермери, серпентинити, кварцити и слично. Песоците од оваа серија се наоѓаат во вид на интеркалации или поголеми леќи со сличен минеролошко петрографски состав.

3.4. Сеизмички чинители

Подрачјето на Кумановската Котлина геотектонски припаѓа на Вардарската зона, формирана со алпската орогенеза, а седиментацијата на структурите е формирана во езерската фаза на плиоценот. Според изнесените инжинерско-геолошки карактеристики, теренот е изграден од стени со постојани физичко-механички својства. Според досегашните сеизмолошки појави теренот е категоризиран со интензитет на сеизмичност до 8º по МЦС скалата (максимално очекувани интензитети). Заради тоа подрачјето се катактеризира со сизмички неповолни инжинерско-геолошки услови и се смета за сеизмички чувствителна средина.

3.5. Климатолошки чинители

Подрачјето на регионот се карактеризира со умерено континентална клима, со модифицирани летни температури условени од северните континентални влијанија и со распоред на поголеми врнежи преку зимскиот период, како резултат од медитеранскиот плувиометриски режим.

Просечната годишна температура на воздухот е 11.7ºC. Годишната амплитуда на температурата изнесува 22,2ºC. Максималната просечна годишна температура е 17.6ºC, а минималната е 6.1ºC. Разликата помеѓу апсолутно максималната (39,5ºC) и апсолутно минималната (-23,1º C) изнесува 62,6ºC. Во овој простор има интензивна инсолација со времетраење од 2204 часа сончев сјај годишно или 6.3 часа дневно. Бројот на ведри денови е 102 дена, облачни има 161 ден и тмурни 101 ден.

Релативната влажност на воздухот просечно годишно изнесува 72%. Најголема влажност има во декември и јануари од 85%, февруари 83%, а најмала влажност во јули и август по 60%. Како резултат на ниските температури во регионот должината на мразниот период изнесува 166 дена просечно годишно и има 20 дена со снег и 38 дена со град, а доста се чести појави на магла особено во зимските месеци. Просечно годишно се магловити 30 дена. Поројните дождови се појавуваат просечно 6,7 дена во годината. Според врнежите (дожд, снег и град) подрачјето е со релативно мали временски нееднакво распределени врнежи. Тие вариараат како по годишните сезони, така и од година во година. Просечно годишно врнежите изнесуваат 506,8 мм., со максимум во мај (68,9мм.) ноември (53,6мм.) и јуни (52,3 мм.) и минимум во август (26,6мм.), јануари (32,6мм.) и февруари (32,9мм.).

Според воздушните струења овој простор припаѓа во релативно ветровити подрачја, бидејќи просечно годишниот број на тишините изнесува 306‰ (најмали во Р.Македонија). Доминантен е северниот ветер кој дува преку цела година со просечна честина од 331‰ и просечна брзина од 3.2 м/сек. Најголема честина има во јуни, јули и јануари. Изразити по честина се северозападниот 105‰, југозападниот 69‰, јужниот ветер 68‰, североисточниот 58‰, југоисточниот 43‰, западниот со честина од 13‰ и источниот ветар со честина од 7‰.

Подрачјето на регионот се карактеризира со умерено континентална клима, со модифицирани летни температури условени од северните континентални влијанија и со распоред на поголеми врнежи преку зимскиот период, како резултат од медитеранскиот плувиометриски режим.

Просечната годишна температура на воздухот е 11.7ºC. Годишната амплитуда на температурата изнесува 22,2ºC. Максималната просечна годишна температура е 17.6ºC, а минималната е 6.1ºC. Разликата помеѓу апсолутно максималната (39,5ºC) и апсолутно минималната (-23,1º C) изнесува 62,6ºC. Во овој простор има интензивна инсолација со

времетраење од 2204 часа сончев сјај годишно или 6.3 часа дневно. Бројот на ведри денови е 102 дена, облачни има 161 ден и тмурни 101 ден.

Релативната влажност на воздухот просечно годишно изнесува 72%. Најголема влажност има во декември и јануари од 85%, февруари 83%, а најмала влажност во јули и август по 60%. Како резултат на ниските темературни во регионот должината на мразниот период изнесува 166 дена просечно годишно и има 20 дена со снег и 38 дена со град, а доста се чести појави на магла особено во зимските месеци. Просечно годишно се магловити 30 дена. Поројните дождови се појавуваат просечно 6,7 дена во годината. Според врнежите (дожд, снег и град) подрачјето е со релативно мали временски нееднакво распределени врнежи. Тие варираат како по годишните сезони, така и од година во година. Просечно годишно врнежите изнесуваат 506,8 мм., со максимум во мај (68,9мм.) ноември (53,6мм.) и јуни (52,3 мм.) и минимум во август (26,6мм.), јануари (32,6мм.) и февруари (32,9мм.).

Според воздушните струења овој простор припаѓа во релативно ветровити подрачја, бидејќи просечно годишниот број на тишините изнесува 306‰ (најмали во Р.Македонија). Доминантен е северниот ветер кој дува преку цела година со просечна честина од 331‰ и просечна брзина од 3.2 м/сек. Најголема честина има во јуни, јули и јануари. Изразити по честина се северозападниот 105‰, југозападниот 69‰, јужниот ветер 68‰, североисточниот 58‰, југоисточниот 43‰, западниот со честина од 13‰ и источниот ветар со честина од 7‰.

3.6. Хидрографски чинители

Просторот на кој се предвидува изградба на бензинска пумпна станица со придружни и услужни објекти, припаѓа на водостопанското подрачје “Пчиња” кое го опфаќа сливот на реката Пчиња од границата меѓу Р. Македонија и Р.Србија до вливот во реката Вардар.

За целосно искористување на хидропотенцијалот на површинските водотеци во ВП “Пчиња” изградени се акумулациите “Липково” и “Глажња” на Липковска Река. Основна намена на акумулациите е наводнување на земјоделските површини, водоснабдување на населението, заштита од големи води и задржување на наноси.

Од хидролошки аспект во Кумановската област се среќаваат подземни води, извори на минерална вода, како и вештачки акумулации. Освен реките Пчиња и Крива Река, позначајни реки во овој крај се Кумановска Река, која настанува од Липковска и Којнарска Река, потоа Слупчанска, Отљанска и Матејачка Река. Во Липковскиот реон, на Липковската река се изградени две акумулации: Липковската бетонска лачна брана, изградена во 1958 година, висока 37 метри со површина од 0,40 км² а акумулацијата Глажња, исто така бетонска лачна рана, изградена во 1971 година, висока 80 метри, долга 344метри, со езеро кое зафаќа површина од 0,97 квадратни километри.

Во Кумановскиот крај има неколку извори на минерална вода. Најпознати се оние кај селото Проевце, потоа во Липково, кај с. Стрновац, во Клечовце и други. Засега лековитите води од овие извори единствено се искористени во с.Проевце, со Кумановската Бања и експлоатација на минералните води во с.Проевце и Клечовце. Температурата на водата на Проевските извори изнесува 28 степени.

3.7. Природни чинители

Подрачјето на проектниот опфат претставува претежно стрмен терен со благи падови од север кон југ, без некои поголеми особености во однос на природни и пејсажни карактеристики.

4. ПОДАТОЦИ ЗА СОЗДАДЕНИТЕ ВРЕДНОСТИ И ЧИНИТЕЛИ КОИ ЈА СИНТЕТИЗИРААТ СОСТОЈБАТА НА НАЧИНОТ НА ЧОВЕКОВАТА УПОТРЕБА НА ЗЕМЈИШТЕТО ВО РАМКИТЕ НА ПРОЕКТНИОТ ОПФАТ

Проектниот опфат се наоѓа вон градежен реон и во рамки на истиот нема изградено никакви постојни објекти, додека во однос на сообраќајна и комунална инфраструктура и супраструктура, во рамки на проектниот опфат и во негова непосредна близина, изведен е постоен телекомуникациски инсталации, а покрај проектниот опфат поминува Магистралниот пат **А1** (М1- Е75) - Граница со Србија - ГП Табановци – Куманово – Велес – Неготино - Демир Капија -Гевгелија - граница со Грција - ГП Богородица, со кој е овозможен пристап до предметната локација. Истиот е изведен со променлива ширина.

5. ИНВЕНТАРИЗАЦИЈА НА ЗЕМЈИШТЕТО ВО ПРОЕКТНИОТ ОПФАТ, ИЗГРАДЕНИОТ ГРАДЕЖЕН ФОНД, ВКУПНАТА ФИЗИЧКА СУПРАСТРУКТУРА И ИНСТАЛАЦИИ ВО РАМКИ НА ПРОЕКТНИОТ ОПФАТ

Врз основа на извршена посета на терен, како и анализа на ажурираната геодетска подлога (изработена од Друштво за геодетски работи ГЕО БАЛКАН ДООЕЛ Битола, со дел. бр.08-46/4 од 18.02.2021 година), направена е инвентаризација и снимање на изградениот градежен фонд, земјиштето, вкупната физичка супраструктура и зеленилото. Соодветно на тоа, изработена е табела во која е прикажана целокупната изграденост на теренот, состојбата, видот и степенот на изграденост на делот од катастарската парцела во рамките на проектниот опфат.

НУМЕРИЧКИ ПОКАЗАТЕЛИ – ПОСТОЈНА СОСТОЈБА											
УРБАНИСТИЧКИ ПРОЕКТ ВОН ОПФАТ НА УРБАНИСТИЧКИ ПЛАН ЗА БЕНЗИНСАК ПУМПНА СТАНИЦА СО ПРИДРУЖНИ И УСЛУЖНИ ОБЈЕКТИ НА КП 3621/1, КП 3622, КП 3623, КП 3625/1, КП 3624/1, КО РОМАНОВЦЕ-ВОН.ГР., ОПШТИНА КУМАНОВО						ПРОЕКТЕН ОПФАТ _ П=2,68ха					
Број на катастарска Парцела	Број на градба	Класа на намена	Намена	Состојба	Тип на градба	Катност	Површина на катастарска Парцела (м²)	Изградена површина (м²)	Бруто развиена површина (м²)	Процент на изграденост (%)	Процент на учество на КП во проектен опфат (%)
Дел од 5407	/	Е1	улица	/	/	/	12981.45	/	/	/	48.45
3621/2	/	Е1	улица	/	/	/	927.53	/	/	/	3.46
3621/1	/	/	Градежно неизградено земјиште -нива	/	/	/	4926.91	/	/	/	18.39
3622	/	/	градежно неизградено земјиште - нива	/	/	/	4012.19	/	/	/	14.98
3623	/	/	градежно неизградено земјиште - нива	/	/	/	2907.12	/	/	/	10.85
3625/1	/	/	градежно неизградено земјиште - нива	/	/	/	651.01	/	/	/	2.43
3624/1	/	/	градежно неизградено земјиште - нива	/	/	/	386.13	/	/	/	1.44
						ВКУПНО:	26792.36				

6. ИНВЕНТАРИЗАЦИЈА НА ГРАДБИ СО РЕЖИМ НА ЗАШТИТА НА КУЛТУРНО НАСЛЕДСТВО, ПОСТОЈНИ СПОМЕНИЧКИ ЦЕЛИНИ, КУЛТУРНИ ПРЕДЕЛИ И ДРУГО

Согласно податоци и информации добиени од Министерство за култура – Управа за заштита на културно наследство, допис бр. 17-940/2 од 28.05.2021 година, во границите на опфатот не постои културно наследство, ниту добра за кои основано се претпоставува дека претставуваат културно наследство.

7. ИНВЕНТАРИЗАЦИЈА НА ИЗГРАДЕНАТА КОМУНАЛНА ИНФРАСТРУКТУРА

Поектниот опфат, предмет на разработка на овој Урбанистички проект вон опфат на урбанистички план се карактеризира со тоа што комуналната инфраструктура: водоводната, атмосферска, фекалната, гасоводна и електро-енергетска мрежа, не се застапени во рамки на планскиот опфат како ни во негова непосредна близина. Додека пак, телекомуникациската инфраструктура е застапена во непосредна близина на планскиот опфат, на начин прикажан во графичките прилози.

Исто така, во близина на планскиот опфат е застапена сообраќајна инфраструктура односно покрај планскиот опфат поминува магистралниот пат А1 - (Граница со Србија - ГП Табановци – Куманово – Велес – Неготино - Демир Капија -Гевгелија - граница со Грција -ГП Богородица).

7.1. Хидротехничка инфаструктура

Согласно известувањето од ЈП "Водовод" Куманово, бр. 10-358/2 од 26.02.2021 година, во рамките на предметниот проектниот опфат нема хидротехнички инсталации.

Согласно известувањето од АД Водостопанство на РМ Скопје бр. 11-486/ од 05.03.2021 година, во рамките на предметниот проектен опфат нема свои објекти и инфраструктура.

7.2. Гасоводна инфаструктура

Согласно податоците и информациите добиени од ГА-МА АД Скопје (без архивски број), на предвидениот проектен опфат нема траса на планиран и изведен гасовод.

Согласно податоците и информациите добиени од ЈП Куманово-Гас, Куманово, бр.03-4/34 од 19.02.2021 година, во рамки на предметниот проектинот опфат нема реализирана-изведена ниту планирана, дистрибутивна, гасоводна мрежа.

Согласно податоците и информациите добиени од Национални енергетски ресурси, Скопје, бр.03-625/2 од 24.02.2021 година, на наведениот проектен опфат нема изградено и не е планирано изградба на гасоводна мрежа.

7.3. Електро-енергетска инфаструктура

Согласно податоците и информациите добиени од Електродистрибуција ДООЕЛ Скопје, бр.10-55/5-63 од 25.02.2021 година, наведено е дека во рамки на предметниот проектниот опфат нема електроенергетски објекти и инфраструктура од ЕЛЕКТРОДИСТРИБУЦИЈА ДООЕЛ, Скопје.

Согласно известување од АД МЕПСО, бр.11-975/1 од 19.02.2021 година, наведено е дека предметниот проектен опфат не се пресекува со ЕЕ објекти во сопственост на АД МЕПСО.

Согласно известувањето од АД ЕЛЕКТРАНИ НА СЕВЕРНА МАКЕДОНИЈА-СКОПЈЕ, бр. 08-878/6 од 01.03.2021 година, наведено е дека на предметниот проектен опфат АД

ЕСМ нема постојни и планирани инсталации и објекти, односно не располага со било какви податоци и информации за тој плански опфат.

7.4. Телекомуникациска инфаструктура

Согласно податоците и информациите добиени од Македонски Телеком АД-Скопје, бр.34123 од 18.02.2021 година, во рамките на предметниот проектен опфат има постојна МКТ инфраструктура:

- бакарен кабел, на начин прикажан во графички прилози;
- оптички кабел, на начин прикажан во графички прилози;

Согласно податоците и информациите добиени од Агенција за електронски комуникации, бр.1404-652/2 од 22.02.2021 година, на посочената локација има постојна инфраструктура со која располага Агенцијата за електронски комуникации:

- бакарен кабел, на начин прикажан во графички прилози;
- оптички кабел, на начин прикажан во графички прилози;
- канал, на начин прикажан во графички прилози.

7.5. Сообраќајна инфаструктура

Согласно податоците и информациите добиени од Јавното претпријатие за државни патишта бр.10-1759/2 од 23.02.2021 година, покрај планскиот опфат поминува магистралниот пат А1 (претходно означување М-1), за кој во плановите на Јавното претпријатие за државни патишта не е предвидување проширување ниту менување на сегашната траса.

7.6. Железничка инфаструктура

Согласно податоците и информациите добиени од Јавното претпријатие за железничка инфраструктура бр.2001-1085/2 од 03.03.2021 година, проектниот опфат се наоѓа надвор од заштитниот појас на железничката пруга и во истиот нема планирани и постојни инсталации и објекти во сопственост на ЈП ЖРСМ-Скопје.

8. ДРУГИ ПОДАТОЦИ ОД СУБЈЕКТИТЕ РЕЛЕВАНТНИ ЗА ПОДРАЧЈЕТО ВО ПРОЕКТНИОТ ОПФАТ

Врз основа на став 4 од член 47 од Законот за урбанистичко планирање (Сл. Весник на РМ бр.32/20), испратено е барање за достава на податоци и информации, вклучително и проектни решенија за соодветни инфраструктурни инсталации до релевантните органи на државна управа и други субјекти, бр.03-35/1 од 17.02.2021 година. Освен погоре - опишаните податоци и информации, наведени се и следните барања од различните субјекти.

Јавно претпријатие за државни патишта

Согласно податоците и информациите добиени од Јавното претпријатие за државни патишта бр. 10-1759/2 од 23.02.2021 година, покрај приложениот ппроектен опфат поминува магистралниот пат А1 (претходно означување М-1), за кој во плановите на Јавното претпријатие за државни патишта не е предвидено проширување ниту менување на сегашната траса.

Во дописот се наведува да се запази ширината на заштитниот појас на магистралниот пат (автопат) А1 (М-1) согласно член 40 од Законот за јавни патишта (Сл. Весник на РМ бр.

84/08, 52/09, 114/09, 124/10, 23/11, 53/11, 44/12, 168/12, 163/13, 187/13, 39/14, 42/14, 166/14, 44/15, 116/15, 150/15, 31/16, 71/16, 163/16, 187/13, 39/14, 42/14, 166/14, 44/15, 116/15, 150/15, 31/16, 71/16 и 163/16). Дополнително се наведува да бидат исполнети и одредбите од член 313 од Правилникот за технички елементи за изградба и реконструкција на патишта (Сл. Весник на РМ бр. 110/09, 114/09, 26/10, 124/10, 163/10, 94/11 и 146/11), кој се однесува на најмалото растојание до најблиската званична клучка или друг легален приклучок на прислужно – услужен објект.

Електродистрибуција ДООЕЛ Скопје, Оддел Мрежен Инженеринг

Согласно податоците и информациите добиени од Електродистрибуција ДООЕЛ Скопје, Оддел Мрежен Инженеринг бр. 10-55/5-63 од 25.02.2021 година, при постоење на подземна инфраструктура во дадениот опфат, потребно е да се обратите до најблискиот Корисничко Енерго Центар, за проценка дали е потребно присуство на стручен вработен на лице место при реализирањето на активностите во предметниот опфат.

Македонски Телеком АД – Скопје

Согласно податоците и информациите добиени од Македонски Телеком АД Скопје, бр.34123 од 18.02.2021 година, планерот на урбанистичкиот проект треба да предвиди коридори за поставување на кабелска комуникациска инфраструктура на МКТ во опфатот за поврзување на новопланираните објекти од страна на пристапните улици (во тротоарите и/или друга јавна површина) во согласност со Правилникот за начин на изградба на јавни електронски комуникациски мрежи и придружни средства.

Министерство за животна средина и просторно планирање, Сектор за природа

Согласно податоците и информациите добиени од Министерство за животна средина и просторно планирање, Сектор за природа, бр. 11-1487/4 од 22.03.2021 година, констатирано е дека прросторот на наведената предметна локација се наоѓа надвор од границите на заштитените подрачја во Република Северна Македонија.

Министерство за животна средина и просторно планирање, Управа за животна средина

Согласно податоците и информациите добиени од Министерство за животна средина и просторно планирање, Управа за животна средина, бр. 11-1485/2 од 18.03.2021 година, согласно Законот за животна средина (Службен весник на Република Македонија бр. 53/2005, 81/2005, 24/2007, 159/2008, 83/2009, 48/2010, 124/2010, 51/2011, 123/2012, 93/13, 42/2014 и 44/15), за донесување на планска документација најпрво потребно е да се утврди потребата од спроведување на Стратегиска оцена на влијание врз животната средина која ја спроведува Секторот за просторно планирање во Министерството за животна средина и просторно планирање.

Секторот за животна средина при Управата за животна средина укажува дека согласно Законот за животна средина, Оценката на влијанието на животната средина се спроведува на определени проекти кои можат да имаат значително влијание врз животната средина.

Пред започнување со било какви активности инвеститорот е должен да постапи согласно Законот за животна средина и Уредбата за определување на проектите и за критериумите врз основа на кои се утврдува потребата за спроведување на постапката за оцена на влијанијата врз животната средина (Службен весник на Република Македонија бр. 74/05, 109/2009, 164/2012 и 202/2016) Уредбата за дејностите и активностите за кои задолжително

се изработува Елаборат, а за чие одобрување е надлежен органот за вршење на стручни работи од областа на животната средина (Службен весник на Република Македонија бр. 80/09 и 36/2012) и Уредбата за дејностите и активностите за кои задолжително се изработува елаборат, а за чие одобрување е надлежен градоначалникот на град Скопје и градоначалникот на општините во градот Скопје (Службен весник на Република македонија бр. 32/2012).

Министерство за земјоделство, шумарство и водостопанство, Сектор за регистрирање, управување, унапредување и продажба на земјоделско земјиште во државна сопственост - Подрачна единица Куманово

Согласно податоците и информациите добиени од Министерство земјоделство, шумарство и водостопанство, Сектор за регистрирање, управување, унапредување и продажба на земјоделско земјиште во државна сопственост - Подрачна единица Куманово, бр. 39-2763/4 од 26.03.2021 година, Министерството за земјоделство, шумарство и водостопанство нема склучено договор за закуп или плодоуживање со ниту едно физичко или правно лице.

Агенција за цивилно воздухопловство

Согласно податоците и информациите добиени од Агенцијата за цивилно воздухопловство бр. 12-8/2021-33 од 17.02.2021 година, на посочената локација нема објекти, инсталации, уреди или било какви структури од областа на цивилно воздухопловство, а градбите во проектниот опфат не претставуваат препрека и нема да влијаат на безбедноста на цивилниот воздушен сообраќај, поради што истиот може да се планира без посебни услови и ограничувања, од аспект на безбедноста на воздушниот сообраќај.

Дирекција за заштита и спасување, Подрачно одделение Куманово

Согласно податоците и информациите добиени од Дирекцијата за заштита и спасување, Подрачно одделение Куманово бр. 09-61/2 од 17.02.2021 година, наведено е дека:
1. На опфатот нема постоечки и/или планирани објекти и/или инсталации во владание или надлежност на Дирекцијата за заштита и спасување. Нема сознанија за присуство на неексплодирани убојни и други експлозивни средства.
2. Заштита и спасување од пожари
Опфатот е во рурално подрачје, граничи со земјоделско земјиште од три страни и со автопат од запад. Заштитата на градбите, помеѓу другото, поволно и прописно е да биде преку:

a) Правилен избор на вградените материјали и применети конструкции
b) Вградување противпожарни пречки (член 54 став 1 алинеја 4 од Законот за заштита и спасување Сл.весник на РМ бр.93/12-Пречистен текст 41/14, 129/15, 71/16, 106/16, 83/18).
c) Вградување на соодветна хидрантска мрежа

3. Заштита и спасување од поплави
На и близу опфатот нема речни текови. Теренот е релативно рамен, со пад кон југ.
4. Заштита и спасување од урнатини
Опфатот се наоѓа во сеизмоген извор-подрачје од втор ред (случени земјотреси со M=4,5°-5,7°, односно очекувани земјотреси со јачина од 5,5° до 6,0° по Рихтер, односно 8° по Меркалиј-Канцани Зиберг, па во склад со овие бројки треба да се предвидат и конкретни мерки за отпорноста на градбите и инсталациите.

Министерство за внатрешни работи

ТАЈФААРХИТЕКТИ | WWW.TAJFA.MK

НУМЕРИЧКИ ДЕЛ

Согласно податоците и информациите добиени од Одделот за информатика и телекомуникации, Сектор за телекомуникации при Министерство за внатрешни работи бр. 11.2.17589/2 од 04.03.2021 година, на посочената локација не постои телекомуникациска инфраструктура во надлежност на министерството. Доколку во текот на изведбените работи се појават телекомуникациски инсталации, задолжително да се извести министерството.

Министерство за култура, Управа за заштита на културно наследство

Согласно податоците и информациите добиени од Министерство за култура, Управа за заштита на културно наследство бр. 17-940/2 од 28.05.2021 година, со оглед на тоа дека местото викано Селиште претставува топоним со кој што во многу примери се означени археолошки локалитети, доколку при реализацијата на проектот се појави археолошко наоѓалиште, односно предмети од археолошко значење, мора да се постапи во согласност со одредбите според член 65 од (Законот за заштита на културното наследство (Сл. Весник на РМ бр. 20/04, 115/07, 18/11, 148/11, 23/13, 137/13, 164/13, 38/14, 44/14, 199/14, 104/15, 154/15, 192/15, 39/16 и 11/18).

9. НУМЕРИЧКИ ПОКАЗАТЕЛИ

НУМЕРИЧКИ ПОКАЗАТЕЛИ – ПОСТОЈНА СОСТОЈБА											
УРБАНИСТИЧКИ ПРОЕКТ ВОН ОПФАТ НА УРБАНИСТИЧКИ ПЛАН ЗА БЕНЗИНСАК ПУМПНА СТАНИЦА СО ПРИДРУЖНИ И УСЛУЖНИ ОБЈЕКТИ НА КП 3621/1, КП 3622, КП 3623, КП 3625/1, КП 3624/1, КО РОМАНОВЦЕ-ВОН.ГР., ОПШТИНА КУМАНОВО						ПРОЕКТЕН ОПФАТ _ П=2,68ха					
Број на катастарска Парцела	Број на градба	Класа на намена	Намена	Состојба	Тип на градба	Катност	Површина на катастарска Парцела (м²)	Изградена површина (м²)	Бруто развиена површина (м²)	Процент на изграденост (%)	Процент на учество на КП во проектен опфат (%)
Дел од 5407	/	Е1	улица	/	/	/	12981.45	/	/	/	48.45
3621/2	/	Е1	улица	/	/	/	927.53	/	/	/	3.46
3621/1	/	/	Градежно неизградено земјиште -нива	/	/	/	4926.91	/	/	/	18.39
3622	/	/	градежно неизградено земјиште - нива	/	/	/	4012.19	/	/	/	14.98
3623	/	/	градежно неизградено земјиште - нива	/	/	/	2907.12	/	/	/	10.85
3625/1	/	/	градежно неизградено земјиште - нива	/	/	/	651.01	/	/	/	2.43
3624/1	/	/	градежно неизградено земјиште - нива	/	/	/	386.13	/	/	/	1.44
						ВКУПНО:	26792.36				

Предметниот опфат, предмет на разработка на овој Урбанистички проект се карактеризира со следната физичка структура и комунална супра и инфраструктура:

Градежен фонд:	☐ Има ☒ Нема

Во границите на проектиот опфат нема изграден градежен фонд.
Ажурираната геодетска подлога е изработена од Друштво за геодетски работи ГЕО БАЛКАН ДООЕЛ Битола*, со дел. бр.08-46/4 од 18.02.2021 година*

Водоснабдителна и водостопанска мрежа	☐ Има ☒ Нема

Во границите на проектниот опфат нема водоводна мрежа.
Писмо со одговор од ЈП "Водовод" Куманово, бр. 10-358/2 од 26.02.2021 година*.*
Писмо со одговор од АД Водостопанство на РМ, бр. 11-486/ од 05.03.2021 година

Фекална канализациона мрежа	☐ Има ☒ Нема

Во границите на проектниот опфат нема фекална канализациона мрежа.
Писмо со одговор од ЈП "Водовод" Куманово, бр. 10-358/2 од 26.02.2021 година*.*

Атмосферска канализациона мрежа	☐ Има ☒ Нема

Во границите на проектниот опфат нема атмосферска канализациона мрежа.
Писмо со одговор од ЈП "Водовод" Куманово, бр. 10-358/2 од 26.02.2021 година*.*

Електро-енергетска инфраструктура	☐ Има ☒ Нема

Во границите на проектниот опфат и во негова непосредна близина нема подземни и надземни електрични водови, ниту 110kV и 400kV водови.
Писмо со одговор од Електродистрибуција ДООЕЛ Скопје, бр.10-55/5-63 од 25.02.2021 година
Писмо со одговор од АД МЕПСО, бр.11-975/1 од 19.02.2021 година
Писмо со одговор од АД ЕЛЕКТРАНИ НА СЕВЕРНА МАКЕДОНИЈА-СКОПЈЕ, бр. 08-878/6 од 01.03.2021 година

Телекомуникациска инфраструктура	☒ Има ☐ Нема

Во непосредна близина на проектниот опфат има постоен тф канал.
Писмо со одговор од Македонски Телеком АД - Скопје, бр.34123 од 18.02.2021 година
Писмо со одговор од Агенција за електронски комуникации, бр.1404-652/2 од 22.02.2021 година

Гасоводна инфраструктура	☐ Има ☒ Нема

Во границите на проектниот опфат нема траса на планиран и изведен гасовод
Писмо со одговор од АД ГАМА – Скопје, без архивски број.
Писмо со одговор од ЈП Куманово – ГАС, бр.03-4/34 од 19.02.2021 година
Писмо со одговор од Национални енергетски ресурси, Скопје, бр.03-625/2 од 24.02.2021 година

Сообраќајна инфраструктура	☒ Има ☐ Нема

Покрај проектниот опфат поминува магистрален пат А1 (претходно означување М-1)
Писмо со одговор од Јавно претпријатие за државни патишта, бр.10-1759/2 од 23.02.2021 година

Железничка инфраструктура	☐ Има ☒ Нема

Во границите на проектниот опфат и во негова непосредна близина нема постојна железничка инфраструктура.
Писмо со одговор од Јавно претпријатие за железничка инфраструктура Железници на Република Северна Макеоднија, бр.2001-1085/2 од 03.03.2021 година

Инфраструктура на Министерство за внатрешни работи	☐ Има ☒ Нема

Во границите на проектниот опфат и во негова непосредна близина нема постојна инфраструктура во сопственост на Министерството за внатрешни работи.
Писмо со одговор од Министерството за внатрешни работи, бр.11.2.17589/2 од 03.03.2021 година

Јавно осветлување	☐ Има ☒ Нема

Во границите на проектниот опфат нема податоци за инсталации за јавно осветлување.

* * *

ТАЈФААРХИТЕКТИ | WWW.TAJFA.MK

ПРИЛОЗИ НА ТЕКСТУАЛЕН ДЕЛ

ПИСМА ДО ОРГАНИ НА ДРЖАВНАТА УПРАВА И ДРУГИ СУБЈЕКТИ согласно став 4 од член 47 од Законот за урбанистичко планирање (Сл. Весник на РМ бр.32/20):

1. ЈП ДРЖАВНИ ПАТИШТА, Скопје
2. ЕЛЕКТРОДИСТРИБУЦИЈА ДООЕЛ Скопје
3. АД ЕВН Македонија, Мрежен Инженеринг, Скопје
4. Македонски телекомуникации АД
5. Министерство за култура, Управа за заштита и културно наследство, Скопје
6. ГА-МА АД - Скопје, Скопје
7. ЈП Куманово – Гас, Куманово
8. ЈП Водовод, Куманово
9. АД Водостопанство на Република Македонија, Скопје
10. Агенција за електронски комуникации, Скопје
11. АД Мепсо, Скопје
12. АД Електрани на Македонија, Скопје
13. Министерство за животна средина и просторно планирање, Сектор за природа
14. Министерство за животна средина и просторно планирање, Сектор за животна средина
15. Министерство за земјоделие, шумарство и водостопанство, Сектор земјоделско земјиште
16. Агенција за цивилно воздухопловство, Скопје
17. Општина Куманово - Сектор за урбанизам, комунални дејности и заштита на животната средина и природата
18. МЕР, Скопје
19. ЈП Македонски железници
20. Министертсво за Одбрана, Скопје
21. МВР, Оддел за информатика и телекомуникација, Сектор за телекомуникации – Скопје
22. Дирекција за заштита и спасување, Подрачно одделение Куманово

Добиени известувања:

- ЈП ДРЖАВНИ ПАТИШТА, Скопје, бр 10-1759/2 од 23.02.2021 година
- ЕЛЕКТРОДИСТРИБУЦИЈА ДООЕЛ Скопје, бр. 10-55/5-63 од 25.02.2021 година
- Македонски телекомуникации АД, бр. 34123 од 18.02.2021 година
- Министерство за култура, Управа за заштита и културно наследство, Скопје, бр. 17-940/2 од 28.05.2021 година
- ГА-МА АД - Скопје, Скопје, без архивски број
- ЈП Куманово – Гас, Куманово, бр. 03-4/34 од 19.02.2021 година
- ЈП Водовод, Куманово, бр. 10-358/2 од 26.02.2021 година
- АД Водостопанство на Република Македонија, Скопје, бр. 11-486/2 од 05.03.2021 година
- Агенција за електронски комуникации, Скопје, бр. 1404-652/2 од 12.02.2021 година
- АД Мепсо, Скопје, бр. 11-975/1 од 19.02.2021 година
- АД Електрани на Македонија, Скопје, бр. 08-878/6 од 01.03.2021 година
- Министерство за животна средина и просторно планирање, Сектор за природа, бр. 11-1487/4 од 22.03.2021 година
- Министерство за животна средина и просторно планирање, Сектор за животна средина, бр. 11-1485/2 од 18.03.2021 година
- Министерство за земјоделие, шумарство и водостопанство, Сектор земјоделско земјиште, бр. 39-2763/4 од 26.03.2021 година
- Агенција за цивилно воздухопловство, Скопје, бр. 12-8/2021-33 од 17.02.2021 година
- Општина Куманово - Сектор за урбанизам, комунални дејности и заштита на животната средина и природата, бр. 21-1501/2 од 24.03.2021 година
- МЕР, Скопје, бр. 03-625/2 од 24.02.2021 година
- ЈП Македонски железници, бр. 2001-1085/2 од 03.03.2021 година
- МВР, Оддел за информатика и телекомуникација, Сектор за телекомуникации – Скопје, бр. 11.2.17589/2 од 04.03.2021 година
- Дирекција за заштита и спасување, Подрачно одделение Куманово, бр. 09-61/2 од 03-35/1 од 17.02.2021 година.

Од останатите органи на државна управа и други субјекти, заклучно со денот на поднесување на овој план, не се добиени податоци и информации и согласно член 47, став 4 од Законот за урбанистичко планирање (Сл. Весник на РМ бр.32/20) „*се определува дополнителен рок од пет дена со опомена да ги достават бараните податоци и информации со кои располагаат, а во спротивно евентуалните идни штети, настанати поради недостасувањето на податоците и информациите или не одговарањето на барањето се на нивен товар*“

Република Северна Македонија

Јавно претпријатие за државни патишта

Бр. 10-1759/2
Скопје, 23 -02- 2021 година

ДО ТАЈФА АРХИТЕКТИ ДООЕЛ
ул. Живко Чало бр.23
1300 Куманово

Предмет:Податоци и информации

Почитувани,

Врз основа на Вашето Барање број 03-35/1 од 17.02.2021год. за добивање податоци и информации за постоечки и планирани објекти и инсталации потребни за изработка Урбанистички проект вон опфат на урбанистички план за бензинска пумпна станица со придружни и услужни објекти на магистрален пат (автопат) А1 (М-1), на КП 3621/1, 3622, 3623, 3625/1 и 3624/1, м.в.„Селиште“, КО Романовце-вон град, општина Куманово, Ве известуваме:

Стручната служба при Јавното претпријатие за државни патишта, ги разгледа пристигнатите прилози, заверени со евиденциски број на Јавното претпријатие 10-662/1 од 21.01.2021 година:

- Пошироко просторно опкружување и
- Ажурирана геодетска подлога со граници на плански опфат.

Од доставените и разгледани прилози констатирано е дека покрај приложениот плански опфат поминува магистралниот пат (автопат) А1 (М-1) за кој во плановите на Јавното претпријатие за државни патишта не е предвидено проширување ниту менување на сегашната траса.

Во понатамошниите активности да се запази ширината на заштитниот појас на магистралниот пат (автопат) А1 (М-1) согласно член 40 во Законот за јавни патишта ("Сл.Весник на Р.М." бр.84/08, бр.52/09, бр.114/09, бр.124/10, бр.23/11, бр.53/11, бр.44/12, бр.168/12, бр.163/13, бр.187/13, бр.39/14, бр.42/14, бр.166/14, бр.44/15, бр.116/15, бр.150/15, бр.31/16 и бр.71/16), а воедно да бидат исполнети и одредбите на

Јавно претпријатие за државни патишта
Република Северна Македонија
ул.Даме Груев бр.14, 1000 Скопје
Република Северна Македонија
Тел: +389 2 3118 044, +389 2 3228 454
Факс: +389 2 3220 535
http://www.roads.org.mk/

член 313 во Правилникот за технички елементи за изградба и реконструкција на патишта ("Сл.Весник на Р.М" број 110/09, бр.114/09, бр.26/10, бр.124/10, бр.163/10,бр.94/11 и бр.146/11), кој се однесува за најмалото растојание до најблиската званична клучка или друг легален приклучок на прислужно-услужен објект.

Со почит,

Директор
Ejup Rustemi

Изработил: Д.Гашпарова
Контролирал: З.Велков
Одобрил: d-r E.Latifi

Јавно претпријатие за државни патишта
Република Северна Македонија

ул.Даме Груев бр.14, 1000 Скопје
Република Северна Македонија

Тел: +389 2 3118 044, +389 2 3228 454
Факс: +389 2 3220 535
http://www.roads.org.mk/

ЕЛЕКТРОДИСТРИБУЦИЈА ДООЕЛ Скопје
Друштво за дистрибуција на електрична енергија
Бр. 10-55/5-63 од 25.02.2021
Скопје

Одговорно лице: Цветомир Јованоски

Контакт телефон: 072 932 596

Предмет: Издавање на податоци за електроенергетски објекти и инфраструктура од ЕЛЕКТРОДИСТРИБУЦИЈА ДООЕЛ, Скопје

Почитувани,

Во врска со Вашиот допис, со кој барате да Ви издадеме податоци за електроенергетски објекти и инфраструктура од ЕЛЕКТРОДИСТРИБУЦИЈА ДООЕЛ, Скопје за изработка на УРБАНИСТИЧКИ ПРОЕКТ ВОН ОПФАТ НА УРБАНИСТИЧКИ ПЛАН ЗА БЕНЗИНСКА ПУМПНА СТАНИЦА СО ПРИДРУЖНИ И УСЛУЖНИ ОБЈЕКТИ НА МАГИСТРАЛЕН ПАТ М1 (А1-Е75), НА КП БР. 3621/1, 3622, 3623, 3625/1 И 3624/1, м.в."СЕЛИШТЕ", КО РОМАНОВЦЕ-ВОНГРАД, ОПШТИНА КУМАНОВО, Ве известуваме дека во согласност со податоците од службената евиденција, располагаме со следните податоци:

Во дадениот опфат/локација имаме:

☐ 110(35)kV Трафостаница
☐ 110kV Подземна мрежа
☐ 110kV Надземна мрежа
☐ 35kV Подземна мрежа
☐ 35kV Надземна мрежа

☐ 10(20)/0.4kV Трафостаница
☐ 10(20)kV Подземна мрежа
☐ 10(20)kV Надземна мрежа

☐ 0.4kV Подземна мрежа
☐ 0.4kV Надземна мрежа

☒ Друго: Во дадениот опфат/локација нема електроенергетски објекти и инфраструктура од ЕЛЕКТРОДИСТРИБУЦИЈА ДООЕЛ, Скопје.

При постоење на подземна инфраструктура во дадениот опфат, потребно е да се обратите до најблискиот Корисничко Енерго Центар, за проценка дали е потребно присуство на стручен вработен на лице место при реализирањето на активностите во предметниот опфат.

Задолжително да се предвиди заштитен појас на електроенергетските објекти согласно Мрежните правила за дистрибуција на електрична енергија.

Потврдата е од ограничено времетраење во рок од 3 месеци од датумот на нејзиното издавање.

Со почит,

Електродистрибуција ДООЕЛ Скопје
Оддел Мрежен Инженеринг

Датум: 18.02.2021



Легенда

- Постоечка мрежа
- Новопланирана мрежа
- Демонтирана мрежа

СПОДЕЛИ ДОЖИВУВАЊА

Македонски Телеком АД - Скопје
Кеј 13 Ноември бр.6, 1000 Скопје

Бр: 34123
Дата: 18.02.2021

До
ТАЈФА АРХИТЕКТИ ДООЕЛ, УВОЗ-ИЗВОЗ – КУМАНОВО
УЛ. ЖИВКО ЧАЛО 23, 1300 КУМАНОВО

Ваше упатување	Барање на податоци и информации
Наше контакт лице	Перо Ѓорѓески, Елизабета Манева
Телефон	+389 70 200 736; +389 70 200 571
Во врска со	Известување за планирани и постојни тк инсталации

Почитувани,
Во врска со Вашето Барање, добиено преку системот е-урбанизам, со кое што барате податоци за ПИМ за УРБАНИСТИЧКИ ПРОЕКТ ВОН ОПФАТ НА УРБАНИСТИЧКИ ПЛАН ЗА БЕНЗИНСКА ПУМПНА СТАНИЦА СО ПРИДРУЖНИ И УСЛУЖНИ ОБЈЕКТИ НА МАГИСТРАЛЕН ПАТ М1 (А1-Е75), НА КП БР. 3621/1, 3622, 3623, 3625/1 И 3624/1, м.в.СЕЛИШТЕ, КО РОМАНОВЦЕ-ВОН ГРАД, ОПШТИНА КУМАНОВО, Ве известуваме дека на наведениот плански опфат има постојна МКТ инфраструктура аплицирана на графичкиот прилог.

Планерот на Урбанистички Проект треба да предвиди коридори за поставување на кабелска комуникациска инфраструктура на МКТ во опфатот за поврзување на новопланираните објекти од страна на пристапните улици (во тротоарите и/или друга јавна површина) во согласност со Правилникот за начин на изградба на јавни електронски комуникациски мрежи и придружни средства.

Напомена: Информациите содржани во овој документ се доверливи и тие се наменети за користење само од страна на примателот. Примателот е обврзан да превземе разумно ниво на грижа заради заштита на доверливите информации содржани во документот. Воедно, примателот е обврзан документот или било кој дел од неговата содржина да не го открива или дистрибуира на трети лица кои не се засегнати со актуелниот предмет, а заради спречување на можни злоупотреби.

Со почит,

Македонски Телеком АД Скопје

По овластување на

Директор на сектор за пристапни мрежи

Васко Најков

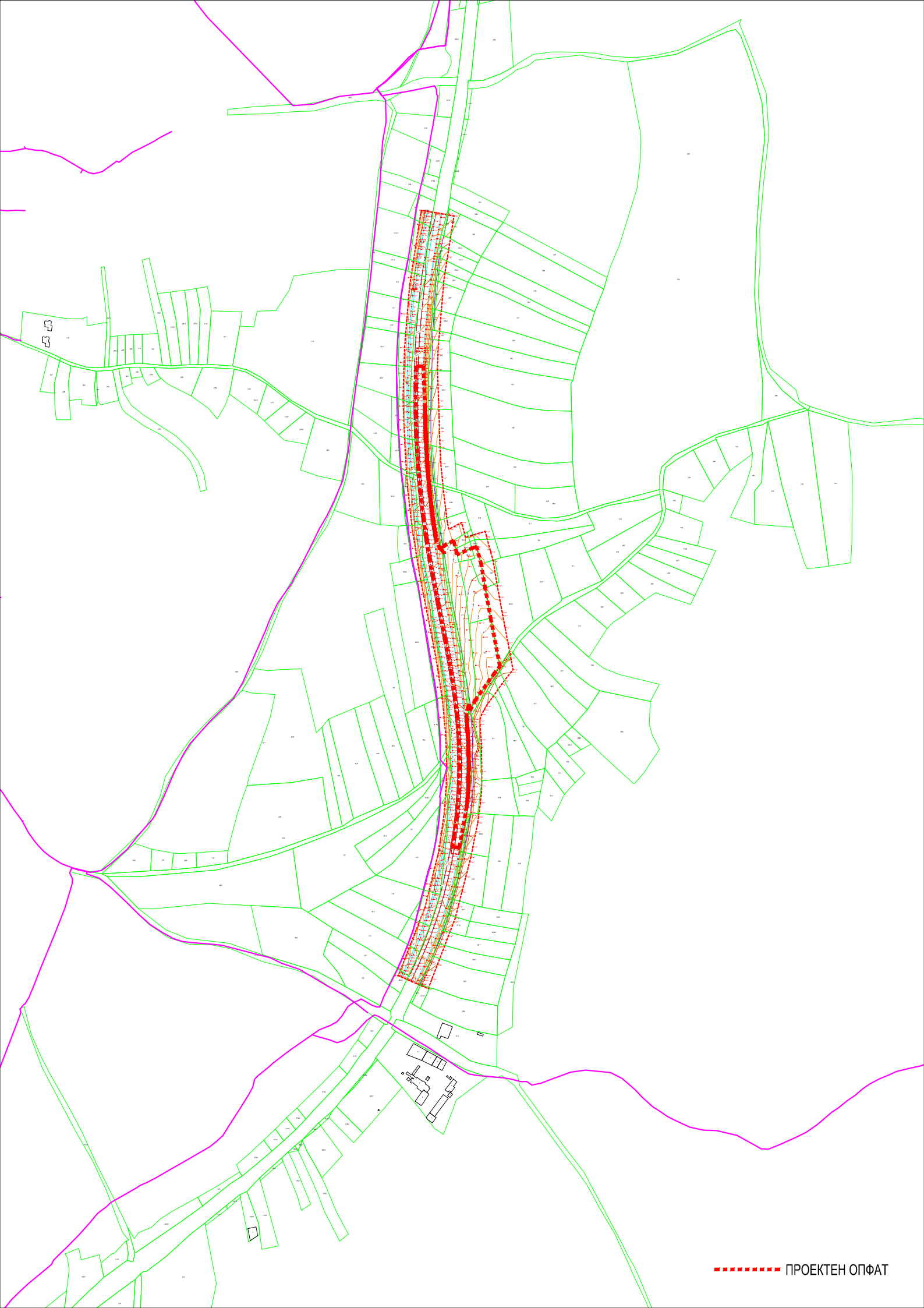
ПРОЕКТЕН ОПФАТ

Република Северна Македонија

Министерство за култура

УПРАВА ЗА ЗАШТИТА НА КУЛТУРНОТО НАСЛЕДСТВО

Бр. 17 – 940/2
28.05.2021 година
Скопје

ДО
ТАЈФА АРХИТЕКТИ
ДООЕЛ Скопје
ул „Живко Чапо“ бр. 23, 1300 Куманово

Предмет: Доставување податоци

Во врска со вашето Барање (бр. 03-35/1 од 17.02.2021 година) за добивање податоци за постоење на културно наследство за одобрување на Урбанистички проект вон опфат на Урбанистички план за бензинска пумпна станица со придружни и услужни објекти на Магистрален пат М1 (А1-Е75), на КП бр. 3621/1, 3622, 3623, 3625/1 и 3624/1, м.в. Селиште, КО Романовце-Вонград, Општина Куманово, Управата за заштита на културното наследство ја разгледа доставената и постојната документација и констатира дека во границите на опфатот не постои културно наследство, ниту добра за кои основано се претпоставува дека претставуваат културно наследство.

Со оглед на тоа дека местото викано Селиште претставува топоним со кој што во многу примери се означени археолошки локалитети, доколку при реализацијата на проектот се појави археолошко наоѓалиште, односно предмети од археолошко значење, мора да се постапи во согласност со одредбите од член 65 од Законот за заштита на културното наследство („Службен весник на Република Македонија” бр. 20/04, 115/07, 18/11, 148/11, 23/13, 137/13, 164/13, 38/14, 44/14, 199/14, 104/15, 154/15, 192/15, 39/16 и 11/18).

Со почит,

Директор,
Ацо Костов

Изработил: В. Милановски
Одобрил: м-р Б. Јовановска

Управа за заштита на културното наследство
Ул. „Павел Шатев “ бр. 3, Скопје; П.Фах 220
contact@uzkn.gov.mk
+389 2 5517 700
www.uzkn.gov.mk

ИЗВЕСТУВАЊЕ

Ве известуваме дека на предвидениот плански опфат за изработка на планска документација како, Детален урбанистички план (ДУП); Генерален урбанистички план (ГУП); Урбанистички план за село (УПС); Урбанистички план за вон населено место (УПСВНМ); Локална урбанистичка планска документација (ЛУПД); Државна урбанистичка планска документација (ДУПД); Архитектонско урбанистичка документација (АУП); Проект за инфраструктура (ПИ), нема траса на планиран и изведен гасовод.

Со почит,

ГА-МА АД Скопје

Извршни директори,

Радко Манов и Александар Арсиќ

Акционерско друштво ГАМА Скопје Бул. Св. Климент Охридски 54, 1000 Скопје, Македонија тел.: 02 3118 555 факс: 02 3117 110
Вкупен номинален капитал 37 612 500 еур

ОПШТИНА КУМАНОВО

ЈП КУМАНОВО-ГАС КУМАНОВО
NP KUMANOVE-GAZ KUMANOVE

Јавно претпријатие за изградба на инфраструктурни објекти
КУМАНОВО- ГАС КУМАНОВО Ц.О
Ndermarrja publike per ndertim te objekteve
KUMANOVE-GAZ KUMANOVE
Ул. Фетка Наскова бр.22 1300 Куманово
Тел/фах. 031/433-331
Меил: kumanovgas@t-home.mk
Ж-ска: 210060809440142
ЕДБ: МК4017006157178
Депонент: Тутунска Банка-Скопје

Бр.Nr. 03-4/34
19.02.21 .од.vib.
КУМАНОВО – KUMANOVE

До

Друштво за архитектонски дејности и инженерство,
техничко испитување и анализа

ТАЈФА АРХИТЕКТИ ДООЕЛ
ул."Живко Чало" бр.23
1300 КУМАНОВО

ИНФОРМАЦИЈА

Од Ј.П."Куманово - Гас",Куманово, ул."Братство Единство", бр.20

Во врска со Вашето барање бр.03-3/32 од 18.02.2021 година за добивање податоци за постојна и планирана гасоводна мрежа за изработка на Урбанистички проект вон опфат на урбанистички план за бензинска пумпна станица со придружни и услужни објекти на Магистрален пат М1 (А1-Е75), на КП бр.3621/1, 3622, 3623, 3625/1 и 3624/1, м.в.Селиште, КО Романовце, Општина Куманово, **Ј.П."Куманово - Гас", Куманово** Ве известува дека во предметното село нема реализирана -изведена ниту планирана, дистрибутивна, гасоводна мрежа.

Со почит,

Во Куманово 19.02.2021 год.

Изготвил: Олгица Димитријевска, диа
Арх.

ЈП КУМАНОВО-ГАС КУМАНОВО
ВД Директор

м-р Никола Денковски, Дипл.економ.

Република Македонија
Општина Куманово

ЈП"ВОДОВОД"КУМАНОВО

Бр. Nr. 10-358/2
Дата : 26.02.2021година.vite

ЈП "ВОДОВОД" Куманово
NP "VODOVOD" Kumanovë

Ул "Фетка Наскова" 22,
1300 Куманово
Тел. 031/475-540,
Факс 031/475-541,
e-mail:kuvod@t-home.mk
www.vodovod-kumanovo.com.mk

Одд за водоснабдителни објекти
ул."11Октомври" бр.бб
Тел. 031/427-848

Одд пречистителна станица
с.Добрашане
Тел. 031/453-311

До

ТАЈФА АРХИТЕКТ ДООЕЛ,УВОЗ-ИЗВОЗ -КУМАНОВО

ул. ЖИВКО ЧАЛО БР.23 КО КУМАНОВО

Предмет : Одговор - Доставување на податоци ,информации и мислење

Почитувани,

Одговор на писмо **бр.03-35/1 од 17.02.2021 год.** согласно член 35, став (3) од Закон за просторно и урбанистичко планирање (Сл.весник на РМ бр.199/14; 44/15; 195/15; 31/16; 163/16) доставено е барање за вцртување на постоечка подземна инсталација, поради отпочната постапка за:

ИЗРАБОТКА НА УРБАНИСТИЧКИ ПРОЕКТ ВОН ОПФАТ НА УРБАНИСТИЧКИ ПЛАН ЗА БЕНЗИНСКА ПУМПНА СТАНИЦА СО ПРИДРУЖНИ И УСЛУЖНИ ОБЈЕКТИ НА МАГИСТРАЛЕН ПАТ М1 (А1-Е75) НА КП 3621/1,3622,3623,3625/1,3624/1, м.в. СЕЛИШТЕ, КО РОМАНОВЦЕ-ВОНГРАД,ОПШТИНА КУМАНОВО.

Во интерес на Вашето барање Ве информираме дека на горенаведената локација не постојат наши инсталации.

За постоечка подземна инсталација (водоводна мрежа, фекална и атмосферска канализација) изградена од месно население, не располагаме со детални технички податоци.

Изработил : тех.Маргица Ѓорѓиевска
/Тех. во одд. за ГИС проектирање/

Одобрил : диа Дарко Петковски
/Технички раководител/

ЈП"Водовод"Куманово
В.Д. Директор
Горан Стојковски

ВОДОВОД п.о. VODOVOD с.о. Куманово

М.П.

Република Македонија
Општина Куманово

ЈП"ВОДОВОД"КУМАНОВО

Бр.Nr. 10-1606/2
Дата 12.08.2021 година.vite

ЈП "ВОДОВОД" Куманово
NP "VODOVOD" Kumanovë

Ул "Фетка Наскова" 22,
1300 Куманово
Тел. 031/475-540,
Факс 031/475-541,
e-mail:kuvod@t-home.mk
www.vodovod-kumanovo.com.mk

Фабрика за преработка на вода
ул."11Октомври" бр.бб
Тел. 031/427-848

Пречистителна станица за
отпадни води
с.Добрашане
Тел. 031/453-311

До

ТАЈФА АРХИТЕКТИ ДООЕЛ, УВОЗ-ИЗВОЗ - КУМАНОВО
ДРУШТВО ЗА АРХИТЕКТОНСКИ ДЕЈНОСТИ И ИНЖЕНЕРСТВО,
ТЕХНИЧКО ИСПИТУВАЊЕ И АНАЛИЗА
ул."Живко Чало"бр.23, 1300 Куманово

Предмет: Одговор на барање - достава на податоци и информации

Почитувани,

Одговор на Ваше барање бр.03-35/6 од 10.08.2021 год.со кое се бара достава на податоци и информации за постоечки ифрастуктурни објекти (водоводна мрежа, фекална и атмосферска канализација) Закон за просторно и урбанистичко планирање - Сл.весник на РМ бр.199/14, 44/15, 193/15, 31/16; член 32, став 1; поради отпочната постапка за изработка на:

УРБАНИСТИЧКИ ПРОЕКТ ВОН ОПФАТ НА УРБАНИСТИЧКИ ПЛАН
ЗА БЕНЗИНСКА ПУМПНА СТАНИЦА СО ПРИДРУЖНИ И УСЛУЖНИ ОБЈЕКТИ НА МАГИСТРАЛЕН ПАТ М1 (А1-Е75), НА КП 3621/1; КП 3622; КП 3623; КП 3625/1; КП 3624/1; М.В."СЕЛИШТЕ", КО РОМАНОВЦЕ-ВОНГРАД, ОПШТИНА КУМАНОВО

Во врска со Вашето барање Ве информираме дека на горенаведената локација не постојат наши инсталации.
За постоечки подземни инсталации изградени од месно население не располагаме со детални технички податоци.

Изработил : геод. инж. Снежана Илијевска
/Тех. во одд. за ГИС проектирање/

Одобрил : диа Дарко Петковски
/Технички раководител/

ВОДОВОД VODOVOD С.О. Куманово-Кумановë

ЈП"Водовод"Куманово
В.Д. Директор
Горан Стојковски

Акционерско друштво Водостопанство на Република Македонија во државна сопственост
Бр. 11-486/2
05.03.2021 год.

АД Водостопанство на РСМ-Скопје

ул. 3та Македонска бригада бр.10а Скопје тел. 02/3161-168;02/ 3223-772
vsm.rm @hotmail.com jpvodostopanstvo@yahoo.com /advodostopanstvo_rm@hotmail.com

До: Тајфата Архитекти ДООЕЛ Увоз -Извоз- Куманово
Друштво за архитектонски дејности и инженерство,
техничко испитување и анализа.
Ул."Живко Чало" бр.23 1300 Куманово

Предмет: Известување
Врска: Ваш бр.03-35/1 од 17.02.2020 наш бр. 486 од 26.02.2021

ИЗВЕСТУВАЊЕ

Почитувани,

Во врска со вашето барање Ваш бр. 03-35/1 и наш бр. 486 за издавање на податоци и информации за постоечки и планирани објекти и инсталации, кои имаат влијание во постапката за изработка на Урбанистички проект вон опфат за урбанистички план за бензинска пумпна станица со придружни услужни објекти на магистрален пат м1(А1-Е75) на КП бр.3621/1, 3622, 3623, 3625/1 3624/1, м.в "Селиште", КО Романовце вон град-Општина Куманово,

Ве известуваме:

АД Водостопанство на РСМ во државна сопственост – Скопје на планскиот опфат за изработка на Урбанистички проект вон опфат за урбанистички план за бензинска пумпна станица со придружни услужни објекти на магистрален пат м1(А1-Е75) на КП бр.3621/1, 3622, 3623, 3625/1 3624/1, м.в "Селиште", КО Романовце вон град-Општина Куманово, нема свои објекти и инфраструктура.

Со почит,

Изготвил: Марјан Дојчиновски
Контролирал: Мирјна Чемкова
Одобрил: Коста Малзарков

АД Водостопанство на РСМ – Скопје
Главен извршен директор
Васко Стефанов

Наш број: 1404-652/2
Скопје: 12 .02.2021 г.

ДО:
Тајфа Архитекти ДООЕЛ увоз-извоз Куманово
ул.Живко Чало бр.23
1300 Куманово

Предмет: Одговор за барање за податоци за ТК инсталации
Врска: Ваш број : 03-35/1 преку е-урбанизам

Согласно вашето барање за доставување на податоци за изградени електронски комуникациски мрежи, а во врска со изработка на УРБАНИСТИЧКИ ПРОЕКТ ВОН ОПФАТ НА УРБАНИСТИЧКИ ПЛАН ЗА БЕНЗИНСКА ПУМПНА СТАНИЦА СО ПРИДРУЖНИ И УСЛУЖНИ ОБЈЕКТИ НА МАГИСТРАЛЕН ПАТ М1 (А1-Е75), НА КП БР. 3621/1, 3622, 3623, 3625/1 И 3624/1, м.в."СЕЛИШТЕ", КО РОМАНОВЦЕ-ВОНГРАД, ОПШТИНА КУМАНОВО, према доставената ситуација, во прилог ви доставуваме податоци со кои во моментов располага Агенцијата за електронски комуникации.

Прилог:
-Податоци на изградени јавни
Електронски комуникациски мрежи- во електронска форма

Сектор за телекомуникации

Изработил: Б.Илиоска
Раководител на сектор:
Д-р Борис Арсов

ДИРЕКТОР:
Jeton Akiku

АЕК-401.03

www.aek.mk
ул.Кеј Димитар Влахов 21
1000 Скопје
тел.: 02 32 89 200
факс: 02 32 24 611
е-пошта: contact@aec.mk

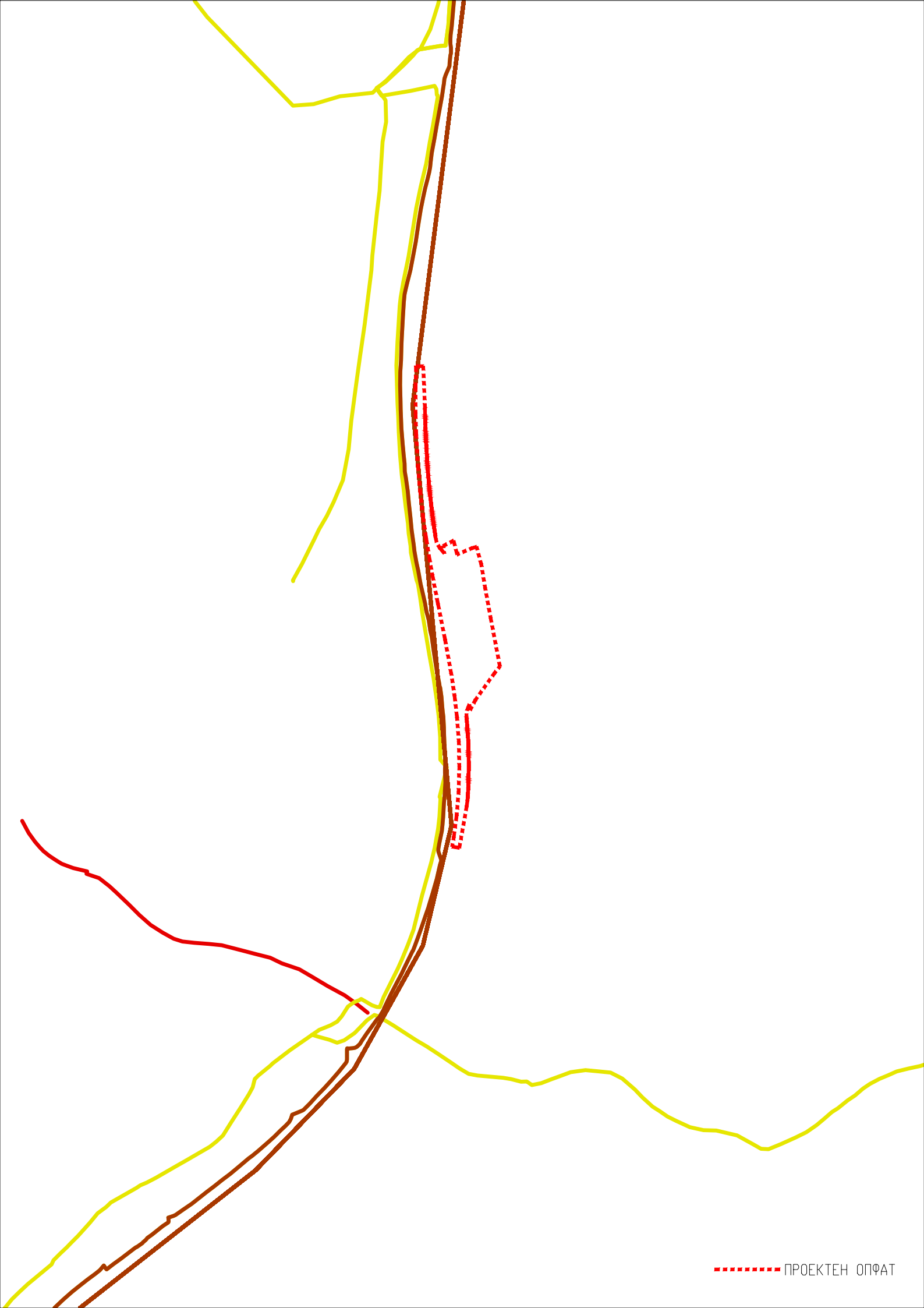
ПРОЕКТЕН ОПФАТ

МЕПСО

Максим Горки бр.4, 1.000 Скопје
Т: Кабинет на генерален директор
+ 389 (0) 2 3 149 811
Подружница ОЕПС
+ 389 (0) 2 3 149 814
Подружница ОПМ
+ 389 (0) 2 3 149 813
Ф: + 389 (0) 2 3 111 160
www.mepso.com.mk

До

Тајфа архитекти

ул. Живко Чало бр.23

1300 Куманово

Бр.11-975/1

19.02.2021

Предмет: Податоци за постојни и планирани електроенергетски објекти

Врз основа на Вашето барање бр.03-35/1 од 17.02.2021 година (наш број 11-975 од 18.02.2021 година) за податоци и информации потребни за изработка на Урбанистички проект вон опфат на Урбанистички план за бензинска пумпна станица со придружни објекти на магистрален пат М1 (А1-Е75), на КП 3621/1, КП 3622, КП 3623, КП 3625/1 и КП 3624/1, м.в"Селиште", КО Романовце-вон град во Општина Куманово, Ве известуваме дека предметниот плански опфат **НЕ СЕ ПРЕСЕКУВА** со ЕЕ објекти во сопственост на АД МЕПСО.

Изработил: Александар Костевски

Проверил: Јасмина Ставрова

по овластување од Генерален директор
бр.02-10/112 од 06.03.2019 год.
Раководител на Служба за ГИС
и геодетски работи

3-И-0740-101_01-1

АД ЕЛЕКТРАНИ НА СЕВЕРНА МАКЕДОНИЈА - СКОПЈЕ, ДИРЕКЦИЈА

Бр: 08-818/1
Скопје, 09-03-2021

До: ТАЈФА АРХИТЕКТИ ДООЕЛ
Ул. Живко Чало 23, 1300 Куманово

Предмет: Известување за Барање на податоци и информации за постојни и планирани инсталациски водови и објекти сопственост на АД ЕСМ

Почитувани,

Согласно Вашиот допис број 03-35/1 од 17.02.2021 година, за изготвување на Урбанистички проект вон опфат на урбанистички план за бензинска пумпна станица со придружни и услужни објекти на магистрален пат М1 (А1-Е75), НА КП БР. 3621/1, 3622, 3623, 3625/1 И 3624/1, м.в."СЕЛИШТЕ", КО Романовце-Вонград, Општина Куманово, Ве известуваме дека на предметниот плански опфат АД ЕСМ нема постојни и планирани инсталации и објекти, односно не располага со било какви податоци и информации за тој плански опфат.

Со почит,

Изработил: Бранко Панчевски, Горан Стоилов, Давид Марашевиќ , Александар Стоилков
Одобрил: Влатко Павлески, Невенка Јакимова Филиповска

ДИРЕКТОР
ЗА РАЗВОЈ И ИНВЕСТИЦИИ
дипл. ел. инж. Благој Гајдарџиски

Ко:
- Архива
- Оддел за развој

Република Северна Македонија
Министерство за животна средина и просторно планирање

Republika e Maqedonisë së Veriut
Ministria e Mjedisit Jetësor dhe Planifikimit Hapësinor

УПРАВА ЗА ЖИВОТНА СРЕДИНА - DREJTORIA PËR MJEDIS JETËSOR

СЕКТОР ЗА ПРИРОДА - SEKTORI I NATYRËS

Арх. Бр./Nr.Arh. 11-1487/4

Дата/Data: 22. 03. 2021 год./viti

ДО/DERI TE: ТАЈФА АРХИТЕКТИ ДООЕЛ, УВОЗ-ИЗВОЗ

Ул.Живко Чало 23,

1300 Куманово

ПРЕДМЕТ/LENDA: Известување

Почитувани,
I nderuar,

Во врска со доставениот допис со акт бр. 11-1487/1 од 05.03.2021 доставено од страна на Тајфа Архитекти ДООЕЛ увоз-извоз од Куманово за отпочената постапка за изработка на Урбанистички проект вон опфат на урбанистички план за бензинска пумпа станица со придружни и услужни објекти на магистрален пат М1 (А1-Е75), на КП Бр. 3621/1, 3622, 3623, 3625/1 и 3624/1 , м.в Селиште КО РОМАНОВЦЕ-ВОНГРАД, Општина Куманово , Република Северна Македонија.

Врз основа на приложената документација од Ваша страна – Ажурирана геодетска подлога со нанесен проектен опфат и мислењето од страна на Службата за просторен информативен систем (допис бр. 16-1487/3 од 17.03.2021 година), констатирано е дека просторот на горенаведената предметната локација се наоѓа надвор од границите на заштитените подрачја во Република Северна Македонија.

Со почит,

Me respekt

в.д.Директор на Управата за животна средина
u.d Drejtor i Drejtoris për mjedis jetësor
Hisen Xhemaili

Изработил/Përpiloi:м-р Исуф Фетаи
Контролирал/Kontrolloi: м-р Сашко Јорданов
Одобрил/Aprovoi: М-р Влатко Трпески

УПРАВА ЗА ЖИВОТНА СРЕДИНА

DREJTORIA PËR MJEDIS JETËSOR

Арх.бр./Nr.Arh.11- 1485/2

Дата/Data 18. 03. 2021 год. /viti

ДО/DERI TE: „ТАЈФА АРХИТЕКТИ" ДООЕЛ

Ул. Живчо Чало бр.23

1300 Куманово

ВРСКА/LIDHJA: Ваш број: 03-35/1 од 17.02.2021 година

ПРЕДМЕТ/LENDA: Доставување на мислење

Почитувани,

Të nderuar,

Во врска со Вашето барање за (мислење, пдатоци и информации) со број 11-1485/1 од 05.03.2021 година, а кое се однесува за урбанистички проект вон опфат на урбанистички план за бензинска пумпна станица со придружни и услужни објекти на магистрален пат М1(А1-Е-75) на КП бр.3621/1, 3622, 3623, 3625/1 и 3624/1, м.в. "Селиште" КО Романовце-вонград, општина Куманово, Управата за животна средина при Министерството за животна средина и просторно планирање, Ве информира дека согласно од Законот за животна средина (Службен весник на Република Македонија бр. 53/2005, 81/2005, 24/2007, 159/2008, 83/2009, 48/2010, 124/2010, 51/2011, 123/2012, 93/13, 42/2014 и 44/15), за донесување на планска документација најпрво потребно е да се утврди потребата од спроведување на Стратегиска оцена на влијание врз животната средина која ја спроведува Секторот за просторно планирање во Министерството за животна средина и просторно планирање.

УПРАВА ЗА ЖИВОТНА СРЕДИНА

DREJTORIA PËR MJEDIS JETËSOR

Секторот за животна средина при Управата за животна средина Ви укажува дека согласно Законот за животна средина , Оценката на влијанието на животната средина се спроведува на определени проекти кои можат да имаат значително влијание врз животната средина.

Пред започнување со било какви проектни активности инвеститорот е должен да постапи согласно Законот за животна средина и Уредбата за определување на проектите и за критериумите врз основа на кои се утврдува потребата за спроведување на постапката за оцена на влијанијата врз животната средина (Службен весник на Република Македонија бр.74/05, 109/2009, 164/2012 и 202/2016) Уредбата за дејностите и активностите за кои задолжително се изработува Елаборат, а за чие одобрување е надлежен органот за вршење на стручни работи од областа на животната средина (Службен весник на Република Македонија бр.80/09 и 36/2012) и Уредбата за дејностите и активностите за кои задолжително се изработува елаборат, а за чие одобрување е надлежен градоначалникот на општината, градоначалникот на градот Скопје и градоначалникот на општините во градот Скопје (Службен весник на Република Македонија бр.32/2012).

Со почит,

Me respekt,

в.д. Директор на Управа за животна средина

u.d. Drejtor i Drejtorisë për mjedis jetësor

Hisen Xhemaili

Изработил/Përpiloi: Сашо Илик

Контролирал/Kontrolloi/Согласен/Miratoi: Александар Петковски

СЕКТОР ЗА РЕГИСТРИРАЊЕ, УПРАВУВАЊЕ, УНАПРЕДУВАЊЕ
И ПРОДАЖБА НА ЗЕМЈОДЕЛСКО ЗЕМЈИШТЕ ВО ДРЖАВНА СОПСТВЕНОСТ

26.03.2021

АРХИВСКИ БРОЈ: 39 - 2763 / 4

ДО: ТАЈФА АРХИТЕКТИ ДООЕЛ

ПРЕДМЕТ: Одоговор на Барање податоци, информации

Почитувани,

Во врска со Вашето Барање со Ваш Бр.03-35/1 од 17.02.2021 година и наш Бр.39-2763/1 од 01.03.2021 година, во прилог Ви го доставуваме одговорот од ПЕ Куманово.

Со почит,

Раководител на сектор,
Жанета Ѓоргиевска

Изработил: Борче Лозановски
Контролирал: Аднан Алии

Министерство за земјоделство, шумарство и водостопанство на Република Северна Македонија
Ул. „Аминта Трети“ бр. 2, Скопје
Република Северна Македонија
+389 2 3134 477
www.mzsv.gov.mk
МКД СЕРТИФИКАТ
МКС ЕН ИСО 9001:2015

Република Северна Македонија

Министерство за земјоделство, шумарство и водостопанство

Republika e Maqedonisë së Veriut

Ministria e Bujqësisë, Pylltarisë dhe Ekonomisë së Ujërave

22.03.2021

39-2763/3

16 Март, 2021

АРХИВСКИ БРОЈ: 72-121/2

ДО: Сектор за регистрирање, управување, унапредување и продажба на земјоделско земјиште

ПРЕДМЕТ: Одговор на барање на податоци и информации

ВРСКА: Ваш допис бр.39-2763/2 од 03.03.2021 година

Почитувани,

ПЕ Куманово по проверка на податоците во архивската документација за аграрна политика по барање на ДАДИТИА ТАЈФА АРХИТЕКТИ ДООЕЛ Ве информира дека за наведените КП бр.3621/1, 3622, 3623, 3624/1 и 3625/1 м.в. Селиште КО Романовце вон град, општина Куманово, Министерството за земјоделство, шумарство и водостопанство нема склучено договор за закуп или плодоуживање со ниту едно физичко или правно лице.

Со почит

Раководител на ПЕ Куманово,

м-р Насер Даути

Изработил:Жаклина Сибиновска

Контролирал: Валентина Спасовска

Согласен: Слаѓана Антиќ

АГЕНЦИЈА ЗА ЦИВИЛНО ВОЗДУХОПЛОВСТВО

До: ТАЈФА Архитекти дооел Куманово
Живко Чало 23, Куманово

Предмет: Доставување на податоци и информации

Врска: Ваш бр. 03-35/1 од 17.02.2021 година
e-urbanizam, постапка бр. 34123 од 17.02.2021 година

бр. 12-8/2021-33
Скопје, 17.02.2021

Почитувани,

Врз основа на вашето барање, а согласно Законот за урбанистичко планирање, Ве известуваме дека стручните служби во Агенцијата за цивилно воздухопловство ја разгледаа приложената документација, при што утврдија дека во зафатот нема објекти, инсталации, уреди или било какви структури од областа на цивилно воздухопловство, а градбите во планскиот опфат не претставуваат препрека и нема да влијаат на безбедноста на цивилниот воздушен сообраќај, поради што истиот **може да се планира без посебни услови и ограничувања** од аспект на безбедноста на воздушниот сообраќај.

За дополнителни информации може да не контактирате на телефон 02/3181-609, секој работен ден од 08.00-15.00 часот.

Ви благодариме на соработката.

Со почит,

Душан Попчевалиев
(по овластување од Директорот бр.02-46/1 од 13.01.2021 година)

Изготвил:

ул. „Даме Груев" број 1, 1000 Скопје, Република Северна Македонија
т.: + 389 2 3114 – 046 ф.: + 389 2 3115 – 708 ЕМБС: 6648649
info@caa.gov.mk www.caa.gov.mk

Република Северна Македонија

ОПШТИНА КУМАНОВО
Сектор за урбанизам

Република Северна Македонија
Republika e Maqedonisë së Veriut
Општина Куманово
Komuna e Kumanovës
Бр/Nr: 21-1501/2
Дата/Data: 24.03.2021

Улица.11 Октомври бб,
1300, Куманово
Rruga: 11 Tetori, p.n,
1300, Kumanovë
Република Северна Македонија
Republika e Maqedonisë së Veruit
Контакт/Kontakt
Тел/Tel: +389 31 475 830
e-mail: info@kumanovo.gov.mk
www.kumanovo.gov.mk

До
ТАЈФА АРХИТЕКТИ ДООЕЛ
ул. Живко Чало, бр.23
Куманово

Предмет: Одговор на барање податоци и информации

Почитувани,

Во врска со Вашето барање бр.21-1501/1 за доставување на податоци и информации за легализирани објекти по основ на правен статус на бесправно изградени објекти на просторот на планскиот опфат за изработка на Урбанистички проект вон опфат на Урбанистички план за бензинска пумпна станица со придружни и услужни објектина магистрален пат М1 (А1-Е75), на КП 3621/1, КП 3622, КП 3623, КП 3625/1, КП 3624/1, м.в ,,селиште,, КО Романовце вон град, Општина Куманово, Ве известуваме дека на дадениот опфат до 24.03.2021 **НЕМА** легализирани објекти по основ на правен статус на бесправно изградени објекти.

Со почит,

Изготвил: Ивана Величковска, дги. _____

Контролирал : Злате Илиевски, дии. _____

Сектор за урбанизам,

Раководител
Емилија Сларидис Јаневска, диа

_____

М.П.

Република Северна Македонија

ОПШТИНА КУМАНОВО
Сектор за урбанизам

Република Северна Македонија
Republika e Maqedonisë së Veruit
Општина Куманово
Komuna e Kumanovës
Бр/Nr: 21-9635/2
Дата/Data: 28.12.2021

Улица.11 Октомври бб,
1300, Куманово
Rruga: 11 Tetori, p.n,
1300, Kumanovë
Република Северна Македонија
Republika e Maqedonisë së Veruit
Контакт/Kontakt
Тел/Tel: +389 31 475 830
e-mail: info@kumanovo.gov.mk
www.kumanovo.gov.mk

До
ТАЈФА АРХИТЕКТИ
ул. Живко Чало, бр.23
Куманово

Предмет: Одговор на барање податоци и информации

Почитувани,

Во врска со Вашето барање бр.21-9635/1 за доставување на податоци и информации за легализирани објекти по основ на правен статус на бесправно изградени објекти на просторот на планскиот опфат за изработка на Урбанистички проект вон опфат на урбанистички план за Бензинска пумпна станица со придружни и услужни објекти на магистрален пат М1 (А1-Е75), на КП 3621/1, КП 3622, КП 3623, КП 3625/1 и КП 3624/1, м.в селиште, КО Романовце вон град, Општина Куманово. Ве известуваме дека на дадениот опфат **нема** легализирани објекти по основ на правен статус на бесправно изградени објекти.

Со почит,

Изготвил: Ивана Величковска, дги.

Сектор за урбанизам,

Раководител
Емилија Сларидис Јаневска, диа

М.П.

Акционерско друштво за вршење на енергетски дејности
НАЦИОНАЛНИ ЕНЕРГЕТСКИ РЕСУРСИ Скопје во државна сопственост

бул. Климент Охридски бр.58 б, Скопје
тел. 02 6090-137
факс 02 6090-437
contact@mer.com.mk
www.mer.com.mk
ЕМБС: 6664903

НАЦИОНАЛНИ ЕНЕРГЕТСКИ РЕСУРСИ Скопје
RESURSET ENERGJETIKE NACIONALE Shkup
në pronësi shtetërore

Бр.-Nr. 03-625/2
24.02 2021 год.viti
Скопје-Shkup

До:
ТАЈФА АРХИТЕКТИ ДООЕЛ Куманово

Предмет: Одговор на барање

Врска: Барање на податоци и информации, со ваш бр. 03-35/1 од 17.02.2021 година.

Согласно вашето Барање на податоци и информации за изработка на УРБАНИСТИЧКИ ПРОЕКТ ВОН ОПФАТ НА УРБАНИСТИЧКИ ПЛАН ЗА БЕНЗИНСКА ПУМПНА СТАНИЦА СО ПРИДРУЖНИ И УСЛУЖНИ ОБЈЕКТИ НА МАГИСТРАЛЕН ПАТ М1 (А1-Е75), НА КП БР. 3621/1, 3622, 3623, 3625/1 И 3624/1, м.в.СЕЛИШТЕ, КО РОМАНОВЦЕ-ВОНГРАД, ОПШТИНА КУМАНОВО, со ваш бр. 03-35/1 од 17.02.2021 година.

НЕР АД Скопје, Ве известува дека на наведениот плански опфат, нема изградено и не е планирано изградба на гасоводна мрежа.

НЕР АД Скопје дава позитивно мислење.

Со почит,

Изработил:
Александар Апостолоски
128

НЕР АД Скопје
По овластување на директорот,
Раководител на Сектор
за изградба на гасоводен систем

Оливера Костанчева

Јавно претпријатие за железничка инфраструктура
Железници на Република Северна Македонија - Скопје
Ndërmarrja Publike për Infrastrukturë Hekurudhore
Hekurudhat e Republikës së Maqedonisë së Veriut - Shkup

Јавно претпријатие за железничка инфраструктура
Железници на Република Северна Македонија-Скопје
Ndërmarrja Publike për Infrastrukturë Hekurudhore
Hekurudhat e Republikës së Maqedonisë së Veriut - Shkup
Бр./No 2009-10852
20 год./vit
Скопје-Shkup
03-03-2021

До
ТАЈФА АРХИТЕКТИ ДООЕЛ, Увоз-извоз
Ул.Живко Чало 23
Куманово

Предмет: Одговор на барање

Во врска со Вашето барање со Број: 03-35/1 од 17.02.2021год., Број на постапка: 34123 Е – Урбанизам, со кое барате податоци и информации кои Ви се потребни за изработка на **Урбанистички Проект вон опфат на урбанистички план за бензиска пумпна станица со придружни и услужни објекти на магистрален пат М1 (А2-Е75), на КП 3621/1, 3622, 3623, 3625/1 и 3624/1, м.в. "СЕЛИШТЕ", КО Романовце-вон град, Општина Куманово**, Ве известуваме за следното:

По разгледување на Вашето барање и доставената Ажурирана геодетска подлога со граница на проектен опфат, констатиравме дека проектниот опфат се наоѓа надвор од заштитниот појас на железничката пруга и во истиот нема планирани и постојни инсталации и објекти сопственост на ЈП ЖРСМ - Скопје.

Со почит,

Пом.Директор за пруги
Трајковски Владимир

Изработил: М.Даниловска
Согласен: М.Тилиќ дги

Република Северна Македонија

Министерство за внатрешни работи

- Оддел за информатика и телекомуникации-
Сектор за телекомуникации

Рег. бр. 11. 2. 17589 / 2
Скопје, 03. 03. 2021

04 -03- 2021

До:
ТАЈФА АРХИТЕКТИ ДООЕЛ
ул. Живко Чало 23
1300 Куманово

Предмет: Одговор по барање податоци за постоечки инсталации, доставува.-
Врска: Ваш акт бр. 03 –35 / 1 од 17. 02. 2021 год.

Во врска со Вашето барање, Ве известуваме дека за посочената локација (КП 3621/1, 3622, 3623, 3624/1 и 3625/1, м.б. Селиште, КО Помановце-вон град, општина Куманово) не располагаме со податоци за постоење на наша телекомуникациска инфраструктура. Доколку во текот на изведбените работи се појават телекомуникациски инсталации, задолжително да бидеме известени.

Лице за контакт: Оливер Табаковски, тел: 070 33 66 66

Со почит,

НАЧАЛНИК НА СЕКТОР
Јане Стојанов

Подготвил: Оливер Табаковски
Согласен: Дејан Костадинов

Изработено во: 1 (еден) примерок
и 1 (една) копија и доставено до:
- Примател - примерок 1
- Архива на сектор – копија

17 февруари 2021 година

Архивски број: 09-61/2
Врска: Барање бр. 03-35/1 од 17.02.2021 год.

До: ДАДИТИА „ТАЈФА АРХИТЕКТИ" ДООЕЛ увоз-извоз Куманово

Врз основа на член 47 став (1) од Законот за урбанистичко планирање (Сл. весник на РСМ бр. 32/20,**Подрачното одделение за заштита и спасување Куманово** издава

Податоци и информации

За: **Урбанистички проект вон опфат на урбанистички план,за бензинска пумпна станица со придружни и услужни објекти на магистрален пат М1 (А1-Е75),на КП бр. 3621/1,3622,3623,3625/1 и 3624/1, м.в. „Селиште",КО Романовце-вон град,Општина Куманово:**

1.На опфатот нема постоечки и/или планирани објекти и/или инсталации во владение или надлежност на Дирекцијата за заштита и спасување.Немаме сознанија за присуство на неексплодирани убојни и др. експлозивни средства.

2.Заштита и спасување од пожари

Опфатот е во рурално подрачје,граничи со замјоделско земјиште од три страни и со автопат од запад. Заштитата на градбите, **помеѓу другото**, поволно и прописно е да биде и преку:

а) Правилен избор на вградените материјали и применети конструкции
б) Вградување противпожарни пречки (член 54 став 1 алинеја 4 од Закон за заштита и спасување-Сл.весник на РМ бр.93/12-Пречистен текст,41/14,129/15,71/16,106/16,83/18).
в) Вградување соодветна хидрантска мрежа

3.Заштита и спасување од поплави

На и близу опфатот нема речни текови.Теренот е релативно рамен,со пад кон југ.

4. Заштита и спасување од урнатини

Опфатот се наоѓа во сеизмоген извор-подрачје од **втор ред** (случени земјотреси со М=4,5°-5-7°,односно очекувани земјотреси со јачина од 5,5° до 6,0° по Рихтер, односно 8° по Меркалиј-Канцани-Зиберг),па во склад со овие бројки треба да се предвидат и конкретните мерки за отпорноста на градбите и инсталациите.

Изработил/одобрил:Слаѓан Антевски

РАКОВОДИТЕЛ НА ОДДЕЛЕНИЕ
Sokol Asllani

Дирекција за заштита и спасување
Подрачно одделение Куманово
Drejtoria për mbrojtje dhe shpëtim
Njësia rajonale Kumanovë

ул. „11-ти Октомври" б.б.1300 Куманово
Република Северна Македонија
Rr. "11 Tetori " pn 1300.Kumanovë
Republika e Maqedonisë së Veriut

+389 31 495 269
www.dzs.gov.mk
kumanovo@dzs.gov.mk

Република Северна Македонија

Министерство за транспорт и врски

Сектор за уредување на просторот

11 Јануари, 2022

Архивски број: 68-175/1

До : Јавно претпријатие за државни патишта
ул. Даме Груев бр.14 Скопје

Државен инспекторат за транспорт
бул. Кузман Јосифовски Питу бр. 21 Скопје

Предмет: Барање за интервенција

Почитувани,

Во врска со поднесено барање за одобрување на УРБАНИСТИЧКИ ПРОЕКТ ВОН ОПФАТ НА УРБАНИСТИЧКИ ПЛАН ЗА БЕНЗИНСКА ПУМПНА СТАНИЦА СО ПРИДРУЖНИ И УСЛУЖНИ ОБЈЕКТИ НА КП 3621/1, КП 3622, КП 3623, КП 3625/1, КП 3624/1, КО РОМАНОВЦЕ - ВОН.ГР., ОПШТИНА КУМАНОВО, изработен од Тајфа Архитекти дооел Куманово, со тех. бр. 09/21 од ноември 2021 година од страна на наведениот изработувач, како ополномоштено лице, до Комисијата за урбанизам формирана од Министерот за транспорт и врски со Решение бр. 02-2561/1 од 31.03.2021 година доставено е Мислење од Јавното претпријатие за државни патишта бр.10-12461/2 од 14.12.2021 година со кое го известувате изработувачот дека веќе сте се произнесле со допис бр.10-10613/2 од 20.10.2021 година и дека согласно Основниот сообраќаен проек за реконструкција на сообраќајните знаци и ознаките на коловозот на автопатот од ГП Табановце до ГП Богородица – СООБРАЌАЈНО РЕШЕНИЕ делница Куманово-Миладиновци, изработен од Зебра Проект- Скопје со тех.бр.09/2021, исполнети се одредбите од член 313 од Правилникот за технички елементи за изградба и реконструкција на патишта, кој се однесува на најмалото растојание до најблиската званична клучка или друг придружно услужен објект, како и нивото на безбедно одвивање на сообраќајот.
Имајќи во предвид дека Вашето мислење ќе биде земено во предвид во понатамошната постапка за одобрување на горенаведениот урбанистички проект, како и имајќи го во предвид фактот дека во непосредна близина на

Министерство за транспорт и врски на Република Северна Македонија
Ул. „Даме Груев “ бр. 6, Скопје Република Северна Македонија
+389 2 3145 497 www.mtc.gov.mk

проектниот опфат евидентирано е проширување на автопатот (стојалиште, паркинг) со ознака за паркинг на околу 250 м, односно знак поставен на приближно 50м од завршетокот на лентата за убрзување во правец према Куманово, бараме од Вас во согласност со Вашите надлежности соодветно да интервенирате со цел да се овозможи идна реализација на градбите предвидени со урбанистичкиот проект без да се нарушува безбедноста во сообраќајот. Доколку евидентираното проширување на автопатот (стојалиште, паркинг) со ознака за паркинг на околу 250 м, односно знак поставен на приближно 50м од завршетокот на лентата за убрзување во правец према Куманово не е во согласност со Основниот сообраќаен проек за реконструкција на сообраќајните знаци и ознаките на коловозот на автопатот од ГП Табановце до ГП Богородица – СООБРАЌАЈНО РЕШЕНИЕ делница Куманово-Миладиновци, изработен од Зебра Проект- Скопје со тех.бр.09/2021, истото треба да биде ставено надвор од функција, од причина што би ја нарушило безбедноста на сообраќајот доколку се реализира УРБАНИСТИЧКИОТ ПРОЕКТ ВОН ОПФАТ НА УРБАНИСТИЧКИ ПЛАН ЗА БЕНЗИНСКА ПУМПНА СТАНИЦА СО ПРИДРУЖНИ И УСЛУЖНИ ОБЈЕКТИ НА КП 3621/1, КП 3622, КП 3623, КП 3625/1, КП 3624/1, КО РОМАНОВЦЕ - ВОН.ГР., ОПШТИНА КУМАНОВО.
За Вашите преземени активности, Ве молиме да ја известите Комисијата за урбанизам.
Благодариме за соработката.

Со почит,

Весна Андриеска - член на Комисија

Александар Карангелов - член на Комисија

Јован Христоски - член на Комисија

Владимир Арсовски - член на Комисија

Јулијана Ставревски - член на Комисија

Светлана Јованоска – член на Комисија

Министерство за транспорт и врски на Република Северна Македонија
Ул. „Даме Груев “ бр. 6, Скопје Република Северна Македонија
+389 2 3145 497 www.mtc.gov.mk

ТАЈФААРХИТЕКТИ | WWW.TAJFA.MK

ГРАФИЧКИ ДЕЛ

ИЗВОД ОД ПРОСТОРЕН ПЛАН НА РЕПУБЛИКА МАКЕДОНИЈА
2002 - 2020

МИНИСТЕРСТВО ЗА ЖИВОТНА СРЕДИНА И ПРОСТОРНО ПЛАНИРАЊЕ

АГЕНЦИЈА ЗА ПЛАНИРАЊЕ НА ПРОСТОРОТ

Сектор:
Синтезни карти

Тема:
Биланс на намена на површините

Користење на земјиштето *Карта бр. 20*

Легенда:

- шуми и шумско земјиште
- земјоделско земјиште
- наводнувани површини
- високопланински пасишта
- акумулации
- зони за експлоат. на минерали
- туристички простори
- транзитни коридори
- туристички центри
- автопат
- магистрален пат
- регионален пат
- железничка мрежа
- воздухопловно пристаниште

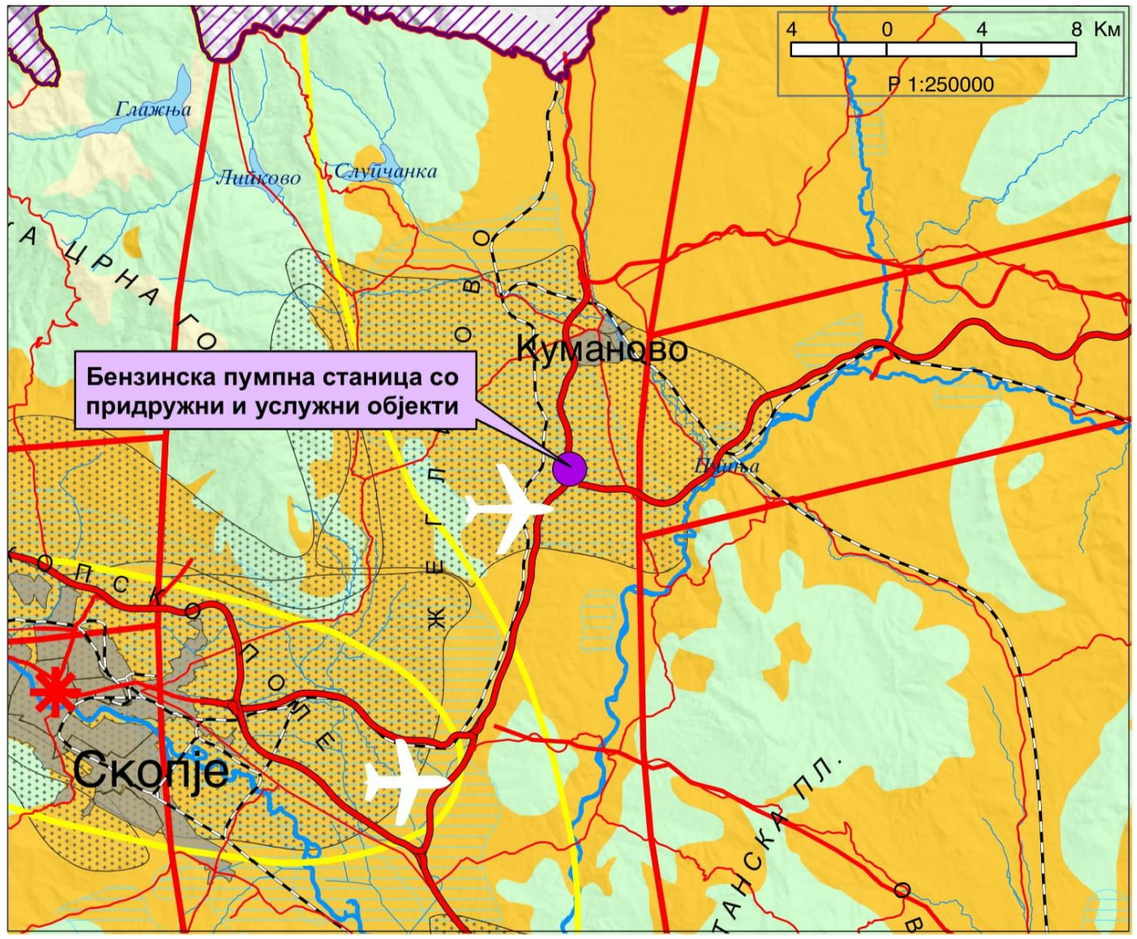

УРБАНИСТИЧКИ ПРОЕКТ ВОН ОПФАТ НА УРБАНИСТИЧКИ ПЛАН
ЗА БЕНЗИНСКА ПУМПНА СТАНИЦА СО ПРИДРУЖНИ И УСЛУЖНИ ОБЈЕКТИ НА КП 3621/1, КП 3622, КП 3623, КП 3625/1, КП 3624/1, КО РОМАНОВЦЕ - ВОН.ГР., ОПШТИНА КУМАНОВО

УСЛОВИ ЗА ПЛАНИРАЊЕ НА ПРОСТОРОТ
- Документациона основа -

ЛЕГЕНДА:

ЛОКАЦИЈА НА ПРОЕКТЕН ОПФАТ

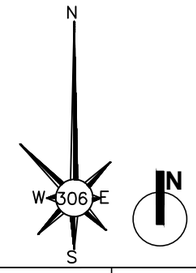

ТАЈФААРХИТЕКТИ WWW.TAJFA.MK	ТАЈФА АРХИТЕКТИ ДООЕЛ УЛ.ЖИВКО ЧАЛО 23, 1300 КУМАНОВО www.tajfa.mk | contact@tajfa.mk	УПРАВИТЕЛ: **м-р СТЕФАН ЛАЗАРЕВСКИ, диа**	ЛИЦЕНЦА БР. **0055** ТЕХ.БР. **09/21** ДАТУМ: **11.2021**
ИНВЕСТИТОР:	**"АЛБИ КОМПАНИ" ДОО СКОПЈЕ**	НАЗИВ НА ПЛАНОТ: **УРБАНИСТИЧКИ ПРОЕКТ ВОН ОПФАТ НА УРБАНИСТИЧКИ ПЛАН ЗА БЕНЗИНСКА ПУМПНА СТАНИЦА СО ПРИДРУЖНИ И УСЛУЖНИ ОБЈЕКТИ НА КП 3621/1, КП 3622, КП 3623, КП 3625/1, КП 3624/1, КО РОМАНОВЦЕ - ВОН.ГР., ОПШТИНА КУМАНОВО**	РАЗМЕР: **1/250000**
ЛОКАЦИЈА:	**м.в. "СЕЛИШТЕ", КО РОМАНОВЦЕ-ВОНГРАД**		
ПЛАНСКИ ОПФАТ:	**КП бр. 3621/1, 3622, 3623, 3625/1 И 3624/1**		**У**
ОПШТИНА:	**ОПШТИНА КУМАНОВО**		
ПЛАНЕР-ПОТПИСНИК:	**м-р СТЕФАН ЛАЗАРЕВСКИ, диа** *0.0368*	ОДОБРУВАЧ НА ПЛАНОТ: **МИНИСТЕРСТВО ЗА ТРАНСПОРТ И ВРСКИ**	
ПЛАНЕРИ:	**м-р БИЉАНА НАСКОВИЌ, диа** *0.0369* **БИЛЈАНА ХРИСТОМАНОВА, диа** *0.0428*	ПРИЛОГ: **УСЛОВИ ЗА ПЛАНИРАЊЕ НА ПРОСТОРОТ** (Документациона основа)	**01а**
СОРАБОТНИЦИ (УРБАНИЗАМ):	**ТОМАИДА ДИМИТРОВСКА, миа** **ЉУБИЦА ЕФТИМОВА, миа**		

ИЗВОД ОД ПРОСТОРЕН ПЛАН НА РЕПУБЛИКА МАКЕДОНИЈА
2002 - 2020

МИНИСТЕРСТВО ЗА ЖИВОТНА СРЕДИНА И ПРОСТОРНО ПЛАНИРАЊЕ

АГЕНЦИЈА ЗА ПЛАНИРАЊЕ НА ПРОСТОРОТ

Сектор:
Синтезни карти

Тема:
Просторно-функционална организација

Систем на населби и сообраќајна мрежа

Карта бр. 22

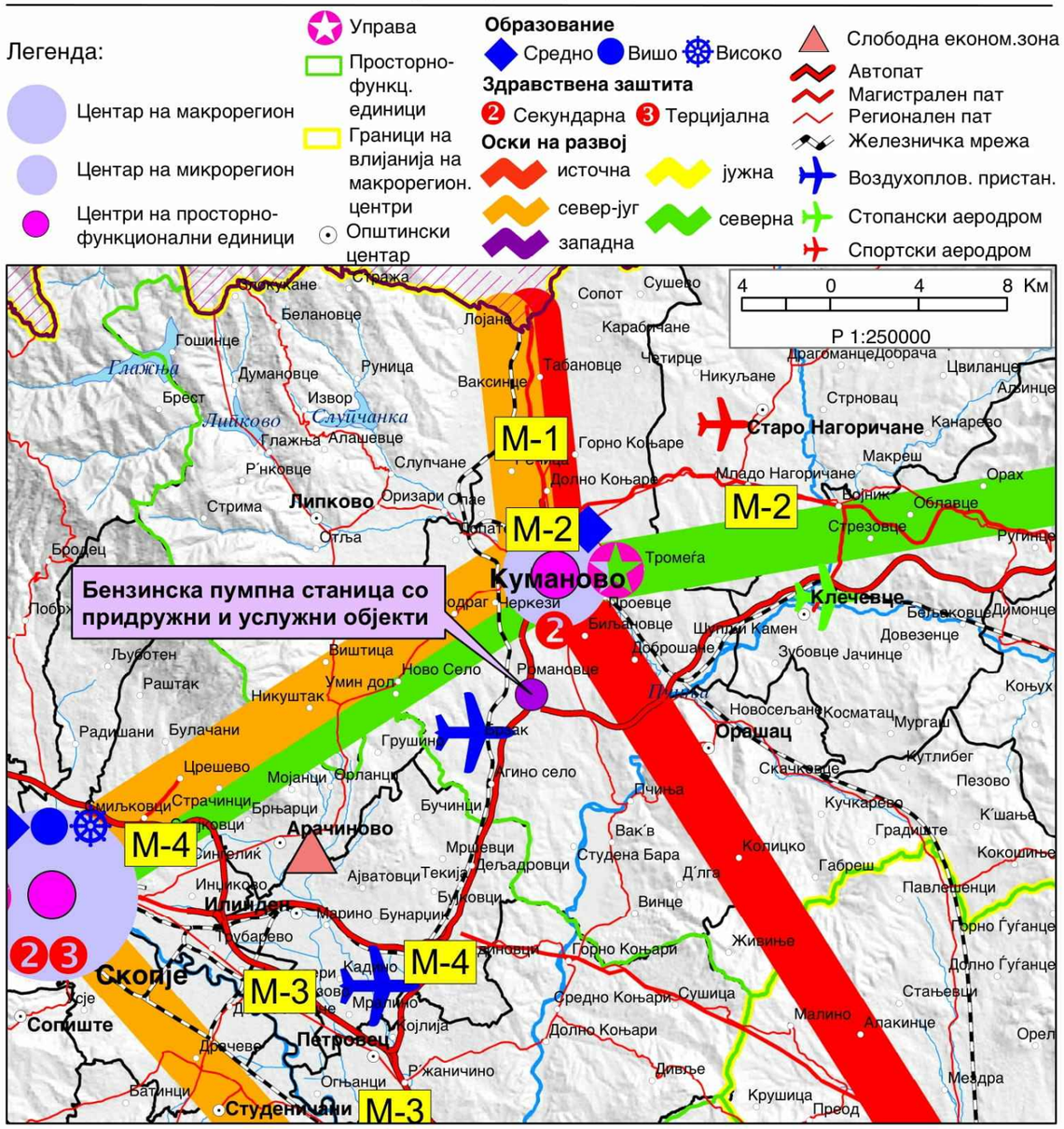

ЛЕГЕНДА:

ЛОКАЦИЈА НА ПРОЕКТЕН ОПФАТ

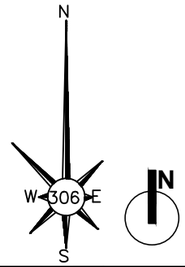

УРБАНИСТИЧКИ ПРОЕКТ ВОН ОПФАТ НА УРБАНИСТИЧКИ ПЛАН
ЗА БЕНЗИНСКА ПУМПНА СТАНИЦА СО ПРИДРУЖНИ И УСЛУЖНИ ОБЈЕКТИ НА КП 3621/1, КП 3622, КП 3623, КП 3625/1, КП 3624/1, КО РОМАНОВЦЕ - ВОН.ГР., ОПШТИНА КУМАНОВО

УСЛОВИ ЗА ПЛАНИРАЊЕ НА ПРОСТОРОТ
- Документациона основа -

ТАЈФА АРХИТЕКТИ ДООЕЛ
УЛ.ЖИВКО ЧАЛО 23, 1300 КУМАНОВО
www.tajfa.mk | contact@tajfa.mk

УПРАВИТЕЛ:
м-р СТЕФАН ЛАЗАРЕВСКИ, диа

ЛИЦЕНЦА БР: **0055**
ТЕХ.БР. **09/21**
ДАТУМ: **11.2021**
РАЗМЕР: **1/250000**

ИНВЕСТИТОР: **"АЛБИ КОМПАНИ" ДОО СКОПЈЕ**
ЛОКАЦИЈА: **м.в. "СЕЛИШТЕ", КО РОМАНОВЦЕ-ВОНГРАД**
ПЛАНСКИ ОПФАТ: **КП бр. 3621/1, 3622, 3623, 3625/1 И 3624/1**
ОПШТИНА: **ОПШТИНА КУМАНОВО**

ПЛАНЕР-ПОТПИСНИК: **м-р СТЕФАН ЛАЗАРЕВСКИ, диа** *0.0368*
ПЛАНЕРИ: **м-р БИЉАНА НАСКОВИЌ, диа** *0.0369*
БИЛЈАНА ХРИСТОМАНОВА, диа *0.0428*
СОРАБОТНИЦИ (УРБАНИЗАМ): **ТОМАИДА ДИМИТРОВСКА, миа**
ЉУБИЦА ЕФТИМОВА, миа

НАЗИВ НА ПЛАНОТ:
УРБАНИСТИЧКИ ПРОЕКТ ВОН ОПФАТ НА УРБАНИСТИЧКИ ПЛАН ЗА БЕНЗИНСКА ПУМПНА СТАНИЦА СО ПРИДРУЖНИ И УСЛУЖНИ ОБЈЕКТИ НА КП 3621/1, КП 3622, КП 3623, КП 3625/1, КП 3624/1, КО РОМАНОВЦЕ - ВОН.ГР., ОПШТИНА КУМАНОВО
ОДОБРУВАЧ НА ПЛАНОТ:
МИНИСТЕРСТВО ЗА ТРАНСПОРТ И ВРСКИ
ПРИЛОГ:
УСЛОВИ ЗА ПЛАНИРАЊЕ НА ПРОСТОРОТ
(Документациона основа)

У

01б

ИЗВОД ОД ПРОСТОРЕН ПЛАН НА РЕПУБЛИКА МАКЕДОНИЈА
2002 - 2020

МИНИСТЕРСТВО ЗА ЖИВОТНА СРЕДИНА И ПРОСТОРНО ПЛАНИРАЊЕ

АГЕНЦИЈА ЗА ПЛАНИРАЊЕ НА ПРОСТОРОТ

Сектор:
Синтезни карти

Тема:
Техничка инфраструктура

Водостопанска и енергетска инфраструктура

Карта бр. 23

Легенда:

- Изворишта
- Водоводен систем
- Регионален водост. систем
- Акумулации
- Акумулации по 2020г.
- Природни езера
- Наводнувани површини
- Водостопански подрачја
- Термоелектрани
- Хидроелектрани

Далноводи
- 110 kV
- 220 kV
- 400 kV

Трафостаници
- 110 kV
- 220 kV
- 400 kV

- Рафинерија
- Нафтовод
- Индустриски топлани
- Рудник на јаглен
- Брикетара
- Гасовод
- Регулациони станици
- Канализационен систем

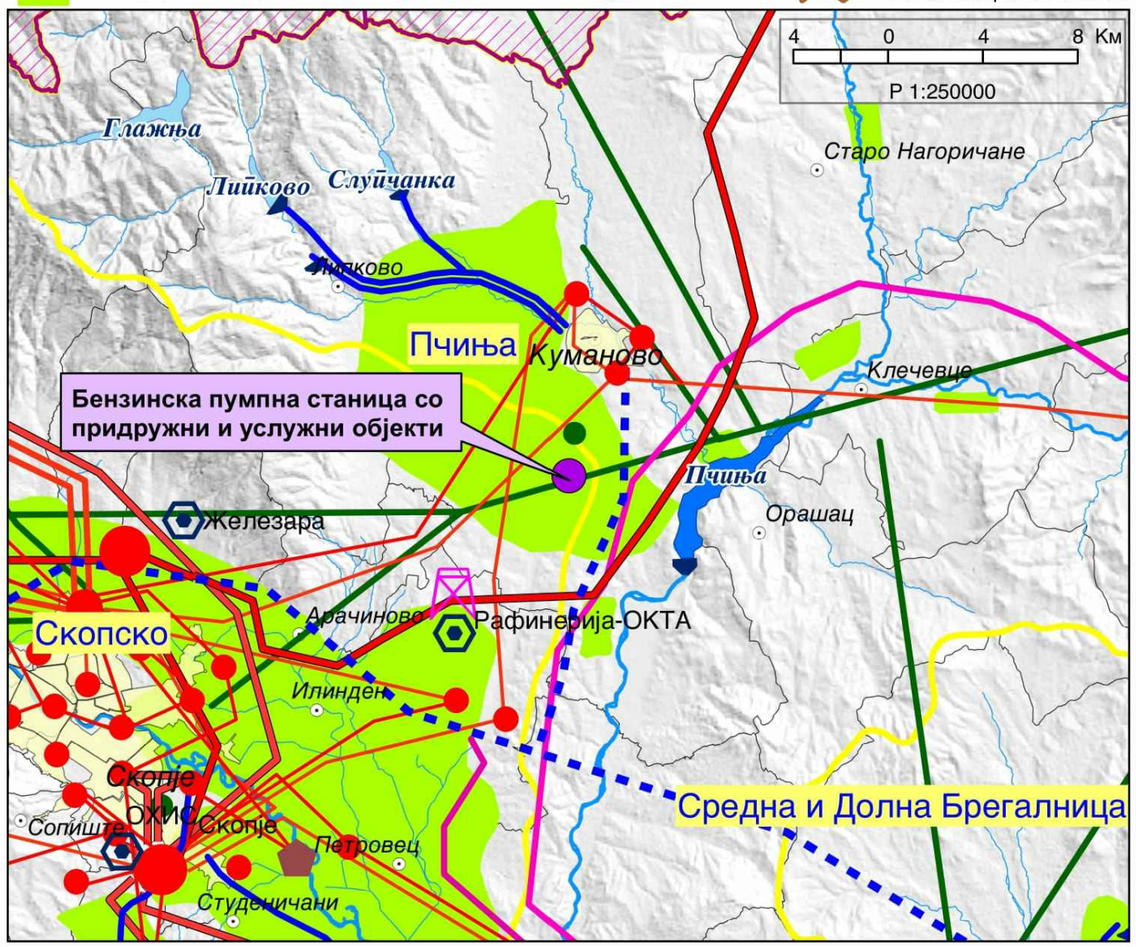

УРБАНИСТИЧКИ ПРОЕКТ ВОН ОПФАТ НА УРБАНИСТИЧКИ ПЛАН
ЗА БЕНЗИНСКА ПУМПНА СТАНИЦА СО ПРИДРУЖНИ И УСЛУЖНИ ОБЈЕКТИ НА КП 3621/1, КП 3622, КП 3623, КП 3625/1, КП 3624/1, КО РОМАНОВЦЕ - ВОН.ГР., ОПШТИНА КУМАНОВО

УСЛОВИ ЗА ПЛАНИРАЊЕ НА ПРОСТОРОТ
- Документациона основа -

ЛЕГЕНДА:

ЛОКАЦИЈА НА ПРОЕКТЕН ОПФАТ

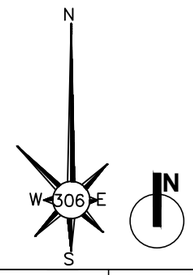

ТАЈФААРХИТЕКТИ WWW.TAJFA.MK	**ТАЈФА АРХИТЕКТИ ДООЕЛ** УЛ.ЖИВКО ЧАЛО 23, 1300 КУМАНОВО www.tajfa.mk | contact@tajfa.mk	УПРАВИТЕЛ: **м-р СТЕФАН ЛАЗАРЕВСКИ, диа**	ЛИЦЕНЦА БР: **0055** ТЕХ.БР. **09/21** ДАТУМ: **11.2021**
ИНВЕСТИТОР: **"АЛБИ КОМПАНИ" ДОО СКОПЈЕ** ЛОКАЦИЈА: **м.в. "СЕЛИШТЕ", КО РОМАНОВЦЕ-ВОНГРАД** ПЛАНСКИ ОПФАТ: **КП бр. 3621/1, 3622, 3623, 3625/1 И 3624/1** ОПШТИНА: **ОПШТИНА КУМАНОВО**	НАЗИВ НА ПЛАНОТ: **УРБАНИСТИЧКИ ПРОЕКТ ВОН ОПФАТ НА УРБАНИСТИЧКИ ПЛАН ЗА БЕНЗИНСКА ПУМПНА СТАНИЦА СО ПРИДРУЖНИ И УСЛУЖНИ ОБЈЕКТИ НА КП 3621/1, КП 3622, КП 3623, КП 3625/1, КП 3624/1, КО РОМАНОВЦЕ - ВОН.ГР., ОПШТИНА КУМАНОВО**	РАЗМЕР: **1/250000**
ПЛАНЕР-ПОТПИСНИК: **м-р СТЕФАН ЛАЗАРЕВСКИ, диа** *0.0368* ПЛАНЕРИ: **м-р БИЉАНА НАСКОВИЌ, диа** *0.0369* **БИЉАНА ХРИСТОМАНОВА, диа** *0.0428* СОРАБОТНИЦИ (УРБАНИЗАМ): **ТОМАИДА ДИМИТРОВСКА, миа** **ЉУБИЦА ЕФТИМОВА, миа**	ОДОБРУВАЧ НА ПЛАНОТ: **МИНИСТЕРСТВО ЗА ТРАНСПОРТ И ВРСКИ** ПРИЛОГ: **УСЛОВИ ЗА ПЛАНИРАЊЕ НА ПРОСТОРОТ** (Документациона основа)	**У** **01в**

ИЗВОД ОД ПРОСТОРЕН ПЛАН НА РЕПУБЛИКА МАКЕДОНИЈА
2002 - 2020

МИНИСТЕРСТВО ЗА ЖИВОТНА СРЕДИНА И ПРОСТОРНО ПЛАНИРАЊЕ

АГЕНЦИЈА ЗА ПЛАНИРАЊЕ НА ПРОСТОРОТ

Сектор:
Синтезни карти

Тема:
Заштита на животната средина

Реонизација и категоризација на просторот за заштита

Карта бр. 24

Легенда:

- Граници на региони за управување со животната средина
- Заштита на простори со природни вредности
- Рекултивација на деград. простори
- Управување со загад. на воздух и вода
- Заштита на реки со нарушен квалитет
- Заштита на акумулации и реки за водозафати
- Рекултивација на деградирани простори
- Заштита на земјоделско земјиште
- Заштита на шуми
- Поволни подрачја за лоцирање регионални санитарни депонии
- Поволни хидрогеолошки средини за лоцирање на депонии
- Споменичко подрачје
- Археолошки локалитети
- Споменички целини

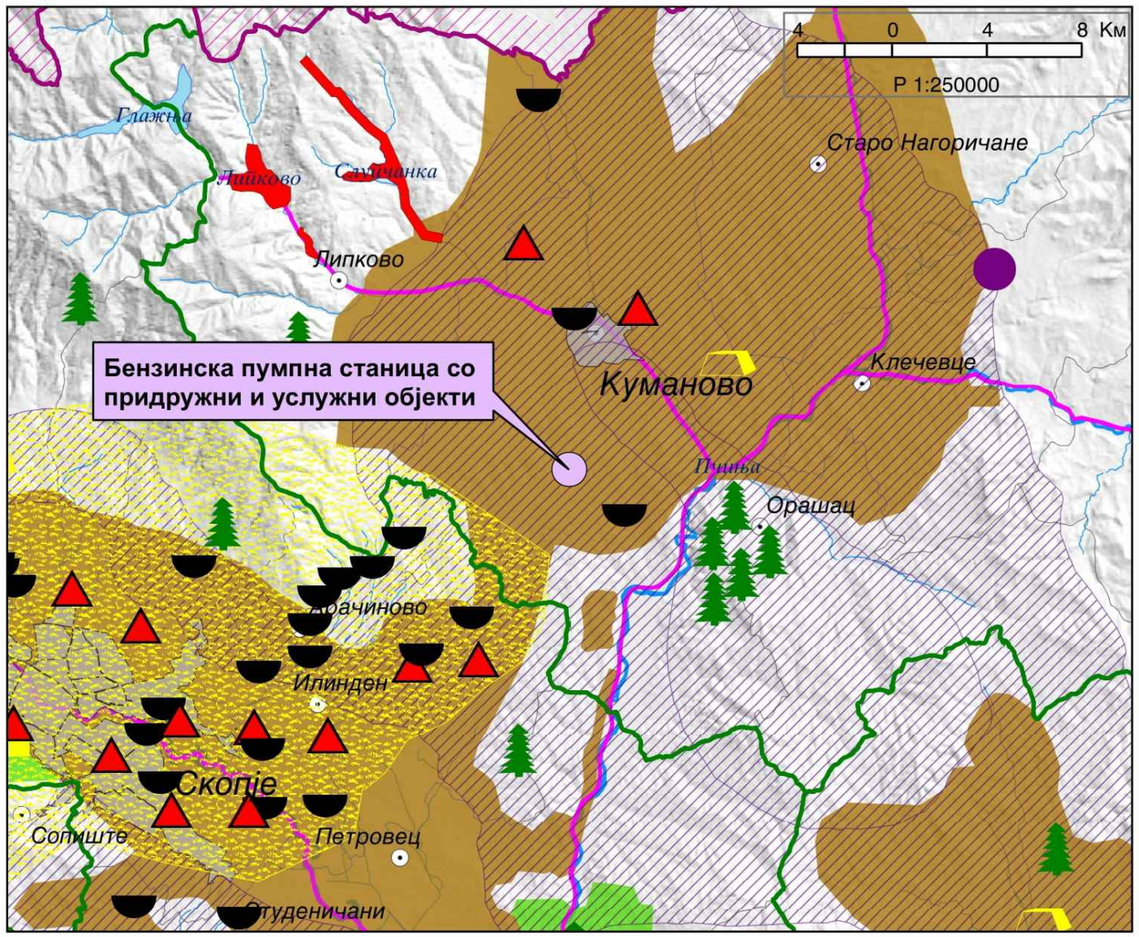

УРБАНИСТИЧКИ ПРОЕКТ ВОН ОПФАТ НА УРБАНИСТИЧКИ ПЛАН
ЗА БЕНЗИНСКА ПУМПНА СТАНИЦА СО ПРИДРУЖНИ И УСЛУЖНИ ОБЈЕКТИ НА КП 3621/1, КП 3622, КП 3623, КП 3625/1, КП 3624/1, КО РОМАНОВЦЕ - ВОН.ГР., ОПШТИНА КУМАНОВО

УСЛОВИ ЗА ПЛАНИРАЊЕ НА ПРОСТОРОТ
- Документациона основа -

ЛЕГЕНДА:

ЛОКАЦИЈА НА ПРОЕКТЕН ОПФАТ

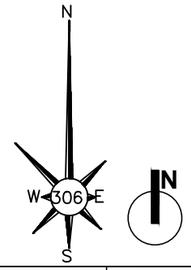

ТАЈФААРХИТЕКТИ WWW.TAJFA.MK	**ТАЈФА АРХИТЕКТИ ДООЕЛ** УЛ.ЖИВКО ЧАЛО 23, 1300 КУМАНОВО www.tajfa.mk | contact@tajfa.mk	УПРАВИТЕЛ: **м-р СТЕФАН ЛАЗАРЕВСКИ, диа**	ЛИЦЕНЦА БР: **0055** ТЕХ.БР. **09/21** ДАТУМ: **11.2021**
ИНВЕСТИТОР:	**"АЛБИ КОМПАНИ" ДОО СКОПЈЕ**	НАЗИВ НА ПЛАНОТ: **УРБАНИСТИЧКИ ПРОЕКТ ВОН ОПФАТ НА УРБАНИСТИЧКИ ПЛАН ЗА БЕНЗИНСКА ПУМПНА СТАНИЦА СО ПРИДРУЖНИ И УСЛУЖНИ ОБЈЕКТИ НА КП 3621/1, КП 3622, КП 3623, КП 3625/1, КП 3624/1, КО РОМАНОВЦЕ - ВОН.ГР., ОПШТИНА КУМАНОВО**	РАЗМЕР: **1/250000**
ЛОКАЦИЈА:	**м.в. "СЕЛИШТЕ", КО РОМАНОВЦЕ-ВОНГРАД**		
ПЛАНСКИ ОПФАТ:	**КП бр. 3621/1, 3622, 3623, 3625/1 И 3624/1**		**У**
ОПШТИНА:	**ОПШТИНА КУМАНОВО**		
ПЛАНЕР-ПОТПИСНИК:	**м-р СТЕФАН ЛАЗАРЕВСКИ, диа** *0.0368*	ОДОБРУВАЧ НА ПЛАНОТ: **МИНИСТЕРСТВО ЗА ТРАНСПОРТ И ВРСКИ**	
ПЛАНЕРИ:	**м-р БИЉАНА НАСКОВИЌ, диа** *0.0369* **БИЛЈАНА ХРИСТОМАНОВА, диа** *0.0428*	ПРИЛОГ: **УСЛОВИ ЗА ПЛАНИРАЊЕ НА ПРОСТОРОТ** (Документациона основа)	**01г**
СОРАБОТНИЦИ (УРБАНИЗАМ):	**ТОМАИДА ДИМИТРОВСКА, миа** **ЉУБИЦА ЕФТИМОВА, миа**		

КООРДИНАТИ НА ПЛАНСКИ ОПФАТ:		
	X	Y
T1	X=7558635.4850	Y=4660285.6080
T2	X=7558629.0400	Y=4660324.4980
T3	X=7558621.5150	Y=4660352.1010
T4	X=7558613.8750	Y=4660349.8760
T5	X=7558589.9840	Y=4660339.5860
T6	X=7558584.3080	Y=4660362.1036
T7	X=7558567.4220	Y=4660353.3720
T8	X=7558569.3016	Y=4660341.3631
T9	X=7558561.9944	Y=4660350.3591

Испакнатост -0.1328
Центар 7558585.2804,4660369.2737
Радиус 30.0000
почеток на агол 219
крај на агол 189

T10	X=7558555.6363	Y=4660364.6661
T11	X=7558555.0903	Y=4660368.1790
T12	X=7558555.0189	Y=4660368.6388
T13	X=7558554.9475	Y=4660369.0987
T14	X=7558554.8762	Y=4660369.5586
T15	X=7558554.8050	Y=4660370.0185
T16	X=7558554.7338	Y=4660370.4784
T17	X=7558554.6626	Y=4660370.9383
T18	X=7558554.5916	Y=4660371.3982
T19	X=7558554.5206	Y=4660371.8580
T20	X=7558554.4496	Y=4660372.3179
T21	X=7558554.3787	Y=4660372.7778
T22	X=7558554.3079	Y=4660373.2376
T23	X=7558554.2372	Y=4660373.6975
T24	X=7558554.1665	Y=4660374.1573
T25	X=7558554.0959	Y=4660374.6171
T26	X=7558554.0253	Y=4660375.0768
T27	X=7558553.9548	Y=4660375.5366
T28	X=7558553.8844	Y=4660375.9963
T29	X=7558553.8141	Y=4660376.4559
T30	X=7558553.7438	Y=4660376.9155
T31	X=7558553.6736	Y=4660377.3751
T32	X=7558553.6034	Y=4660377.8347
T33	X=7558553.5334	Y=4660378.2941
T34	X=7558553.4634	Y=4660378.7535
T35	X=7558553.3935	Y=4660379.2127
T36	X=7558553.3237	Y=4660379.6719
T37	X=7558553.2540	Y=4660380.1310
T38	X=7558553.1845	Y=4660380.5900
T39	X=7558553.1150	Y=4660381.0489
T40	X=7558553.0457	Y=4660381.5077
T41	X=7558552.9765	Y=4660381.9664
T42	X=7558552.9074	Y=4660382.4250
T43	X=7558552.8384	Y=4660382.8835
T44	X=7558552.7697	Y=4660383.3418
T45	X=7558552.7010	Y=4660383.8001
T46	X=7558552.6325	Y=4660384.2583
T47	X=7558552.4942	Y=4660385.1857
T48	X=7558552.2911	Y=4660386.5576
T49	X=7558552.0896	Y=4660387.9285
T50	X=7558551.8901	Y=4660389.2984
T51	X=7558551.6927	Y=4660390.6672
T52	X=7558551.4976	Y=4660392.0347
T53	X=7558551.3049	Y=4660393.4009
T54	X=7558551.1149	Y=4660394.7645
T55	X=7558550.9279	Y=4660396.1255
T56	X=7558550.7432	Y=4660397.4894
T57	X=7558550.5613	Y=4660398.8531
T58	X=7558550.3821	Y=4660400.2170
T59	X=7558550.2056	Y=4660401.5812
T60	X=7558550.0327	Y=4660402.9405
T61	X=7558549.8623	Y=4660404.3025
T62	X=7558549.6939	Y=4660405.6701
T63	X=7558549.5277	Y=4660407.0395
T64	X=7558549.3635	Y=4660408.4105
T65	X=7558549.2011	Y=4660409.7833
T66	X=7558549.0397	Y=4660411.1634
T67	X=7558548.8807	Y=4660412.5357
T68	X=7558548.7735	Y=4660413.4696
T69	X=7558548.7208	Y=4660413.9297
T70	X=7558548.6683	Y=4660414.3901
T71	X=7558548.6158	Y=4660414.8507
T72	X=7558548.5634	Y=4660415.3114
T73	X=7558548.5112	Y=4660415.7724
T74	X=7558548.4590	Y=4660416.2336
T75	X=7558548.4069	Y=4660416.6950
T76	X=7558548.3548	Y=4660417.1566
T77	X=7558548.3029	Y=4660417.6184
T78	X=7558548.2509	Y=4660418.0804
T79	X=7558548.1991	Y=4660418.5426
T80	X=7558548.1472	Y=4660419.0050
T81	X=7558548.0955	Y=4660419.4676
T82	X=7558548.0437	Y=4660419.9303
T83	X=7558547.9919	Y=4660420.3933
T84	X=7558547.9402	Y=4660420.8564
T85	X=7558547.8885	Y=4660421.3198
T86	X=7558547.8368	Y=4660421.7833
T87	X=7558547.7851	Y=4660422.2470
T88	X=7558547.7333	Y=4660422.7108
T89	X=7558547.6816	Y=4660423.1749
T90	X=7558547.6298	Y=4660423.6391
T91	X=7558547.5780	Y=4660424.1035
T92	X=7558547.5261	Y=4660424.5681
T93	X=7558547.4742	Y=4660425.0329
T94	X=7558547.4222	Y=4660425.4979
T95	X=7558547.3701	Y=4660425.9631
T96	X=7558547.2658	Y=4660426.8941
T97	X=7558547.1610	Y=4660427.8259
T98	X=7558547.0559	Y=4660428.7586
T99	X=7558546.9502	Y=4660429.6921
T100	X=7558546.8440	Y=4660430.6264
T101	X=7558546.7373	Y=4660431.5609
T102	X=7558546.6300	Y=4660432.4954
T103	X=7558546.5223	Y=4660433.4295
T104	X=7558546.4142	Y=4660434.3628
T105	X=7558546.3059	Y=4660435.2932
T106	X=7558546.2519	Y=4660435.7567
T107	X=7558546.0937	Y=4660437.1150
T108	X=7558545.8956	Y=4660438.8335
T109	X=7558545.7264	Y=4660440.3427
T110	X=7558545.5799	Y=4660441.6884
T111	X=7558545.4396	Y=4660443.0235
T112	X=7558545.3055	Y=4660444.3533
T113	X=7558545.1749	Y=4660445.7020
T114	X=7558545.0485	Y=4660447.0553
T115	X=7558544.9259	Y=4660448.4131
T116	X=7558544.8064	Y=4660449.7757
T117	X=7558544.6904	Y=4660451.1305
T118	X=7558544.5746	Y=4660452.5094
T119	X=7558544.4950	Y=4660453.4712
T120	X=7558544.4568	Y=4660453.9336
T121	X=7558544.4187	Y=4660454.3967
T122	X=7558544.3806	Y=4660454.8603
T123	X=7558544.3425	Y=4660455.3246
T124	X=7558544.3044	Y=4660455.7894
T125	X=7558544.2664	Y=4660456.2547
T126	X=7558544.1900	Y=4660457.1868
T127	X=7558544.1134	Y=4660458.1206
T128	X=7558544.0363	Y=4660459.0560
T129	X=7558543.9586	Y=4660459.9926
T130	X=7558543.8802	Y=4660460.9296
T131	X=7558543.8013	Y=4660461.8668
T132	X=7558543.7217	Y=4660462.8042
T133	X=7558543.6415	Y=4660463.7416
T134	X=7558543.5608	Y=4660464.6790
T135	X=7558543.4796	Y=4660465.6163
T136	X=7558543.3979	Y=4660466.5535
T137	X=7558543.3156	Y=4660467.4904
T138	X=7558543.2329	Y=4660468.4269
T139	X=7558543.1497	Y=4660469.3630
T140	X=7558543.0661	Y=4660470.2987
T141	X=7558542.9821	Y=4660471.2342
T142	X=7558542.8976	Y=4660472.1696
T143	X=7558542.8127	Y=4660473.1051
T144	X=7558542.8127	Y=4660473.1051
T145	X=7558542.6416	Y=4660474.9758
T146	X=7558542.5987	Y=4660475.4425
T147	X=7558542.5559	Y=4660475.9084
T148	X=7558542.5131	Y=4660476.3732
T149	X=7558542.3770	Y=4660477.8535
T150	X=7558542.2330	Y=4660479.4451
T151	X=7558542.1057	Y=4660480.9302
T152	X=7558541.9995	Y=4660482.2506
T153	X=7558541.9018	Y=4660483.5623
T154	X=7558541.8116	Y=4660484.8790
T155	X=7558541.7267	Y=4660486.2224
T156	X=7558541.6475	Y=4660487.5675
T157	X=7558541.5727	Y=4660488.9224
T158	X=7558541.5017	Y=4660490.2787
T159	X=7558541.4336	Y=4660491.6384
T160	X=7558541.3859	Y=4660492.6169
T161	X=7558541.3635	Y=4660493.0802
T162	X=7558541.3411	Y=4660493.5445
T163	X=7558541.3188	Y=4660494.0097
T164	X=7558541.2964	Y=4660494.4759
T165	X=7558541.2739	Y=4660494.9432
T166	X=7558541.2286	Y=4660495.8805
T167	X=7558541.1827	Y=4660496.8206
T168	X=7558541.1361	Y=4660497.7627
T169	X=7558541.1125	Y=4660498.2340
T170	X=7558541.0645	Y=4660499.1768
T171	X=7558541.0402	Y=4660499.6482
T172	X=7558540.9909	Y=4660500.5910
T173	X=7558540.9660	Y=4660501.0623
T174	X=7558540.9155	Y=4660502.0049
T175	X=7558540.8899	Y=4660502.4761
T176	X=7558540.8383	Y=4660503.4183
T177	X=7558540.7859	Y=4660504.3602
T178	X=7558540.7329	Y=4660505.3017
T179	X=7558540.6791	Y=4660506.2427
T180	X=7558540.6248	Y=4660507.1832
T181	X=7558540.5698	Y=4660508.1231

T182	X=7558540.5143	Y=4660509.0623
T183	X=7558540.4582	Y=4660510.0008
T184	X=7558540.4016	Y=4660510.9387
T185	X=7558540.3446	Y=4660511.8759
T186	X=7558540.2873	Y=4660512.8123
T187	X=7558540.2298	Y=4660513.7479
T188	X=7558540.1721	Y=4660514.6824
T189	X=7558540.1432	Y=4660515.1494
T190	X=7558540.1143	Y=4660515.6160
T191	X=7558540.0854	Y=4660516.0824
T192	X=7558540.0565	Y=4660516.5485
T193	X=7558540.0276	Y=4660517.0143
T194	X=7558539.9988	Y=4660517.4797
T195	X=7558539.9700	Y=4660517.9449
T196	X=7558539.9412	Y=4660518.4098
T197	X=7558539.9125	Y=4660518.8743
T198	X=7558539.8839	Y=4660519.3384
T199	X=7558539.8553	Y=4660519.8022
T200	X=7558539.8269	Y=4660520.2656
T201	X=7558539.7986	Y=4660520.7287
T202	X=7558539.7704	Y=4660521.1913
T203	X=7558539.7128	Y=4660522.1422
T204	X=7558539.6308	Y=4660523.5204
T205	X=7558539.5507	Y=4660524.8978
T206	X=7558539.4731	Y=4660526.2711
T207	X=7558539.3983	Y=4660527.6427
T208	X=7558539.3265	Y=4660529.0117
T209	X=7558539.2583	Y=4660530.3779
T210	X=7558539.1941	Y=4660531.7394
T211	X=7558539.1342	Y=4660533.0938
T212	X=7558539.0781	Y=4660534.4556
T213	X=7558539.0259	Y=4660535.8191
T214	X=7558538.9780	Y=4660537.1720
T215	X=7558538.9332	Y=4660538.5407
T216	X=7558538.8913	Y=4660539.9127
T217	X=7558538.8517	Y=4660541.2870
T218	X=7558538.8254	Y=4660542.2414
T219	X=7558538.8128	Y=4660542.7041
T220	X=7558538.8004	Y=4660543.1673
T221	X=7558538.7881	Y=4660543.6310
T222	X=7558538.7758	Y=4660544.0953
T223	X=7558538.7637	Y=4660544.5601
T224	X=7558538.7515	Y=4660545.0254
T225	X=7558538.7394	Y=4660545.4912
T226	X=7558538.7273	Y=4660545.9576
T227	X=7558538.7152	Y=4660546.4245
T228	X=7558538.7030	Y=4660546.8921
T229	X=7558538.6785	Y=4660547.8291
T230	X=7558538.6534	Y=4660548.7687
T231	X=7558538.6277	Y=4660549.7113
T232	X=7558538.6145	Y=4660550.1836
T233	X=7558538.6011	Y=4660550.6559
T234	X=7558538.5874	Y=4660551.1282
T235	X=7558538.5593	Y=4660552.0726
T236	X=7558538.5450	Y=4660552.5445
T237	X=7558538.5157	Y=4660553.4877
T238	X=7558538.4859	Y=4660554.4296
T239	X=7558538.4555	Y=4660555.3699
T240	X=7558538.4248	Y=4660556.3079
T241	X=7558538.3939	Y=4660557.2432
T242	X=7558538.3784	Y=4660557.7099
T243	X=7558538.3630	Y=4660558.1758
T243	X=7558538.3476	Y=4660558.6410
T244	X=7558538.3054	Y=4660559.9223
T245	X=7558538.2569	Y=4660561.4511
T246	X=7558538.2155	Y=4660562.8227
T247	X=7558538.1768	Y=4660564.1923
T248	X=7558538.1421	Y=4660565.5494
T249	X=7558538.1119	Y=4660566.8963
T250	X=7558537.9469	Y=4660575.6422

Испакнатост 0,0057
Центар 7558437.9647,4660573.7560
Радиус 100.0000
почеток на агол 1
крај на агол 2

T251	X=7558537.8786	Y=4660577.9034
T252	X=7558535.1012	Y=4660644.8138
T253	X=7558523.4622	Y=4660645.0723
T254	X=7558522.6645	Y=4660609.1549
T255	X=7558522.6986	Y=4660568.7388
T256	X=7558523.7463	Y=4660533.4040
T257	X=7558526.6958	Y=4660480.9228
T258	X=7558530.1941	Y=4660441.1133
T259	X=7558534.6786	Y=4660401.4797
T260	X=7558539.8045	Y=4660365.9077
T261	X=7558545.6184	Y=4660330.4731
T262	X=7558549.8280	Y=4660306.7346
T263	X=7558558.9496	Y=4660259.8023
T264	X=7558570.5976	Y=4660201.2357
T265	X=7558580.4620	Y=4660146.8831
T266	X=7558585.8061	Y=4660110.9557
T267	X=7558589.9167	Y=4660075.4751
T268	X=7558592.8120	Y=4660035.9213
T269	X=7558593.6226	Y=4659995.9792
T270	X=7558592.4545	Y=4659954.5079
T271	X=7558589.3516	Y=4659917.0153
T272	X=7558584.6924	Y=4659881.3806
T273	X=7558582.0820	Y=4659866.1049
T274	X=7558593.7492	Y=4659864.1111
T275	X=7558605.5810	Y=4659931.4989

Испакнатост 0,0206
Центар 7558507.0876,4659948.7922
Радиус 100.0000
почеток на агол 350
крај на агол 355

T276	X=7558606.6710	Y=4659939.6734
T277	X=7558606.7274	Y=4659940.2898
T278	X=7558606.7884	Y=4659940.9559
T279	X=7558606.8495	Y=4659941.6242
T280	X=7558606.9105	Y=4659942.2947
T281	X=7558606.9713	Y=4659942.9675
T282	X=7558607.0318	Y=4659943.6425
T283	X=7558607.0919	Y=4659944.3195
T284	X=7558607.1514	Y=4659944.9990
T285	X=7558607.2103	Y=4659945.6808
T286	X=7558607.2683	Y=4659946.3650
T287	X=7558607.3253	Y=4659947.0516
T288	X=7558607.3813	Y=4659947.7405
T289	X=7558607.4360	Y=4659948.4316
T290	X=7558607.4893	Y=4659949.1248
T291	X=7558607.5411	Y=4659949.8202
T292	X=7558607.5913	Y=4659950.5177
T293	X=7558607.6396	Y=4659951.2177
T294	X=7558607.6861	Y=4659951.9198
T295	X=7558607.7305	Y=4659952.6236
T296	X=7558607.7727	Y=4659953.3288
T297	X=7558607.8127	Y=4659954.0351
T298	X=7558607.8503	Y=4659954.7422
T299	X=7558607.8855	Y=4659955.4483
T300	X=7558607.9182	Y=4659956.1525
T301	X=7558607.9486	Y=4659956.8546
T302	X=7558607.9769	Y=4659957.5548
T303	X=7558608.0032	Y=4659958.2528
T304	X=7558608.0278	Y=4659958.9488
T305	X=7558608.0507	Y=4659959.6427
T306	X=7558608.0720	Y=4659960.3344
T307	X=7558608.0920	Y=4659961.0241
T308	X=7558608.1106	Y=4659961.7117
T309	X=7558608.1281	Y=4659962.3973
T310	X=7558608.1446	Y=4659963.0808
T311	X=7558608.1601	Y=4659963.7623
T312	X=7558608.1749	Y=4659964.4420
T313	X=7558608.1889	Y=4659965.1193
T314	X=7558608.2025	Y=4659965.7947
T315	X=7558608.2155	Y=4659966.4680
T316	X=7558608.2283	Y=4659967.1393
T317	X=7558608.2409	Y=4659967.8087
T318	X=7558608.2535	Y=4659968.4761
T319	X=7558608.2819	Y=4659969.9784
T320	X=7558608.3200	Y=4659971.8631
T321	X=7558608.3561	Y=4659973.4215
T322	X=7558608.3898	Y=4659974.7101
T323	X=7558608.4275	Y=4659976.0096
T324	X=7558608.4681	Y=4659977.2965
T325	X=7558608.5122	Y=4659978.5999
T326	X=7558608.5484	Y=4659979.6270
T327	X=7558608.5721	Y=4659980.2897
T328	X=7558608.5960	Y=4659980.9541
T329	X=7558608.6202	Y=4659981.6205
T330	X=7558608.6443	Y=4659982.2886
T331	X=7558608.6685	Y=4659982.9586
T332	X=7558608.6925	Y=4659983.6304
T333	X=7558608.7163	Y=4659984.3040
T334	X=7558608.7398	Y=4659984.9794
T335	X=7558608.7628	Y=4659985.6565
T336	X=7558608.7852	Y=4659986.3352
T337	X=7558608.8071	Y=4659987.0158
T338	X=7558608.8281	Y=4659987.6981
T339	X=7558608.8484	Y=4659988.3821
T340	X=7558608.8676	Y=4659989.0678
T341	X=7558608.8858	Y=4659989.7553
T342	X=7558608.9029	Y=4659990.4446
T343	X=7558608.9186	Y=4659991.1357
T344	X=7558608.9330	Y=4659991.8287
T345	X=7558608.9458	Y=4659992.5237
T346	X=7558608.9571	Y=4659993.2207
T347	X=7558608.9666	Y=4659993.9193
T348	X=7558608.9743	Y=4659994.6195
T349	X=7558608.9801	Y=4659995.3208
T350	X=7558608.9839	Y=4659996.0231
T351	X=7558608.9856	Y=4659996.7261
T352	X=7558608.9851	Y=4659997.4289
T353	X=7558608.9826	Y=4659998.1298
T354	X=7558608.9782	Y=4659998.8286
T355	X=7558608.9720	Y=4659999.5253
T356	X=7558608.9642	Y=4660000.2200
T357	X=7558608.9549	Y=4660000.9128
T358	X=7558608.9442	Y=4660001.6036
T359	X=7558608.9322	Y=4660002.2926
T360	X=7558608.9190	Y=4660002.9797
T361	X=7558608.9048	Y=4660003.6651
T362	X=7558608.8897	Y=4660004.3487
T363	X=7558608.8737	Y=4660005.0306
T364	X=7558608.8570	Y=4660005.7109
T365	X=7558608.8396	Y=4660006.3891
T366	X=7558608.8218	Y=4660007.0656
T367	X=7558608.8035	Y=4660007.7403
T368	X=7558608.7849	Y=4660008.4131
T369	X=7558608.7661	Y=4660009.0842
T370	X=7558608.7472	Y=4660009.7535
T371	X=7558608.7283	Y=4660010.4212
T372	X=7558608.6855	Y=4660011.9358
T373	X=7558608.6344	Y=4660013.8166
T374	X=7558608.5952	Y=4660015.3944
T375	X=7558608.5663	Y=4660016.6836
T376	X=7558608.5406	Y=4660017.9847
T377	X=7558608.5193	Y=4660019.2537
T378	X=7558608.5011	Y=4660020.5452
T379	X=7558608.4885	Y=4660021.5768
T380	X=7558608.4808	Y=4660022.2390
T381	X=7558608.4733	Y=4660022.9037
T382	X=7558608.4659	Y=4660023.5708
T383	X=7558608.4585	Y=4660024.2403
T384	X=7558608.4508	Y=4660024.9122
T385	X=7558608.4428	Y=4660025.5865
T386	X=7558608.4344	Y=4660026.2631
T387	X=7558608.4253	Y=4660026.9418
T388	X=7558608.4155	Y=4660027.6231
T389	X=7558608.4048	Y=4660028.3066
T390	X=7558608.3931	Y=4660028.9925
T391	X=7558608.3802	Y=4660029.6806
T392	X=7558608.3660	Y=4660030.3712
T393	X=7558608.3504	Y=4660031.0642
T394	X=7558608.3332	Y=4660031.7596
T395	X=7558608.3142	Y=4660032.4575
T396	X=7558608.2932	Y=4660033.1578
T397	X=7558608.2701	Y=4660033.8607
T398	X=7558608.2446	Y=4660034.5660
T399	X=7558608.2166	Y=4660035.2732
T400	X=7558608.1862	Y=4660035.9813
T401	X=7558608.1535	Y=4660036.6898
T402	X=7558608.1183	Y=4660037.3979
T403	X=7558608.0807	Y=4660038.1049
T404	X=7558608.0409	Y=4660038.8101
T405	X=7558607.9989	Y=4660039.5133
T406	X=7558607.9550	Y=4660040.2141
T407	X=7558607.9093	Y=4660040.9124
T408	X=7558607.8620	Y=4660041.6078
T409	X=7558607.8133	Y=4660042.3003
T410	X=7558607.7632	Y=4660042.9902
T411	X=7558607.7121	Y=4660043.6774
T412	X=7558607.6600	Y=4660044.3620
T413	X=7558607.6071	Y=4660045.0440
T414	X=7558607.5535	Y=4660045.7233
T415	X=7558607.4995	Y=4660046.4001
T416	X=7558607.4451	Y=4660047.0740
T417	X=7558607.3905	Y=4660047.7453
T418	X=7558607.3359	Y=4660048.4138
T419	X=7558607.2814	Y=4660049.0797
T420	X=7558607.1585	Y=4660050.5829
T421	X=7558607.0105	Y=4660052.4307
T422	X=7558606.8891	Y=4660054.0099
T423	X=7558606.7954	Y=4660055.2767
T424	X=7558606.7030	Y=4660056.5762
T425	X=7558606.6132	Y=4660057.8787
T426	X=7558606.5257	Y=4660059.1800
T427	X=7558606.4572	Y=4660060.2140
T427	X=7558606.4136	Y=4660060.8768
T428	X=7558606.3700	Y=4660061.5411
T429	X=7558606.3263	Y=4660062.2070
T430	X=7558606.2826	Y=4660062.8744
T431	X=7558606.2386	Y=4660063.5433
T432	X=7558606.1943	Y=4660064.2137
T433	X=7558606.1497	Y=4660064.8857
T434	X=7558606.1045	Y=4660065.5591
T435	X=7558606.0589	Y=4660066.2341
T436	X=7558606.0125	Y=4660066.9105
T437	X=7558605.9655	Y=4660067.5882
T438	X=7558605.9176	Y=4660068.2676
T439	X=7558605.8688	Y=4660068.9484
T440	X=7558605.8189	Y=4660069.6308
T441	X=7558605.7680	Y=4660070.3145
T442	X=7558605.7159	Y=4660070.9996
T443	X=7558605.6626	Y=4660071.6860
T444	X=7558605.6079	Y=4660072.3736
T445	X=7558605.5518	Y=4660073.0625
T446	X=7558605.4942	Y=4660073.7526
T447	X=7558605.4349	Y=4660074.4438
T448	X=7558605.2559	Y=4660076.4757

Испакнатост -0.1273
Центар 7558635.1401,4660079.1091
Радиус 30.0000
почеток на агол 185
крај на агол 156

T449	X=7558607.7315	Y=4660091.3060
T450	X=7558610.0104	Y=4660096.4271
T451	X=7558611.2070	Y=4660087.5620
T452	X=7558619.7880	Y=4660103.8270
T453	X=7558650.3680	Y=4660146.8640
T454	X=7558659.4050	Y=4660158.3230
T455	X=7558644.4540	Y=4660236.6570

Ажурирана геодетска подлога

-скица со нанесени висински коти

К.О.Романовце вон град



ЛЕГЕНДА:	
	Проширен опфат на ажурираната 86922m²
	Граница на КП - состојба од катас. план
414,26, 430,85 ...	Висински коти
3622, 3623, ...	Броеви на катастарски парцели
40,8	Изохипси од терен
	Асфалтен пат

Деловоден број: 08-46/1
Датум:17.02.2021 год.

овластен геодет:
м-р геод инг Борче Стојановски

предмет:
Ажурирана геодетска подлога

M = 1:3300

УРБАНИСТИЧКИ ПРОЕКТ ВОН ОПФАТ НА УРБАНИСТИЧКИ ПЛАН
ЗА БЕНЗИНСКА ПУМПНА СТАНИЦА СО ПРИДРУЖНИ И УСЛУЖНИ ОБЈЕКТИ НА КП БР 3621/1, КП 3622, КП 3623, КП 3624/1, КО РОМАНОВЦЕ - ВОН.ГР., ОПШТИНА КУМАНОВО

АЖУРИРАНА ГЕОДЕТСКА ПОДЛОГА СО ГРАНИЦА НА ПРОЕКТЕН ОПФАТ
- Документациона основа -

ЛЕГЕНДА:

- ГРАНИЦА НА ПРОЕКТЕН ОПФАТ П=2.68ха
- ПРОШИРЕН ОПФАТ НА АЖУРИРАНАТА 86922m²
- ГРАНИЦА НА КП - СОСТОЈБА ОД КАТАС. ПЛАН
- 402.30 — ВИСИНСКИ КОТИ
- 3635 — БРОЕВИ НА КАТАСТАРСКИ ПАРЦЕЛИ
- 397.00 — ИЗОХИПСИ ОД ТЕРЕН
- АСФАЛТЕН ПАТ

N
W 350 E
S

M=1:1000
0 10 20 40 60 80 100м

ТАЈФА АРХИТЕКТИ	ТАЈФА АРХИТЕКТИ ДООЕЛ УЛ.ЖИВКО ЧАЛО 23, 1300 КУМАНОВО www.tajfa.mk | contact@tajfa.mk
ТАЈФААРХИТЕКТИ WWW.TAJFA.MK	
УПРАВИТЕЛ:	м-р СТЕФАН ЛАЗАРЕВСКИ, диа
ЛИЦЕНЦА БР:	0055
ТЕХ.БР:	09/21
ДАТУМ:	12.2021
РАЗМЕР:	1/1000
ИНВЕСТИТОР:	"АЛБИ КОМПАНИ" ДОО СКОПЈЕ м.в. "СЕЛИШТЕ", КО РОМАНОВЦЕ-ВОНГРАД
ЛОКАЦИЈА:	КП бр. 3621/1, 3622, 3623, 3625/1 И 3624/1
ПЛАНСКИ ОПФАТ:	ОПШТИНА КУМАНОВО
ОПШТИНА:	
ПЛАНЕР-ПОТПИСНИК:	м-р СТЕФАН ЛАЗАРЕВСКИ, диа 0.0368
ПЛАНЕРИ:	м-р БИЉАНА НАСКОВИЌ, диа 0.0369 БИЛЈАНА ХРИСТОМАНОВА, диа 0.0428 ТОМАИДА ДИМИТРОВСКА, миа ЉУБИЦА ЕФТИМОВА, миа
СОРАБОТНИЦИ (УРБАНИЗАМ):	
НАЗИВ НА ПЛАНОТ:	УРБАНИСТИЧКИ ПРОЕКТ ВОН ОПФАТ НА УРБАНИСТИЧКИ ПЛАН ЗА БЕНЗИНСКА ПУМПНА СТАНИЦА СО ПРИДРУЖНИ И УСЛУЖНИ ОБЈЕКТИ НА КП БР 3621/1, КП 3622, КП 3623, КП 3625/1, КП 3624/1, КО РОМАНОВЦЕ - ВОН.ГР., ОПШТИНА КУМАНОВО
ОДОБРУВАЧ НА ПЛАНОТ:	МИНИСТЕРСТВО ЗА ТРАНСПОРТ И ВРСКИ
ПРИЛОГ:	АЖУРИРАНА ГЕОДЕТСКА ПОДЛОГА СО ГРАНИЦА НА ПРОЕКТЕН ОПФАТ (Документациона основа)
	У
	02

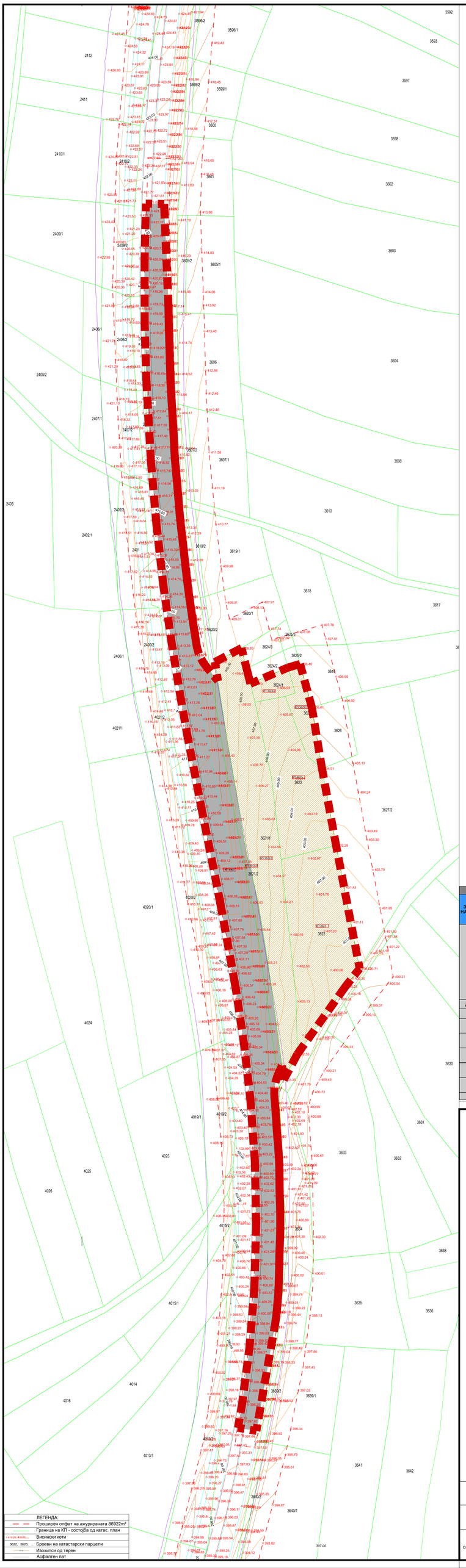

ЛЕГЕНДА:	
	Проширен опфат на ажурираната 86922m²
	Граница на КП - состојба од катас. план
+14.26, 430.65 ...	Висински коти
3622, 3623, ...	Броеви на катастарски парцели
	Изохипси од терен
	Асфалтен пат

НУМЕРИЧКИ ПОКАЗАТЕЛИ – ПОСТОЈНА СОСТОЈБА

УРБАНИСТИЧКИ ПРОЕКТ ВОН ОПФАТ НА УРБАНИСТИЧКИ ПЛАН ЗА БЕНЗИНСАК ПУМПНА СТАНИЦА СО ПРИДРУЖНИ И УСЛУЖНИ ОБЈЕКТИ НА КП 3621/1, КП 3622, КП 3623, КП 3625/1, КП 3624/1, КО РОМАНОВЦЕ-ВОН.ГР., ОПШТИНА КУМАНОВО							ПРОЕКТЕН ОПФАТ _ П=2,68ха				
Број на катастарска Парцела	Број на градба	Класа на намена	Намена	Состојба	Тип на градба	Катност	Површина на катастарска Парцела (м²)	Изградена површина (м²)	Бруто развиена Површина (м²)	Процент на изграденост (%)	Процент на учество на КП во проектен опфат (%)
Дел од 5407	/	E1	улица	/	/	/	12981.54	/	/	/	48.45
3621/2	/	E1	улица	/	/	/	927.53	/	/	/	3.46
3621/1	/	/	градежно неизградено земјиште - нива	/	/	/	4928.32	/	/	/	18.39
3622	/	/	градежно неизградено земјиште - нива	/	/	/	4012.19	/	/	/	14.97
3623	/	/	градежно неизградено земјиште - нива	/	/	/	2906.99	/	/	/	10.85
3625/1	/	/	градежно неизградено земјиште - нива	/	/	/	651.01	/	/	/	2.43
3624/1	/	/	градежно неизградено земјиште - нива	/	/	/	386.22	/	/	/	1.44
						ВКУПНО:	26793.82				

УРБАНИСТИЧКИ ПРОЕКТ ВОН ОПФАТ НА УРБАНИСТИЧКИ ПЛАН ЗА БЕНЗИНСКА ПУМПНА СТАНИЦА СО ПРИДРУЖНИ И УСЛУЖНИ ОБЈЕКТИ НА КП 3621/1, КП 3622, КП 3623, КП 3625/1, КП 3624/1, КО РОМАНОВЦЕ - ВОН.ГР., ОПШТИНА КУМАНОВО

КАРТА НА ИЗГРАДЕНИОТ ГРАДЕЖЕН ФОНД

- Документациона основа -

КЛАСА НА НАМЕНИ:

E - ИНФРАСТРУКТУРИ
E1 - Сообраќајни, линиски и други инфраструктури

ЛЕГЕНДА:

КП 3622 — ГРАНИЦА НА ПЛАНСКИ ОПФАТ П=2.68ха
БРОЈ НА КАТАСТАРСКА ПАРЦЕЛА
ГРАНИЦА НА КАТАСТАРСКА ПАРЦЕЛА
ГРАДЕЖНО НЕИЗГРАДЕНО ЗЕМЈИШТЕ

M=1:1000
0 10 20 40 60 80 100м

N
W 506 E
S

ТАЈФА АРХИТЕКТИ	ТАЈФА АРХИТЕКТИ ДООЕЛ УЛ.ЖИВКО ЧАЛО 23, 1300 КУМАНОВО www.tajfa.mk | contact@tajfa.mk	УПРАВИТЕЛ: **м-р СТЕФАН ЛАЗАРЕВСКИ, диа**	ЛИЦЕНЦА БР: **0055** ТЕЛ.БР: **09/21** ДАТУМ: **12.2021**
ИНВЕСТИТОР:	**"АЛБИ КОМПАНИ" ДОО СКОПЈЕ**	НАЗИВ НА ПЛАНОТ: **УРБАНИСТИЧКИ ПРОЕКТ ВОН ОПФАТ НА УРБАНИСТИЧКИ ПЛАН ЗА БЕНЗИНСКА ПУМПНА СТАНИЦА СО ПРИДРУЖНИ И УСЛУЖНИ ОБЈЕКТИ НА КП 3621/1, КП 3622, КП 3623, КП 3625/1, КП 3624/1, КО РОМАНОВЦЕ - ВОН.ГР., ОПШТИНА КУМАНОВО**	РАЗМЕР: **1/1000**
ЛОКАЦИЈА:	**м.в. "СЕЛИШТЕ", КО РОМАНОВЦЕ-ВОНГРАД**		
ПЛАНСКИ ОПФАТ:	**КП бр. 3621/1, 3622, 3623, 3625/1 И 3624/1**		
ОПШТИНА:	**ОПШТИНА КУМАНОВО**		
ПЛАНЕР-ПОТПИСНИК:	**м-р СТЕФАН ЛАЗАРЕВСКИ, диа** *0.0368*	ОДОБРУВАЊА НА ПЛАНОТ: **МИНИСТЕРСТВО ЗА ТРАНСПОРТ И ВРСКИ**	**У**
ПЛАНЕРИ:	**м-р БИЉАНА НАСКОВИК, диа** *0.0369* **БИЛЈАНА ХРИСТОМАНОВА, диа** *0.0428* **ТОМАИДА ДИМИТРОВСКА, мма** **ЉУБИЦА ЕФТИМОВА, мма**	ПРОЕКТ: **КАРТА НА ИЗГРАДЕНИОТ ГРАДЕЖЕН ФОНД** (Документациона основа)	**03**
СОРАБОТНИЦИ (ОРБАНИЗМИ):			



ЛЕГЕНДА:

	Проширен опфат на ажурираната 86922m²
	Граница на КП - состојба од катас. план
+414.26, 400.95 ...	Висински коти
3622, 3623, ...	Броеви на катастарски парцели
	Изохипси од терен
	Асфалтен пат

УРБАНИСТИЧКИ ПРОЕКТ ВОН ОПФАТ НА УРБАНИСТИЧКИ ПЛАН
ЗА БЕНЗИНСКА ПУМПНА СТАНИЦА СО ПРИДРУЖНИ И УСЛУЖНИ ОБЈЕКТИ НА КП БР 3621/1, КП 3622, КП 3623, КП 3625/1, КП 3624/1, КО РОМАНОВЦЕ - ВОН.ГР., ОПШТИНА КУМАНОВО

КАРТА НА ИЗГРАДЕНАТА КОМУНАЛНА ИНФРАСТРУКТУРА
- Документациона основа -

ЛЕГЕНДА:

ГРАНИЦА НА ПРОЕКТЕН ОПФАТ П=2.68ха

ПОСТОЈНИ ИНСТАЛАЦИИ:

ПОСТОЕН (ТК) ОПТИЧКИ КАБЕЛ
ПОСТОЕН (ТК) БАКАРЕН КАБЕЛ
ПОСТОЕН (АЕК) ОПТИЧКИ КАБЕЛ
ПОСТОЕН (АЕК) БАКАРЕН КАБЕЛ
ПОСТОЈНА (АЕК) ТФ КАНАЛИЗАЦИЈА

M=1:1000
0 10 20 40 60 80 100м

N
W 306 E
S

ТАЈФА АРХИТЕКТИ ДООЕЛ ТАЈФААРХИТЕКТИ WWW.TAJFA.MK	ТАЈФА АРХИТЕКТИ ДООЕЛ УЛ.ЖИВКО ЧАЛО 23, 1300 КУМАНОВО www.tajfa.mk | contact@tajfa.mk	УПРАВИТЕЛ: **м-р СТЕФАН ЛАЗАРЕВСКИ, дна**	ЛИЦЕНЦА БР: **0055** ТЕЛ.БР: **09/21** ДАТУМ: **12.2021** РАЗМЕР: **1/1000**
ИНВЕСТИТОР:	**"АЛБИ КОМПАНИ" ДОО СКОПЈЕ**	НАЗИВ НА ПЛАНОТ: **УРБАНИСТИЧКИ ПРОЕКТ ВОН ОПФАТ НА УРБАНИСТИЧКИ ПЛАН ЗА БЕНЗИНСКА ПУМПНА СТАНИЦА СО ПРИДРУЖНИ И УСЛУЖНИ ОБЈЕКТИ НА КП БР 3621/1, КП 3622, КП 3623, КП 3625/1, КП 3624/1, КО РОМАНОВЦЕ - ВОН.ГР., ОПШТИНА КУМАНОВО**	**У**
ЛОКАЦИЈА: ПЛАНСКИ ОПФАТ: ОПШТИНА:	**м.в. "СЕЛИШТЕ", КО РОМАНОВЦЕ-ВОНГРАД** КП Бр. 3621/1, 3622, 3623, 3625/1 и 3624/1 **ОПШТИНА КУМАНОВО**	ОДОБРУВАН НА ПЛАНОТ: **МИНИСТЕРСТВО ЗА ТРАНСПОРТ И ВРСКИ**	
ПЛАНЕР-ПОТПИСНИК: ПЛАНЕРИ:	**м-р СТЕФАН ЛАЗАРЕВСКИ, дна** *0.0368* **м-р БИЉАНА НАСКОВИК, дна** *0.0369* **БИЛЈАНА ХРИСТОМАНОВА, дна** *0.0428* **ТОМАИДА ДИМИТРОВСКА, мна** **ЉУБИЦА ЕФТИМОВА, мна**	ПРИЛОГ: **КАРТА НА ИЗГРАДЕНАТА КОМУНАЛНА ИНФРАСТРУКТУРА** (Документациона основа)	**04**

ПРОЕКТНА ДОКУМЕНТАЦИЈА
НА

УРБАНИСТИЧКИ ПРОЕКТ ВОН ОПФАТ НА УРБАНИСТИЧКИ ПЛАН

ЗА БЕНЗИНСКА ПУМПНА СТАНИЦА СО ПРИДРУЖНИ И УСЛУЖНИ ОБЈЕКТИ НА КП 3621/1, КП 3622, КП 3623, КП 3625/1, КП 3624/1, КО РОМАНОВЦЕ - ВОН.ГР., ОПШТИНА КУМАНОВО

ТЕХНИЧКИ БРОЈ **09/21**
01.2022 год.

ПРОЕКТНА ДОКУМЕНТАЦИЈА
НА
УРБАНИСТИЧКИ ПРОЕКТ ВОН ОПФАТ НА УРБАНИСТИЧКИ ПЛАН
ЗА БЕНЗИНСКА ПУМПНА СТАНИЦА СО ПРИДРУЖНИ И УСЛУЖНИ ОБЈЕКТИ НА КП 3621/1, КП 3622, КП 3623, КП 3625/1, КП 3624/1, КО РОМАНОВЦЕ - ВОН.ГР., ОПШТИНА КУМАНОВО

ЛОКАЦИЈА: КП БР. 3621/1, 3622, 3625/1 И 3624/1, м.в."СЕЛИШТЕ", КО РОМАНОВЦЕ-ВОНГРАД, ОПШТИНА КУМАНОВО

ПРЕДМЕТ: УРБАНИСТИЧКИ ПРОЕКТ ВОН ОПФАТ НА УРБАНИСТИЧКИ ПЛАН ЗА БЕНЗИНСКА ПУМПА СТАНИЦА СО ПРИДРУЖНИ И УСЛУЖНИ ОБЈЕКТИ НА КП 3621/1, КП 3622, КП 3623, КП 3625/1, КП 3624/1, КО РОМАНОВЦЕ – ВОН.ГР., ОПШТИНА КУМАНОВО

ОДОБРУВА: МИНИСТЕР ЗА ТРАНСПОРТ И ВРСКИ

ИЗРАБОТУВА: ДРУШТВО ЗА АРХИТЕКТОНСКИ ДЕЈНОСТИ И ИНЖЕНЕРСТВО, ТЕХНИЧКО ИСПИТУВАЊЕ И АНАЛИЗА "**ТАЈФА АРХИТЕКТИ**" ДООЕЛ КУМАНОВО

КУМАНОВО
А: УЛ.ЖИВКО ЧАЛО 23
Т: 070511131/078472484
Е: lazarevski@tajfa.mk

СКОПЈЕ
А: БУЛ.ПАРТИЗАНСКИ ОДРЕДИ 17-3/2
Т: 023241130
Е: contact@tajfa.mk

РАБОТЕН ТИМ:

Планер - потписник м-р **Стефан Лазаревски**, дипл.инж.арх.

Планери м-р **Биљана Насковиќ**, дипл.инж.арх.

Билјана Христоманова, дипл.инж.арх.

Соработници - урбанизам

Томаида Димитровска, маг.инж.арх.

Љубица Ефтимова, маг.инж.арх.

ТЕХНИЧКИ БРОЈ: 09/21

УПРАВИТЕЛ: м-р **Стефан Лазаревски**, дипл.инж.арх.

ДАТУМ: 01.2022 год.

СОДРЖИНА НА ПЛАНСКА ДОКУМЕНТАЦИЈА

1. ВИД НА ПЛАНОТ, НАЗИВ НА ПОДРАЧЈЕТО НА ПРОЕКТНИОТ ОПФАТ И ПЛАНСКИ ПЕРИОД.....4
2. ОПИС И ОБРАЗЛОЖЕНИЕ НА ПРОЕКТНИОТ КОНЦЕПТ НА УРБАНИСТИЧКОТО РЕШЕНИЕ ВО ГРАДЕЖНАТА ПАРЦЕЛА.....9
2.1. Проектно решение.....9
2.2. Проектен опфат.....11
2.3. Регулаторни линии.....11
2.4. Граница на градежна парцела.....12
2.5. Намена на земјиште.....12
2.6. Површина за градење.....12
2.7. Максимална височина на градбите.....15
2.8. Процент на изграденост.....16
2.9. Коефициент на искористеност.....16
2.10. Надворешни сообраќајници.....16
2.11. Внатрешни сообраќајници.....18
2.12. Стационарен сообраќај.....18
2.13. Нивелманско решение.....18
2.14. Водоводна мрежа.....19
2.15. Фекална канализациона мрежа.....20
2.16. Атмосферска канализациона мрежа.....21
2.17. Електро-енергетска инфаструктура и објекти.....22
2.18. Телекомуникациска инфраструктура и објекти.....24
2.19. Гасоводна инфраструктура.....24
2.20. Инфраструктура на водостопанство.....25
2.21. Хортикултура и партер.....25
3. МЕРКИ ЗА ЗАШТИТА.....25
3.1. Мерки за заштита на културното наследство.....25
3.2. Мерки за заштита на животна средина и природата.....26
3.3. Заштита на почвата и подземните води.....27
3.4. Заштита од бучава.....28
3.5. Заштита на воздухот.....28
3.6. Управување со отпадот.....29
3.7. Мерки за заштита и спасување.....30
3.8. Урбанистичко-технички мерки.....31
3.8.1 Засолнување.....31
3.8.2 Заштита и спасување од поплави.....32
3.8.3 Заштита и спасување од пожари, експлозии и опасни материи.....32
3.8.4 Зони на опасност и од избувнување на пожар, експлозија.....35
3.8.5 Заштита од неексплодирани убојни и други експлозивни средства.....36
3.8.6 Заштита и спасување од урнатини.....36
3.8.7 Заштита и спасување од техничко-технолошки несреќи.....37
3.8.8 Спасување од сообраќајни несреќи.....37
3.9. Хуманитарни мерки.....38
3.9.1 Евакуација.....38
3.9.2 Згрижување на настрадано и загрозено население.....38
3.9.3 Радиолошка, хемиска и биолошка заштита.....38
3.9.4 Прва медицинска помош.....39
3.9.5 Заштита и спасување на животни и производи од животинско потекло.....39
3.9.6 Заштита и спасување на растенија и производи од растително потекло.....39
3.9.7 Асанација на теренот.....39
3.9.8 Свлекување на земјиштето.....39
4. ОПШТИ УСЛОВИ ЗА ГРАДЕЊЕ.....39
5. ДЕТАЛНИ УСЛОВИ ЗА ПРОЕКТИРАЊЕ И ГРАДЕЊЕ.....53
6. НУМЕРИЧКИ ПОКАЗАТЕЛИ.....54
6.1. Билансни показатели.....54
6.2. Табеларен приказ.....54

ТЕКСТУАЛЕН ДЕЛ

1. ВИД НА ПЛАНОТ, НАЗИВ НА ПОДРАЧЈЕТО НА ПРОЕКТНИОТ ОПФАТ И ПЛАНСКИ ПЕРИОД

Урбанистичко проектна документација со која се уредува предметниот проектен опфат е Урбанистички проект вон опфат на урбанистички план за бензиска пумпа станица со придружни и услужни објекти на КП 3621/1, КП 3622, КП 3623, КП 3625/1, КП 3624/1, КО Романовце-вон.гр., Општина Куманово. Истата се изработува врз основа на одобрена Проектна програма од страна на Министерот за транспорт и врски, Потврда за заверка бр. 24-3866/2 од 31.05.2021 година, а во согласност со Член 58 став 6 од Законот за урбанистичко планирање (Сл. Весник на РМ бр.32/20) и истата оформена со содржина уредена во член 60 од Правилникот за урбанистичко планирање (Сл. Весник на РМ бр.225/20 и 219/21).

Урбанистички проект вон опфат на урбанистички план за бензиска пумпа станица со придружни и услужни објекти на КП 3621/1, КП 3622, КП 3623, КП 3625/1, КП 3624/1, КО Романовце-вон.гр., Општина Куманово, зафаќа површина од 2,68ха, и неговата местоположба е ограничена на површината на катастарски парцели со КП бр.3621/1, КП бр. 3622, КП бр. 3623, КП бр. 3625/1 и КП бр. 3624/1, како и катастарските парцели и деловите од катастарските парцели кои му припаѓаат на магистралниот пат А1(М1-Е75) и тоа соодветно: КП 3621/2 и дел од КП бр. 5407 м.в. "Селиште", КО Романовце-вонград, општина Куманово. Западната граница на проектниот опфат е дефинирана од осовината на магистралниот пат А1 (М1-Е75) од каде е планиран влез и излез во градежната парцела.

Границата на проектниот опфат е прикажана со линија која ги поврзува сите прекршни точки, означени со редни броеви од 1 до 455 и кои се дадени табеларно со X и Y координати:

КООРДИНАТИ НА ПРОЕКТЕН ОПФАТ:		
	X	Y
T1	X=7558621.5200	Y=4660352.1000
T2	X=7558613.8800	Y=4660349.8800
T3	X=7558589.9800	Y=4660339.5900
T4	X=7558587.5500	Y=4660349.2500
T5	X=7558584.3100	Y=4660362.2400
T6	X=7558567.4200	Y=4660353.3700
T7	X=7558569.3120	Y=4660341.3503
T8	X=7558561.9944	Y=4660350.3591
Испакнатост -0.1328 Центар 7558585.2804,4660369.2737 Радиус 30.0000 почеток на агол 219 крај на агол 189		
T9	X=7558555.6363	Y=4660364.6661
T10	X=7558555.0903	Y=4660368.1790
T11	X=7558555.0189	Y=4660368.6388
T12	X=7558554.9475	Y=4660369.0987
T13	X=7558554.8762	Y=4660369.5586
T14	X=7558554.8050	Y=4660370.0185
T15	X=7558554.7338	Y=4660370.4784
T16	X=7558554.6626	Y=4660370.9383
T17	X=7558554.5916	Y=4660371.3982
T18	X=7558554.5206	Y=4660371.8580
T19	X=7558554.4496	Y=4660372.3179
T20	X=7558554.3787	Y=4660372.7778
T21	X=7558554.3079	Y=4660373.2376
T22	X=7558554.2372	Y=4660373.6975
T23	X=7558554.1665	Y=4660374.1573
T24	X=7558554.0959	Y=4660374.6171
T25	X=7558554.0253	Y=4660375.0768
T26	X=7558553.9548	Y=4660375.5366
T27	X=7558553.8844	Y=4660375.9963
T28	X=7558553.8141	Y=4660376.4559
T29	X=7558553.7438	Y=4660376.9155
T30	X=7558553.6736	Y=4660377.3751
T31	X=7558553.6034	Y=4660377.8347
T32	X=7558553.5334	Y=4660378.2941
T33	X=7558553.4634	Y=4660378.7535
T34	X=7558553.3935	Y=4660379.2127
T35	X=7558553.3237	Y=4660379.6719
T36	X=7558553.2540	Y=4660380.1310
T37	X=7558553.1845	Y=4660380.5900
T38	X=7558553.1150	Y=4660381.0489
T39	X=7558553.0457	Y=4660381.5077

T40	X=7558552.9765 Y=4660381.9664
T41	X=7558552.9074 Y=4660382.4250
T42	X=7558552.8384 Y=4660382.8835
T43	X=7558552.7697 Y=4660383.3418
T44	X=7558552.7010 Y=4660383.8001
T45	X=7558552.6325 Y=4660384.2583
T46	X=7558552.4942 Y=4660385.1857
T47	X=7558552.2911 Y=4660386.5576
T48	X=7558552.0896 Y=4660387.9285
T49	X=7558551.8901 Y=4660389.2984
T50	X=7558551.6927 Y=4660390.6672
T51	X=7558551.4976 Y=4660392.0347
T52	X=7558551.3049 Y=4660393.4009
T53	X=7558551.1149 Y=4660394.7645
T54	X=7558550.9279 Y=4660396.1255
T55	X=7558550.7432 Y=4660397.4894
T56	X=7558550.5613 Y=4660398.8531
T57	X=7558550.3821 Y=4660400.2170
T58	X=7558550.2056 Y=4660401.5812
T59	X=7558550.0327 Y=4660402.9405
T60	X=7558549.8623 Y=4660404.3025
T61	X=7558549.6939 Y=4660405.6701
T62	X=7558549.5277 Y=4660407.0395
T63	X=7558549.3635 Y=4660408.4105
T64	X=7558549.2011 Y=4660409.7833
T65	X=7558549.0397 Y=4660411.1634
T66	X=7558548.8807 Y=4660412.5357
T67	X=7558548.7735 Y=4660413.4696
T68	X=7558548.7208 Y=4660413.9297
T69	X=7558548.6683 Y=4660414.3901
T70	X=7558548.6158 Y=4660414.8507
T71	X=7558548.5634 Y=4660415.3114
T72	X=7558548.5112 Y=4660415.7724
T73	X=7558548.4590 Y=4660416.2336
T74	X=7558548.4069 Y=4660416.6950
T75	X=7558548.3548 Y=4660417.1566
T76	X=7558548.3029 Y=4660417.6184
T77	X=7558548.2509 Y=4660418.0804
T78	X=7558548.1991 Y=4660418.5426
T79	X=7558548.1472 Y=4660419.0050
T80	X=7558548.0955 Y=4660419.4676
T81	X=7558548.0437 Y=4660419.9303
T82	X=7558547.9919 Y=4660420.3933
T83	X=7558547.9402 Y=4660420.8564
T84	X=7558547.8885 Y=4660421.3198
T85	X=7558547.8368 Y=4660421.7833
T86	X=7558547.7851 Y=4660422.2470
T87	X=7558547.7333 Y=4660422.7108
T88	X=7558547.6816 Y=4660423.1749
T89	X=7558547.6298 Y=4660423.6391
T90	X=7558547.5780 Y=4660424.1035
T91	X=7558547.5261 Y=4660424.5681
T92	X=7558547.4742 Y=4660425.0329
T93	X=7558547.4222 Y=4660425.4979
T94	X=7558547.3701 Y=4660425.9631
T95	X=7558547.2658 Y=4660426.8941
T96	X=7558547.1610 Y=4660427.8259
T97	X=7558547.0559 Y=4660428.7586
T98	X=7558546.9502 Y=4660429.6921
T99	X=7558546.8440 Y=4660430.6264
T100	X=7558546.7373 Y=4660431.5609
T101	X=7558546.6300 Y=4660432.4954
T102	X=7558546.5223 Y=4660433.4295
T103	X=7558546.4142 Y=4660434.3628
T104	X=7558546.3059 Y=4660435.2932
T105	X=7558546.2519 Y=4660435.7567
T106	X=7558546.0937 Y=4660437.1150
T107	X=7558545.8956 Y=4660438.8335
T108	X=7558545.7264 Y=4660440.3427
T109	X=7558545.5799 Y=4660441.6884
T110	X=7558545.4396 Y=4660443.0235
T111	X=7558545.3055 Y=4660444.3533
T112	X=7558545.1749 Y=4660445.7020
T113	X=7558545.0485 Y=4660447.0553
T114	X=7558544.9259 Y=4660448.4131
T115	X=7558544.8064 Y=4660449.7757
T116	X=7558544.6904 Y=4660451.1305
T117	X=7558544.5746 Y=4660452.5094
T118	X=7558544.4950 Y=4660453.4712
T119	X=7558544.4568 Y=4660453.9336
T120	X=7558544.4187 Y=4660454.3967
T121	X=7558544.3806 Y=4660454.8603
T122	X=7558544.3425 Y=4660455.3246
T123	X=7558544.3044 Y=4660455.7894
T124	X=7558544.2664 Y=4660456.2547
T125	X=7558544.1900 Y=4660457.1868
T126	X=7558544.1134 Y=4660458.1206
T127	X=7558544.0363 Y=4660459.0560
T128	X=7558543.9586 Y=4660459.9926
T129	X=7558543.8802 Y=4660460.9296
T130	X=7558543.8013 Y=4660461.8668
T131	X=7558543.7217 Y=4660462.8042
T132	X=7558543.6415 Y=4660463.7416
T133	X=7558543.5608 Y=4660464.6790
T134	X=7558543.4796 Y=4660465.6163
T135	X=7558543.3979 Y=4660466.5535
T136	X=7558543.3156 Y=4660467.4904
T137	X=7558543.2329 Y=4660468.4269

T138	X=7558543.1497 Y=4660469.3630
T139	X=7558543.0661 Y=4660470.2987
T140	X=7558542.9821 Y=4660471.2342
T141	X=7558542.8976 Y=4660472.1696
T142	X=7558542.8127 Y=4660473.1051
T143	X=7558542.8127 Y=4660473.1051
T144	X=7558542.6416 Y=4660474.9758
T145	X=7558542.5987 Y=4660475.4425
T146	X=7558542.5559 Y=4660475.9084
T147	X=7558542.5131 Y=4660476.3732
T148	X=7558542.3770 Y=4660477.8535
T149	X=7558542.2330 Y=4660479.4451
T150	X=7558542.1057 Y=4660480.9302
T151	X=7558541.9995 Y=4660482.2506
T152	X=7558541.9018 Y=4660483.5623
T153	X=7558541.8116 Y=4660484.8790
T154	X=7558541.7267 Y=4660486.2224
T155	X=7558541.6475 Y=4660487.5675
T156	X=7558541.5727 Y=4660488.9224
T157	X=7558541.5017 Y=4660490.2787
T158	X=7558541.4336 Y=4660491.6384
T159	X=7558541.3859 Y=4660492.6169
T160	X=7558541.3635 Y=4660493.0802
T161	X=7558541.3411 Y=4660493.5445
T162	X=7558541.3188 Y=4660494.0097
T163	X=7558541.2964 Y=4660494.4759
T164	X=7558541.2739 Y=4660494.9432
T165	X=7558541.2286 Y=4660495.8805
T166	X=7558541.1827 Y=4660496.8206
T167	X=7558541.1361 Y=4660497.7627
T168	X=7558541.1125 Y=4660498.2340
T169	X=7558541.0645 Y=4660499.1768
T170	X=7558541.0402 Y=4660499.6482
T171	X=7558540.9909 Y=4660500.5910
T172	X=7558540.9660 Y=4660501.0623
T173	X=7558540.9155 Y=4660502.0049
T174	X=7558540.8899 Y=4660502.4761
T175	X=7558540.8383 Y=4660503.4183
T176	X=7558540.7859 Y=4660504.3602
T177	X=7558540.7329 Y=4660505.3017
T178	X=7558540.6791 Y=4660506.2427
T179	X=7558540.6248 Y=4660507.1832
T180	X=7558540.5698 Y=4660508.1231
T181	X=7558540.5143 Y=4660509.0623
T182	X=7558540.4582 Y=4660510.0008
T183	X=7558540.4016 Y=4660510.9387
T184	X=7558540.3446 Y=4660511.8759
T185	X=7558540.2873 Y=4660512.8123
T186	X=7558540.2298 Y=4660513.7479

T187	X=7558540.1721 Y=4660514.6824
T188	X=7558540.1432 Y=4660515.1494
T189	X=7558540.1143 Y=4660515.6160
T190	X=7558540.0854 Y=4660516.0824
T191	X=7558540.0565 Y=4660516.5485
T192	X=7558540.0276 Y=4660517.0143
T193	X=7558539.9988 Y=4660517.4797
T194	X=7558539.9700 Y=4660517.9449
T195	X=7558539.9412 Y=4660518.4098
T196	X=7558539.9125 Y=4660518.8743
T197	X=7558539.8839 Y=4660519.3384
T198	X=7558539.8553 Y=4660519.8022
T199	X=7558539.8269 Y=4660520.2656
T200	X=7558539.7986 Y=4660520.7287
T201	X=7558539.7704 Y=4660521.1913
T202	X=7558539.7128 Y=4660522.1422
T203	X=7558539.6308 Y=4660523.5204
T204	X=7558539.5507 Y=4660524.8978
T205	X=7558539.4731 Y=4660526.2711
T206	X=7558539.3983 Y=4660527.6427
T207	X=7558539.3265 Y=4660529.0117
T208	X=7558539.2583 Y=4660530.3779
T209	X=7558539.1941 Y=4660531.7394
T210	X=7558539.1342 Y=4660533.0938
T211	X=7558539.0781 Y=4660534.4556
T212	X=7558539.0259 Y=4660535.8191
T213	X=7558538.9780 Y=4660537.1720
T214	X=7558538.9332 Y=4660538.5407
T215	X=7558538.8913 Y=4660539.9127
T216	X=7558538.8517 Y=4660541.2870
T217	X=7558538.8254 Y=4660542.2414
T218	X=7558538.8128 Y=4660542.7041
T219	X=7558538.8004 Y=4660543.1673
T220	X=7558538.7881 Y=4660543.6310
T221	X=7558538.7758 Y=4660544.0953
T222	X=7558538.7637 Y=4660544.5601
T223	X=7558538.7515 Y=4660545.0254
T224	X=7558538.7394 Y=4660545.4912
T225	X=7558538.7273 Y=4660545.9576
T226	X=7558538.7152 Y=4660546.4245
T227	X=7558538.7030 Y=4660546.8921
T228	X=7558538.6785 Y=4660547.8291
T229	X=7558538.6534 Y=4660548.7687
T230	X=7558538.6277 Y=4660549.7113
T231	X=7558538.6145 Y=4660550.1836
T232	X=7558538.6011 Y=4660550.6559
T233	X=7558538.5874 Y=4660551.1282
T234	X=7558538.5593 Y=4660552.0726
T235	X=7558538.5450 Y=4660552.5445

T236	X=7558538.5157 Y=4660553.4877
T237	X=7558538.4859 Y=4660554.4296
T238	X=7558538.4555 Y=4660555.3699
T239	X=7558538.4248 Y=4660556.3079
T240	X=7558538.3939 Y=4660557.2432
T241	X=7558538.3784 Y=4660557.7099
T242	X=7558538.3630 Y=4660558.1758
T243	X=7558538.3476 Y=4660558.6410
T243	X=7558538.3054 Y=4660559.9223
T244	X=7558538.2569 Y=4660561.4511
T245	X=7558538.2155 Y=4660562.8227
T246	X=7558538.1768 Y=4660564.1923
T247	X=7558538.1421 Y=4660565.5494
T248	X=7558538.1119 Y=4660566.8963
T249	X=7558537.9469 Y=4660575.6422
Испакнатост 0,0057 Центар 7558437.9647,4660573.7560 Радиус 100.0000 почеток на агол 1 крај на агол 2	
T250	X=7558537.8786 Y=4660577.9034
T251	X=7558535.1012 Y=4660644.8138
T252	X=7558523.4622 Y=4660645.0723
T253	X=7558522.6645 Y=4660609.1549
T254	X=7558522.6986 Y=4660568.7388
T255	X=7558523.7463 Y=4660533.4040
T256	X=7558526.6958 Y=4660480.9228
T257	X=7558530.1941 Y=4660441.1133
T258	X=7558534.6786 Y=4660401.4797
T259	X=7558539.8045 Y=4660365.9077
T260	X=7558545.6184 Y=4660330.4731
T261	X=7558549.8280 Y=4660306.7346
T262	X=7558558.9496 Y=4660259.8023
T263	X=7558570.5976 Y=4660201.2357
T264	X=7558580.4620 Y=4660146.8831
T265	X=7558585.8061 Y=4660110.9557
T266	X=7558589.9167 Y=4660075.4751
T267	X=7558592.8120 Y=4660035.9213
T268	X=7558593.6226 Y=4659995.9792
T269	X=7558592.4545 Y=4659954.5079
T270	X=7558589.3516 Y=4659917.0153
T271	X=7558584.6924 Y=4659881.3806
T272	X=7558582.0820 Y=4659866.1049
T273	X=7558593.7492 Y=4659864.1111
T274	X=7558605.5810 Y=4659931.4989
Испакнатост 0,0206 Центар 7558507.0876,4659948.7922 Радиус 100.0000 почеток на агол 350 крај на агол 355	

T275	X=7558606.6710 Y=4659939.6734
T276	X=7558606.7274 Y=4659940.2898
T277	X=7558606.7884 Y=4659940.9559
T278	X=7558606.8495 Y=4659941.6242
T279	X=7558606.9105 Y=4659942.2947
T280	X=7558606.9713 Y=4659942.9675
T281	X=7558607.0318 Y=4659943.6425
T282	X=7558607.0919 Y=4659944.3195
T283	X=7558607.1514 Y=4659944.9990
T284	X=7558607.2103 Y=4659945.6808
T285	X=7558607.2683 Y=4659946.3650
T286	X=7558607.3253 Y=4659947.0516
T287	X=7558607.3813 Y=4659947.7405
T288	X=7558607.4360 Y=4659948.4316
T289	X=7558607.4893 Y=4659949.1248
T290	X=7558607.5411 Y=4659949.8202
T291	X=7558607.5913 Y=4659950.5177
T292	X=7558607.6396 Y=4659951.2177
T293	X=7558607.6861 Y=4659951.9198
T294	X=7558607.7305 Y=4659952.6236
T295	X=7558607.7727 Y=4659953.3288
T296	X=7558607.8127 Y=4659954.0351
T297	X=7558607.8503 Y=4659954.7422
T298	X=7558607.8855 Y=4659955.4483
T299	X=7558607.9182 Y=4659956.1525
T300	X=7558607.9486 Y=4659956.8546
T301	X=7558607.9769 Y=4659957.5548
T302	X=7558608.0032 Y=4659958.2528
T303	X=7558608.0278 Y=4659958.9488
T304	X=7558608.0507 Y=4659959.6427
T305	X=7558608.0720 Y=4659960.3344
T306	X=7558608.0920 Y=4659961.0241
T307	X=7558608.1106 Y=4659961.7117
T308	X=7558608.1281 Y=4659962.3973
T309	X=7558608.1446 Y=4659963.0808
T310	X=7558608.1601 Y=4659963.7623
T311	X=7558608.1749 Y=4659964.4420
T312	X=7558608.1889 Y=4659965.1193
T313	X=7558608.2025 Y=4659965.7947
T314	X=7558608.2155 Y=4659966.4680
T315	X=7558608.2283 Y=4659967.1393
T316	X=7558608.2409 Y=4659967.8087
T317	X=7558608.2535 Y=4659968.4761
T318	X=7558608.2819 Y=4659969.9784
T319	X=7558608.3200 Y=4659971.8631
T320	X=7558608.3561 Y=4659973.4215
T321	X=7558608.3898 Y=4659974.7101
T322	X=7558608.4275 Y=4659976.0096
T323	X=7558608.4681 Y=4659977.2965

T324	X=7558608.5122 Y=4659978.5999
T325	X=7558608.5484 Y=4659979.6270
T326	X=7558608.5721 Y=4659980.2897
T327	X=7558608.5960 Y=4659980.9541
T328	X=7558608.6202 Y=4659981.6205
T329	X=7558608.6443 Y=4659982.2886
T330	X=7558608.6685 Y=4659982.9586
T331	X=7558608.6925 Y=4659983.6304
T332	X=7558608.7163 Y=4659984.3040
T333	X=7558608.7398 Y=4659984.9794
T334	X=7558608.7628 Y=4659985.6565
T335	X=7558608.7852 Y=4659986.3352
T336	X=7558608.8071 Y=4659987.0158
T337	X=7558608.8281 Y=4659987.6981
T338	X=7558608.8484 Y=4659988.3821
T339	X=7558608.8676 Y=4659989.0678
T340	X=7558608.8858 Y=4659989.7553
T341	X=7558608.9029 Y=4659990.4446
T342	X=7558608.9186 Y=4659991.1357
T343	X=7558608.9330 Y=4659991.8287
T344	X=7558608.9458 Y=4659992.5237
T345	X=7558608.9571 Y=4659993.2207
T346	X=7558608.9666 Y=4659993.9193
T347	X=7558608.9743 Y=4659994.6195
T348	X=7558608.9801 Y=4659995.3208
T349	X=7558608.9839 Y=4659996.0231
T350	X=7558608.9856 Y=4659996.7261
T351	X=7558608.9851 Y=4659997.4289
T352	X=7558608.9826 Y=4659998.1298
T353	X=7558608.9782 Y=4659998.8286
T354	X=7558608.9720 Y=4659999.5253
T355	X=7558608.9642 Y=4660000.2200
T356	X=7558608.9549 Y=4660000.9128
T357	X=7558608.9442 Y=4660001.6036
T358	X=7558608.9322 Y=4660002.2926
T359	X=7558608.9190 Y=4660002.9797
T360	X=7558608.9048 Y=4660003.6651
T361	X=7558608.8897 Y=4660004.3487
T362	X=7558608.8737 Y=4660005.0306
T363	X=7558608.8570 Y=4660005.7109
T364	X=7558608.8396 Y=4660006.3891
T365	X=7558608.8218 Y=4660007.0656
T366	X=7558608.8035 Y=4660007.7403
T367	X=7558608.7849 Y=4660008.4131
T368	X=7558608.7661 Y=4660009.0842
T369	X=7558608.7472 Y=4660009.7535
T370	X=7558608.7283 Y=4660010.4212
T371	X=7558608.6855 Y=4660011.9358
T372	X=7558608.6344 Y=4660013.8166

T373	X=7558608.5952 Y=4660015.3944
T374	X=7558608.5663 Y=4660016.6836
T375	X=7558608.5406 Y=4660017.9847
T376	X=7558608.5193 Y=4660019.2537
T377	X=7558608.5011 Y=4660020.5452
T378	X=7558608.4885 Y=4660021.5768
T379	X=7558608.4808 Y=4660022.2390
T380	X=7558608.4733 Y=4660022.9037
T381	X=7558608.4659 Y=4660023.5708
T382	X=7558608.4585 Y=4660024.2403
T383	X=7558608.4508 Y=4660024.9122
T384	X=7558608.4428 Y=4660025.5865
T385	X=7558608.4344 Y=4660026.2631
T386	X=7558608.4253 Y=4660026.9418
T387	X=7558608.4155 Y=4660027.6231
T388	X=7558608.4048 Y=4660028.3066
T389	X=7558608.3931 Y=4660028.9925
T390	X=7558608.3802 Y=4660029.6806
T391	X=7558608.3660 Y=4660030.3712
T392	X=7558608.3504 Y=4660031.0642
T393	X=7558608.3332 Y=4660031.7596
T394	X=7558608.3142 Y=4660032.4575
T395	X=7558608.2932 Y=4660033.1578
T396	X=7558608.2701 Y=4660033.8607
T397	X=7558608.2446 Y=4660034.5660
T398	X=7558608.2166 Y=4660035.2732
T399	X=7558608.1862 Y=4660035.9813
T400	X=7558608.1535 Y=4660036.6898
T401	X=7558608.1183 Y=4660037.3979
T402	X=7558608.0807 Y=4660038.1049
T403	X=7558608.0409 Y=4660038.8101
T404	X=7558607.9989 Y=4660039.5133
T405	X=7558607.9550 Y=4660040.2141
T406	X=7558607.9093 Y=4660040.9124
T407	X=7558607.8620 Y=4660041.6078
T408	X=7558607.8133 Y=4660042.3003
T409	X=7558607.7632 Y=4660042.9902
T410	X=7558607.7121 Y=4660043.6774
T411	X=7558607.6600 Y=4660044.3620
T412	X=7558607.6071 Y=4660045.0440
T413	X=7558607.5535 Y=4660045.7233
T414	X=7558607.4995 Y=4660046.4001
T415	X=7558607.4451 Y=4660047.0740
T416	X=7558607.3905 Y=4660047.7453
T417	X=7558607.3359 Y=4660048.4138
T418	X=7558607.2814 Y=4660049.0797
T419	X=7558607.1585 Y=4660050.5829
T420	X=7558607.0105 Y=4660052.4307
T421	X=7558606.8891 Y=4660054.0099

T422	X=7558606.7954 Y=4660055.2767
T423	X=7558606.7030 Y=4660056.5762
T424	X=7558606.6132 Y=4660057.8787
T425	X=7558606.5257 Y=4660059.1800
T426	X=7558606.4572 Y=4660060.2140
T427	X=7558606.4136 Y=4660060.8768
T427	X=7558606.3700 Y=4660061.5411
T428	X=7558606.3263 Y=4660062.2070
T429	X=7558606.2826 Y=4660062.8744
T430	X=7558606.2386 Y=4660063.5433
T431	X=7558606.1943 Y=4660064.2137
T432	X=7558606.1497 Y=4660064.8857
T433	X=7558606.1045 Y=4660065.5591
T434	X=7558606.0589 Y=4660066.2341
T435	X=7558606.0125 Y=4660066.9105
T436	X=7558605.9655 Y=4660067.5882
T437	X=7558605.9176 Y=4660068.2676
T438	X=7558605.8688 Y=4660068.9484
T439	X=7558605.8189 Y=4660069.6308
T440	X=7558605.7680 Y=4660070.3145
T441	X=7558605.7159 Y=4660070.9996
T442	X=7558605.6626 Y=4660071.6860
T443	X=7558605.6079 Y=4660072.3736
T444	X=7558605.5518 Y=4660073.0625
T445	X=7558605.4942 Y=4660073.7526
T446	X=7558605.4349 Y=4660074.4438
T447	X=7558605.2559 Y=4660076.4757
Испакнатост -0.1273 Центар 7558635.1401,4660079.1091 Радиус 30.0000 почеток на агол 185 крај на агол 156	
T448	X=7558611.2100 Y=4660087.5600
T449	X=7558619.7900 Y=4660103.8300
T450	X=7558650.3700 Y=4660146.8600
T451	X=7558659.4100 Y=4660158.3200
T452	X=7558644.4500 Y=4660236.6600
T453	X=7558635.4900 Y=4660285.6100
T454	X=7558629.0400 Y=4660324.5000

Вака дефинираниот проектен опфат има површина од 2.68ха.

2. ОПИС И ОБРАЗЛОЖЕНИЕ НА ПРОЕКТНИОТ КОНЦЕПТ НА УРБАНИСТИЧКОТО РЕШЕНИЕ ВО ГРАДЕЖНАТА ПАРЦЕЛА

Опис и образложение на проектниот концепт

2.1. Проектно решение

Проектниот концепт е изработен согласно со заверена Проектна програма, Потврда за заверка бр. 24-3866/2 од 31.05.2021 година, податоците и информациите добиени при анализите на предметниот проектен опфат, дадени во Документационата основа, а условени од мерките за заштита на животната средина и природата, заштита на културното наследство и заштитата и спасувањето.

Основна цел на оваа планска документација е преку:

- рационално уредување и искористување на просторот;
- подигнување на хуманоста во просторот и надминување на урбаните бариери на лицата со инвалидитет;
- оддржлив развој;
- заштита и унапредување на животната средина и природата;
- заштита на недвижното културно наследство;
- заштита од воени разурнувања, од природни и технолошки катастрофи и хаварии (заштита и спасување);
- јавност во постапката за донесување и спроведување на плановите;
- вградување пропратни содржини на основната наменска употреба на земјиштето и
- почитување на законските прописи, стандарди и нормативи во планирањето и уредувањето на просторот

да се дефинираат архитектонско-урбанистичките параметри за реализиција на планираните градби на планираната градежна парцела, да се дефинира основната

класа на намена, како и начините на употреба на земјиштето, а согласно актуелната позитивна законска легислатива од областа на урбанистичкото планирање.

Согласно тоа, во рамки на предметниот проектен опфат со површина од 26793,82м^2 (2,68ха), формирана е една градежна парцела од катастарски парцели со КП бр. 3621/1, 3622, 3623, 3624/1, 3625/1,м.в. "Селиште", КО Романовце-вонград, општина Куманово, со вкупна површина од 12884,83м^2 (1,29ха). Во рамките на оваа градежна парцела, предвидена е максимална површина за градба изнесува 1458,92м^2 (односно 2221,16м^2 со настрешници), со вкупна изградена површина од 1458,92 м$^{2.}$

Поради значењето на овој простор, можностите за порационална искористеност на земјиштето, предвидена е катност која соодејствува со урбаната матрица, уличните фронтови и местоположбата на локалитетот, а се во склад со Правилникот за урбанистичко планирање (Сл. Весник на РМ бр.225/20 и 219/21). Земено предвид дека станува збор за објект кој спаѓа во згради и комплекси на патниот сообраќај, планираната висина на градбите е дефинирана на 5.0-8.0м, и максимална катност од П.

Со Урбанистичкиот проект се дефинира и основната класата на намена на градежното земјиште и градбите. Основната класа на намена е дефинирана во согласност со Условите за планирање на просторот, а согласно Просторниот план на Република Македонија, во чијшто проектен опфат спаѓа предметниот проектен опфат за кој се изработува овој Урбанистички проект вон опфат на урбанистички план за бензиска пумпа станица со придружни и услужни објекти на КП 3621/1, КП 3622, КП 3623, КП 3625/1, КП 3624/1, КО Романовце-вон.гр., Општина Куманово, со тех.бр. Y04121 од април 2021 година (изработени од Агенцијата за планирање на просторот), заедно со Решение за услови за планирање бр. УП1-15 593/2021 од 26.04.2021 година, како и согласно Член 77 од Правилникот за урбанистичко планирање (Сл. Весник на РМ бр.225/20 и 219/21) и намената е утврдена како:

Инфраструктури - група на класа на намени Е:

- Згради и комплекси на патниот сообраќај (бензинска пумпа со услужен центар) - основна класа на намена **Е2.1.**

Со Урбанистички проект вон опфат на урбанистички план за бензиска пумпа станица со придружни и услужни објекти на КП 3621/1, КП 3622, КП 3623, КП 3625/1, КП 3624/1, КО Романовце-вон.гр., Општина Куманово, дефинирани се архитектонско-урбанистичките параметри за изградба на бензинска пумпна станица, вклучително со услужен центар, а во согласност со член 3 од Правилникот за технички елементи за изградба и реконструкција на јавни патишта и на објекти на патот (Сл. Весник на РМ бр. 110/09, 114/09, 26/10, 124/10, 163/10, 94/11 и 146/11).

За неа, во рамките на проектниот опфат, предмет на овој Урбанистички проект, се предвидуваат компатибилни класи на намена, и тоа:

- **Б3.1** – Ресторан
- **Г4.1** – Магацин – снабдувачки објект
- **Е1.8** – Трансформаторска станица

Дистрибуцијата на градежното земјиште е дадено во табелата, подолу:

ТАБЕЛА СО НУМЕРИЧКИ ПОКАЗАТЕЛИ НА УРБАНИСТИЧКИТЕ ПАРАМЕТРИ ЗА ПРОЕКТНИОТ ОПФАТ													
Бр. на градежна парцела	Број на градби (планирани)	Група на класа на намена	Основна класа на намена	Компатибилни класи на намена во однос на основната класа на намена	Процент на учество на Компатибилни класи на намена во однос на основната класа на намена	Површина на градежна парцела м²	Максимална површ. За изградба во утврдениот простор за градење м²	Вкупна изградена површина на сите катови м²	Макдимална висина на хоризонтален венец на кров	Катност	Процент на изграденост %	Коефициент на искористеност (К)	Паркирање
ГП 1	3 (4)	Е	Е2.1	Б3.1 / Г4.1 / Е1.8	34,8%	12884.83	1458.92 2221.17 со надстрешници	1458.92 2221.17 со надстрешници	5.00-8.00м	П	11.32	0.11	32 паркинг места (22ПМ за автомобили + 9ПМ за товарни возила + 1ПМ заавтобуси)

Површина на проектен опфат: 26793,82м^2(2,68ха).

2.2. Проектен опфат

Согласно член 58 од Законот за урбанистичко планирање (Сл.Весник на РМ бр. 32/20), во разработка на урбанистичките проекти вон опфат на урбанистички план, градежна парцела се формира од една или повеќе соседни катастарски парцели кои ги задоволуваат условите за формирање на градежна парцела.

Соодветно, во овој урбанистички проект, се уредува проектен опфат, од катастарските парцели КП бр.3621/1, 3622, 3623,3625/1 и 3624/1 како и катастарските парцели и деловите од катастарските парцели кои му припаѓаат на магистралниот пат А1(М1-Е75) и тоа соодветно: КП бр. 3621/2 и 5407 м.в. "Селиште", КО Романовце-вонград, општина Куманово, и зафаќа површина од 26793,82м^2(2,68ха).

За предметниот проектен опфат изработена е ажурирана геодетска подлога, која ги содржи сите релевантни податоци, вклучително и висински коти, и таа е составен дел на Урбанистичкиот проект.

2.3. Регулаторни линии

Регулаторни линии се регулациона линија, граница на градежна парцела и градежна линија. Регулациона линија е линија на разграничување помеѓу градежно земјиште за општа употреба и парцелирано градежно земјиште за поединечна употреба. Во графичките прилози означена е регулационата линија со полна зелена линија со дебелина од 0,75мм и истата целосно се поклопува со границата на градежната парцела кон сообраќајниот коридор.

Граница на градежна парцела е линија на разграничување на носителите на право на градење помеѓу две соседни градежни парцели. Во графичките прилози границата на градежна парцела е означена со полна зелена линија со дебелина од 0,5мм.

Градежна линија е граница на површината за градење внатре во градежната парцела и ја дефинира просторната граница до која градбите може да се градат. Во графичките прилози градежната линија е означена со полна црна линија со дебелина од 0,5мм и ознака ГЛ во истата боја.

2.4. Граница на градежна парцела

Градежната парцела е ограничена со регулаторни линии – регулациона линија и граница на градежна парцела кои ја обележуваат промената на носителот на правото на градење. Во случајот, во рамките на проектниот опфат се формира 1 градежна парцела со намена Е2.1 – згради и комплекси на патниот сообраќај – бензинска пумпа со услужен центар, со вкупна површина од 12884,83м^2(1,29ха).

2.5. Намена на земјиште

Со Урбанистичкиот проект се дефинира и основната класата на намена на градежното земјиште и градбите. Основната класа на намена е дефинирана во согласност со Условите за планирање на просторот, а согласно Просторниот план на Република Македонија, во чијшто проектниот опфат спаѓа предметниот проектен опфат за кој се изработува овој Урбанистички проект вон опфат на урбанистички план за бензиска пумпа станица со придружни и услужни објекти на магистрален пат М1 (А1-Е75), на КП бр.3621/1, 3622, 3623,3625/1 и 3624/1, м.в. „Селиште“ , КО Романовце-вонград, општина Куманово, со тех.бр. Y04121 од април 2021 година (изработени од Агенцијата за планирање на просторот), заедно со Решение за услови за планирање бр. УП1-15 593/2021 од 26.04.2021 година, како и согласно Член 77 од Правилникот за урбанистичко планирање (Сл. Весник на РМ бр.225/20 и 219/21) и намената е утврдена како:

Инфраструктури - група на класа на намени Е:

- Згради и комплекси на патниот сообраќај (бензинска пумпа со услужен центар) - основна класа на намена **Е2.1**.

Со Урбанистички проект вон опфат на урбанистички план за бензиска пумпа станица со придружни и услужни објекти на КП 3621/1, КП 3622, КП 3623, КП 3625/1, КП 3624/1, КО Романовце-вон.гр., Општина Куманово, се дефинираат архитектонско-урбанистичките параметри за изградба на бензинска пумпа, вклучително со услужен центар, а во согласност со член 3 од Правилникот за технички елементи за изградба и реконструкција на јавни патишта и на објекти на патот (Сл. Весник на РМ бр. 110/09, 114/09, 26/10, 124/10, 163/10, 94/11 и 146/11).

За неа, во рамките на проектниот опфат, предмет на овој Урбанистички проект, се предвидуваат компатибилни класи на намена, и тоа:

- **Б3.1** – Ресторан
- **Г4.1** – Магацин – снабдувачки објект
- **Е1.8** – Трансформаторска станица

2.6. Површина за градење

Во Урбанистички проект вон опфат на урбанистички план за бензиска пумпа станица со придружни и услужни објекти на КП 3621/1, КП 3622, КП 3623, КП 3625/1, КП 3624/1, КО Романовце-вон.гр., Општина Куманово, на предметната новоформирана градежна

парцела утврден е просторот определен со градежни линии во кои е дозволено поставување на површини за градење, односно дефинирањето на оваа урбанистичка одредба се регулира со предметниот урбанистички проект, а точната организација на сите градби, ќе биде разработена со Основен проект како наредна етапа во разработка на Урбанистичкиот проект.

Во рамките на градежната парцела дефинирана е максимална површина за градење за четири градби од вкупно 1458,92м² (2221,16м² со надстрешници) и вкупна развиена површина од 1458,92м² (2221,16м² со надстрешници), како и градби кои се дел од вградена инфраструктура, подземна комунална супраструктура и урбана опрема, дистрибуирана на следниот начин:

- **градба 1** – продажен објект со површина од 780,52м^2, со максималната височина на завршниот венец од 6.0м,
- **градба 2** – надстрешница со површина од 762,25м^2, со максимална висина на венец од 6,5м,
- **градба 3** – магацин со површина од 558,40м^2, со максимална височина на завршниот венец од 8,0м,
- **градба 4** – тушеви со WC-а со површина од 120,00м^2, со максимална височина на завршниот венец од 5.0м,
- **градба 5** – резервоар 60m³
  - ЕУРОСУПЕР БС 98 30м³
  - ЕУРОСУПЕР БС 95 30м³
- **градба 6** - резервоар 60m³
  - ЕУРОДИЗЕЛ 60м³
- **градба 7** – резервоар 60m³
  - ЕКСТРА ЛЕСНО МАСЛО 30м³
  - БИОДИЗЕЛ 30м³
- **градба 8** – резервоар за ТНГ 10m³ и пумпа
- **градба 9** – бетонски подземен канал
- **градба 10** – автомат за точење гориво
  ЕУРОСУПЕР БС 98 40l/min
  ЕУРОСУПЕР БС 95 40l/min
  ЕУРОДИЗЕЛ 40l/min
  ЕКСТРА ЛЕСНО МАСЛО 80l/min
- **градба 11** - автомат за точење гориво
  ЕУРОСУПЕР БС 98 40l/min
  ЕУРОСУПЕР БС 95 40l/min
  БИОДИЗЕЛ 40l/min
  ЕУРОДИЗЕЛ 80l/min
- **градба 12** – автомат за точење гориво
  ЕУРОСУПЕР БС 98 40l/min
  ЕУРОСУПЕР БС 95 40l/min
  ЕУРОДИЗЕЛ 40l/min
  ЕУРОДИЗЕЛ 40l/min
- **градба 13** – автомат за точење гориво

ЕУРОСУПЕР БС 98 40l/min
ЕУРОСУПЕР БС 95 40l/min
ЕУРОДИЗЕЛ 40l/min
ЕУРОДИЗЕЛ 40l/min
ТНГ

- **градба 14** – септичка јама
- **градба 15** – маслофаќач
- **градба 16** – контејнери
- **градба 17** – трафостаница
- **градба 18** – резервоар за ПП заштита
- **градба 19** – резервоар за санитарни потреби
- **градба 20** – бунарска шахта
- **градба 21** – попивателна јама
- **градба 22** – автомат за вода и воздух

Дистрибуцијата на површините за градење е дадено во табелата, подолу:

ТАБЕЛА СО НУМЕРИЧКИТЕ ПОКАЗАТЕЛИ НА УРБАНИСТИЧКИТЕ ПАРАМЕТРИ ЗА ГРАДБИТЕ ВО ПРОЕКТНИОТ ОПФАТ

Бр. на градежна парцела	Површина на марцела м²	Број на градба	Намена на градбите	Класа на намена	Висина на венец	Катност	Површина под градба м²	Бруто површина за градба м²	Процент на изграденост %	Коефициент на искористеност (К)	Паркирање
ГП 1	12884.83	1	Продажен објект	Е2.1	6.00	П	780.52	780.52	11.32	0.11	32 паркинг места (22ПМ за автомобили + 9ПМ за товарни возила + 1ПМ заавтобуси)
		2	Надстрешница		6.50	П	762.25	762.25			
		3	Магацин		8.00	П	558.40	558.40			
		4	Тушеви со WC-а		5.00	П	120.00	120.00			
		5	Резервоар 60m³ ЕУРОСУПЕР БС 98 30м³ ЕУРОСУПЕР БС 95 30м³		/	/	/	/			
		6	Резервоар 60m³ ЕУРОДИЗЕЛ 60м³		/	/	/	/			
		7	Резервоар 60m³ ЕКСТРА ЛЕСНО МАСЛО 30м³ БИОДИЗЕЛ 30м³		/	/	/	/			
		8	Резервоар за ТНГ 25m³ и пумпа		/	/	/	/			
		9	Бетонски подземен канал		/	/	/	/			
		10	Автомат за точење гориво ЕУРОСУПЕР БС 98 40l/min ЕУРОСУПЕР БС 95 40l/min ЕУРОДИЗЕЛ 40l/min ЕКСТРА ЛЕСНО МАСЛО 80l/min		/	/	/	/			
		11	Автомат за точење гориво ЕУРОСУПЕР БС 98 40l/min ЕУРОСУПЕР БС 95 40l/min БИОДИЗЕЛ 40l/min ЕУРОДИЗЕЛ 80l/min		/	/	/	/			
		12	Автомат за точење гориво ЕУРОСУПЕР БС 98 40l/min ЕУРОСУПЕР БС 95 40l/min ЕУРОДИЗЕЛ 40l/min ЕУРОДИЗЕЛ 40l/min		/	/	/	/			
		13	Автомат за точење гориво ЕУРОСУПЕР БС 98 40l/min ЕУРОСУПЕР БС 95 40l/min ЕУРОДИЗЕЛ 40l/min ЕУРОДИЗЕЛ 40l/min ТНГ		/	/	/	/			

		14	Септичка јама		/	/	/	/			
		15	Маслофаќач		/	/	/	/			
		16	Контејнери		/	/	/	/			
		17	Трафостаница		столбна		/	/			
		18	Резервоар за ПП заштита		/	/	/	/			
		19	Резервоар за санитарни потреби		/	/	/	/			
		20	Бунарска шахта		/	/	/	/			
		21	Попивателна јама		/	/	/	/			
		22	Автомат за вода и воздух		/	/	/	/			
						ВКУПНО:	**1458.92** 2221.17 со надстрешници	**1458.92** 2221.17 со надстрешници	11.32	0.11	
			Плато				5895.77		45.76		
			Тротоари				1170.10		9.08		
			Зеленило				4360.04		33.84		
						ВКУПНО:	12884.83		100.00		

2.7. Максимална височина на градбите

Согласно член 118 од Правилникот за урбанистичко планирање (Сл. Весник на РМ бр. 225/20 и 219/21) плански одредби за ограничување на височината на градбите во урбанистички план се: висинска кота на тротоар или пристапна сообраќајница, височина на приземната или нултата плоча, максимална височина на градбата, максимален број на спратовите, максимална височина на кровната конструкција и правила на градење над максималната височина на градбата, односно котата на горниот венец.

Максималната височина на градбата е планска одредба со која се утврдува најголемата дозволена височина на градбата на вертикална рамнина чијшто пресек со теренот се совпаѓа со градежната линија, изразена во метри или висина на највисоката кота на градбатам кој се мери на највисокиот дел од затворениот габарит на градбата (од првостепената пластика) односно на највисоката кота на покривот или слемето на кровот доколку се работи за кос крив, изразена во метри. Максималната височина на градбата се одредува за онаа страна на површината за градење која гледа кон лицето на градежната парцела и притоа се изразува како вертикално растојание помеѓу пристапниот тротоарот и завршниот венец на градбата во должни метри.

Поместување на нултата плоча не смее да се врши под котата на тротоарот.

Висинската кота на тротоарот се уредува во нивелманскиот план кој е графички прилог на урбанистичкиот план и се изразува како кота на надморска височина.

Максимална височина на слеме е планска одредба која ја претставува највисоката точка на кровната конструкција или највисоката хоризонтална линија на пресекот на накривените рамнини што го формираат покривот. Височината на слемето се одредува и мери од котата на горниот, односно завршниот венец на градбата.

Согласно дописот од Агенција за цивилно воздухопловство бр. 12-8/2021-33 од 17.02.2021 година, утврдено е дека во зафатот нема објекти, инсталации, уреди или било какви структури од областа на цивилно воздухопловство, а градбите во проектниот опфат не претставуваат препрека и нема да влијаат на безбедноста на цивилниот воздушен сообраќај, поради што истиот може да се планира без посебни услови и ограничувања од аспект на безбедноста на воздушниот сообраќај.

Со предметниот урбанистички проект за планираните градби предвидена е максималната височина на завршниот венец од 5.00-8.00 метри и катност од П. Висината на приземје, како и максимална височина на нултата плоча во однос на котата од заштитниот тротоарот е 15см. За предметниот урбанистички проект, добиено е позитивно мислење од Агенција за цивилно воздухопловство, бр.12-8/450 од 14.09.2021 година.

2.8. Процент на изграденост

Процент на изграденост на земјиштето (%) е урбанистичка величина која ја покажува густината на изграденост, односно колкав дел од градежното земјиште е зафатен со површина за градба.
Процентот на изграденост на земјиштето се пресметува како однос помеѓу површината на земјиштето под градбата и вкупната површина на градежното земјиште, изразен во процент.

Во проектниот опфат на предметниот Урбанистички проект, во рамки на градежната парцела е утврден делот од истата во кој се предвидува градење на бензинска пумпа со услужен центар, максималниот процент на изграденост изнесува 11,32% согласно утврдената намена.

2.9. Коефициент на искористеност

Коефициент на искористеност на земјиштето (К) е урбанистичка величина која го покажува интензитетот на изграденост на градежното земјиште и се пресметува како однос помеѓу вкупната изградена површина, односно збирот на површините на сите изградени спратови на градбата и вкупната површина на градежното земјиште.

Со предметниот Урбанистичкиот проект коефициентот на искористеност на земјиштето изнесува 0.11.

2.10. Надворешни сообраќајници

Сообраќајната инфраструктура е со среден степен на реализација и во моментот истата е претставена од постојниот Магистрален пат А1 (М1 - Е75).

Со Урбанистички проект вон опфат на урбанистички план за бензиска пумпа станица со придружни и услужни објекти на КП 3621/1, КП 3622, КП 3623, КП 3625/1, КП 3624/1, КО Романовце-вон.гр., Општина Куманово се планира сообраќаен пристап до локалитетот е преку магистралниот пат М1 (А1-Е75) во правец Миладиновци кон Куманово.
За влез и излез во планираната градежна парцела се планираат ленти за забавување и забрзување од автопатот. Со оглед на наведената категорија на државниот пат – автопат, потребно е да се предвидат дополнителни сообраќајни ленти за забавување и забрзување за влегување и излегување во и од зоната на опфат.

Пресметката на сообраќајните ленти за забавување и забрзување на Автопатот А1, делница Куманово-Табановце се прави според следните параметри:

- **Vgp** - секторска брзина – 100,0 km/h
- **i** – надолжен наклон на коловозот – 0,0%
- **tr** - потребно време за промена на сообраќајна лента – 3,0 s
- **V'** - брзина на крајот од косината – 0,8*Vgp= 80,0 km/h

- **V”** - брзина на крајот од лентата за забавување – 30,0 km/h
- **V”** - брзина на крајот од лентата за забрзување – 30,0 km/h
- **a** - средно забрзување - 1,0 m/s² при надолжен наклон на коловоз од i=0%
- **b** - средно забавување -1,5 m/s² при надолжен наклон на коловоз од i=0%

Пресметка за должина на сообраќајна лента за забавување (изливање):

- Должина на закосен дел (клин):

  Lклин = t*V’/3.6 = 3*80/3.6 = 66,666m, се усвојува **70,0 m**

- Должина на прав дел:

  Lиск.лен. = (V’²-V”²)/(26*(b+i/10)) = (80²-30²)/(26*1,5) = 141,0 m, се усвојува **140,0m**

  Според тоа, вкупната должина на лента за забавување (изливање) изнесува:

  Lуспор. = 70+140 = 210,0 m

Пресметка за должина на сообраќајна лента за забрзување (вливање)

- Должина на закосен дел (клин):

  Lклин = t*V’/3.6 = 3*80/3.6 = 66,666m, се усвојува **70,0 m**

- Должина на прав дел:

  Lиск.лен. = (V’²-V”²)/(26*(a-i/10)) = (80²-30²)/(26*1) = 211,54 m, се усвојува **210,0m**

  Според тоа, вкупната должина на лента за забрзување (вливање) изнесува:

  Lзабр.= 70+210 = 280,0 m

Согласно ажурираната геодетска подлога, магистралниот пат М1 (А1-Е75) во делот пред планираната градежна парцела, опфатен со проектниот опфат има изведена регулациона широчина:

- коловоз (правец Куманово - Миладиновци) – 11,2м (2х3.75м коловозни ленти);
- разделно зеленоло – 7,6м;
- коловоз (правец Миладиновци - Куманово) – 10,4м (2х3,00м коловозни ленти).

Со сообраќајното решение на Урбанистички проект вон опфат на урбанистички план за бензиска пумпа станица со придружни и услужни објекти на КП 3621/1, КП 3622, КП 3623, КП 3625/1, КП 3624/1, КО Романовце-вон.гр., Општина Куманово, а во согласност со Правилникот за технички елементи за изградба и реконструкција на јавни патишта и на објекти на патот (Сл. Весник на РМ бр. 110/09, 114/09, 26/10, 124/10, 163/10, 94/11 и 146/11) и Законот за јавни патишта (Сл. Весник на РМ бр.84/08, 52/09, 114/09, 124/10, 23/11, 53/11, 44/12, 168/12, 163/13, 187/13, 39/14, 42/14, 166/14, 44/15, 116/15, 150/15 и 31/16) коловозните ленти за успорување и забрзување ќе се планираат со регулациона широчина од 3,50м. Истите ќе се планираат во делот на заштитниот појас, на земјиште во државна сопственост. Секое проширување на постојната регулациона широчина на коловозот во правец Миладиновци кон Куманово, како и целокупната реализација на бензинската пумпна станица, ќе бидат на товар на Инвеститорот.

За горе-опишаното проектно решение, добиени се позитивни мислења од Јавно претпријатие за државни патишта, бр.10-10613/2 од 20.10.2021 година и Јавно претпријатие за железничка инфраструктура Железници на Република Северна Македонија – Скопје, бр.2001-4889/2 од 25.08.2021 година

2.11. Внатрешни сообраќајници

Внатрешниот динамичен и стационарен сообраќај ќе се планира во рамките на планираната градежна парцела. Обезбедувањето на соодветен број на паркинг места ќе биде основен услов за изградба на максимално дозволената височина и површина за градба, а согласно член 59 од Правилникот за урбанистичко планирање (Сл. Весник на РМ бр.225/20 и 219/21).

2.12. Стационарен сообраќај

Минималниот број на паркинг места се определува согласно член 134 од Правилникот за урбанистичко планирање (Сл. Весник на РМ бр.225/20 и 219/21) според следните нормативи:

- Е2 – Згради и комплекси на патниот сообраќај: потребниот број на паркинг места се утврдува согласно бројот и структурата на вработени, односно врз основа на просечниот степен на моторизација.
- Б1 – Мали единици за комерцијални и деловни дејности (до 200m² и П+1 кат): 1 паркинг место на 100m² од вкупно изградената површина;
- Б3 – Големи единици за угостителска дејност: 1 паркинг место на 20m² од вкупно изградената површина;
- Г4 – Стоваришта, складови и отпади: Потребниот број паркинг места се утврдува согласно бројот и структурата на вработени.

Со предметниот урбанистички проект обезбедени се вкупно 32 паркинг места, од кои за:

- Е2 – Згради и комплекси на патниот сообраќај: обезбедено е 1 паркинг место за 6 вработени (степен на моторизација од 6)
- Б1 – Мали единици за комерцијални и деловни дејности (до 200m² и П+1 кат): обезбедени се 2 паркинг места за 175m²;
- Б3 – Големи единици за угостителска дејност: обезбедени се 10 паркинг места за 196m²
- Г4 – Стоваришта, складови и отпади: обезбедено е 1 паркинг место за 5 вработени.

Дополнително обезбедени се плус 8 паркинг места за посетители, односно вкупно 22 паркинг места за автомобили, од кои 4 се наменети за лица со инвалидитет, 9 паркинг места за товарни возила и 1 паркинг место за автобус, на начин прикажан на графичките прилози.

2.13. Нивелманско решение

Вертикалната поставка на планираните сообраќајни површини во рамките на проектниот опфат е условена со постојниот терен и истата е утврдена врз основа на Геодетски елаборат за геодетски работи за посебни намени за ажурирана геодетска подлога за приложен опфат КП 3622, КП 3623 КО Романовце вон град, дел бр. 08-46/4 од 18.02.2021 година, изработен од ГЕО БАЛКАН ДООЕЛ-БИТОЛА, заверен во Агенцијата за катастар на

недвижности бр. 1110-54/2021 од 18.02.2021 година. Со предметниот Урбанистички проект, целосно се усвојува нивелманскиот план на постојниот магистрален пат .

Котата на градбата и пристапот ќе се усогласат со нивелетата на постојниот магистрален пат и условите на теренот. Во графичките прилози прикажани се апсолутните коти.

Основни водови на инфраструктура

2.14. Водоводна мрежа

Согласно податоците и информациите добиени од ЈП "Водовод" Куманово, бр. 10-358/2 од 26.02.2021 година, наведено е дека во рамки на проектниот опфат и негова непосредна близина нема постојна ниту планирана водоводна мрежа.

Имајќи го ова во предвид, за водоснабдувањето на објектите во рамки на градежната парцела за санитарните потреби на вработените, како и за потребите на хидрантската мрежа за противпожарна заштита е предвидено да се изведе со сопствен бунар.

Со предметниот урбанистички проект, санитарните и против пожарните количини на вода ќе се обезбедат со бунар при што веднаш по бунарот ќе се предвидат одделни резервоари за санитарна вода и против пожарна заштита а во самиот бунар ќе се предвиди мерење на количината на вода која ќе се експлоатира.

Резервоарот за против пожарна заштита ќе биде армирано-бетонски објект, кој ќе биде димензиониран да ја покрива целата количина на вода за гаснење на пожар со истовремено користење на 2 хидранти од по 5l/s односно: 2*5l/s=10l/s со времетраење на 2 часа. Со што волуменот на резервоарот би изнесувал 2*60*60*10= 72m^3.

Од резервоарот директно со помош на пумпи ќе биде обезбедена хидрантска против пожарна мрежа со дијаметар DN110mm, во форма на прстен со кој ќе се обеезбеди циркулација на водата, на кој прстен ќе бидат поставени самите против пожарни хидранти. Од истата мрежа ќе се спроведе и инсталација за поставување на против пожарни хидранти и во објектите.

Со помош на пумпите ќе се обезбеди и соодветниот притисок од 2,5бари во најкритичниот хидрант.

Резервоарот за санитарни потреби ќе биде од монтажен тип, поставен на армирано-бетонска плоча и од него со помош на пумпи ќе биде обезбедена гранкаста водоводна мрежа со која ќе се доведе вода до секој од објектите.

Во следната табела е дадена пресметката на потребна количина на вода сумарно за сите објекти

Табела. Определување на количини на вода за целиот објект

Ред. Бр.	Санитарен објект	n	Е.О. (ладна)	SE.O. (ладна)	q (ладна)
1	Клозетско казанче	27	0.25	6.75	0.65
2	Мијалник	31	0.5	15.5	0.98
3	Мијалник кујна	4	0.5	2	0.35
4	Шанк	4	0.5	2	0.35

5	Писоар	12	0.25	3	0.43
6	Туш	5	0.5	2.5	0.40
				31.75	**1.41**

Се појавува потреба од 1.41l/s, со оваа потреба и 16 часовна работа на пумпите со довод од 1l/s, колку и се очекува да се добие од бунарот се појавува потреба за резервоар со волумен од 10m^3. Доколку во фаза на експлоатација се појави потреба од дополнителна количина на вода во ресторантскиот дел тогаш ќе се зголемат работните часови на пумпите. Главната водоводна цевка со која се доведува вода до објектите се предвидува со дијаметар DN40mm.

Дополнителна разработка на планираната надворешна и внатрешна водоводна мрежа ќе се доработи согласно важечките технички стандарди и нормативи за ваков вид на инфраструктура, која ќе биде предмет на понатамошна разработка со Основен проект.

За горе-опишаното проектно решение, се добиени позитивни мислења од ЈП „Водовод“ Куманово, бр.10-1724/2 од 16.09.2021 година и Дирекција за заштита и спасување, Подрачно одделение Куманово, бр. 09-424/2 од 04.11.2021 година.

2.15. Фекална канализациона мрежа

Согласно податоците и информациите добиени од ЈП "Водовод" Куманово, бр. 10-358/2 од 26.02.2021 година, наведено е дека во рамки на проектниот опфат и негова непосредна близина нема постојна ниту планирана фекална канализациона инфраструктура.

Со предметниот урбанистички проект, а имајќи во предвид дека во непосредна близина на објектот не постои природен реципиент во кој може да се испуштат пречистени фекални отпадни води од објектите, предвидено е да се одведат до септичка јама. Оваа јама повремено ќе се празни со цистерна па затоа не е потребен третман на овие отпадни води.

Фекалната канализација е предвидена како една линија која ги зафаќа водите од објектите и ги одведува до септичката јама.

На оваа линија се предвидени ревизиони шахти во кои се извршени и самите испусти од објектите.

Во следната табела е прикажана пресметката за оптоварувањето на надворешната фекална канализација.

Вид	N	p [%]	q_0	Q
Цел објект				
WC	29	7.60	2	4.41
Туш	5	36.00	0.7	1.26
Мијалник кујна	4	50.00	0.33	0.66
Мијалник	31	15.00	0.07	0.33
Шанк	4	50.00	0.33	0.66

Писоар	12	28.00	1.33	4.47
				11.78

Од услов за минимален дијаметар е усвоено DN200mm, со што со минималниот наклон од 0.5% би се појавил полнеж од 90mm или околу 50% од дијаметарот и брзина од 0.9m/s.

Предвидена е 3 коморна монтажна септичка јама со неделно празнење на истата.

Дополнителна разработка на планираната надворешна и внатрешна фекална мрежа ќе се доработи согласно важечките технички стандарди и нормативи за ваков вид на инфраструктура, која ќе биде предмет на понатамошна разработка со Основен проект.

За горе-опишаното проектно решение, ЈП „Водовод“ Куманово, се произнело позитивно со мислење бр.10-1724/2 од 16.09.2021 година.

2.16. Атмосферска канализациона мрежа

Согласно податоците и информациите добиени од ЈП "Водовод" Куманово, бр. 10-358/2 од 26.02.2021 година, наведено е дека во рамки на проектниот опфат и негова непосредна близина нема постојна ниту планирана атмосферска канализациона мрежа.

Во непосредна близина на објектот не постои природен реципиент во кој може да се испуштат атмосферските води од платото околу објектите и од кровот на самите објекти.

Поради тоа предвидено е еден дел од атмосферските води да се одведат во попивателни бунари, останатиот дел од платото да се реши со можност за површинско одводнување и атмосферските води да се одводнуваат по терен во рамки на самата парцела на инвеститорот.

Додека делот кој ги опфаќа пумпите за точење и просторот за застанување на цистерната за дополнување на резервоарите со гориво предвидено е да биде одводнет во маслофаќач. По поминувањето на овие води низ маслофаќачот предвидено е да се одведат до септичката јама во која ќе се испуштаат и отпадните фекални води од објектите.

Со оглед на групирањето на сливниците не се појавуваат големи количини на води во попивателните јами а ни во самите цевководи. Предвидено е секој сливник да одводнува површина не поголема од 300m^2 и нивниот распоред е усвоен согласно наклоните на проектираното плато во нивелетското решение од фаза патишта. Предвиден е маслофаќач согласно пресметаните количини за проток <25l/s.

Димензионирањето на атмосферските колектори се врши по формулата:

$$q = Q \times F \times \varphi \times \Psi$$

φ - коефициент на каснење кој зависи од сливната површина

Ψ - коефициент на отекување-усвоен Ψ = 0,6

Вкупната сливна површина која гравитира кон атмосферската канализација изнесува: F=1,28ха. Средните коефициенти на оттекување ќе се пресметаат по формулата:

$$\Psi = F1 \times \Psi1 + F2 \times \Psi2 + F3 \times \Psi3 / \Sigma F$$

$$\Psi = \frac{0{,}15 x\, 0.80 + 0{,}44 x\, 0.15 + 0{,}69 x\, 0.85}{1{,}28} = 0{,}6 \text{ l/s}$$

каде:
F1 - Површина под покриви од градби
F2 – Површини под зеленило
F3 - Површина под сообраќајници и тротоари
Ψ1-Коефициент на отекување од покриви
Ψ2-Коефициент на отекување од зеленило
Ψ3-Коефициент на отекување од улици, тротоари

Коефициентот на ретардација ќе се пресмета по формулата:

Ø= 1/ ΣF = 1/ 1,28 = 0.78

Според тоа количината на атмосферска вода за одводнување изнесува:
$Qatm = F\, x\, q\, 1\, x\, \Psi\, (l/sec) = 1{,}28\, x\, 110\, x\, 0{,}6 = 84{,}48\, l/sec$

F – вкупна сливна површина (ха)
q_1 – специфичен истек (110)
Ψ – просечен коефициент на истекување (0,6)

Сите цевки од атмосферската канализација се со усвоен дијаметарво согласност со условот за минимален дијаметар за надворешна канализација односно DN300mm.

Дополнителна разработка на планираната надворешна и внатрешна атмосферска мрежа ќе се доработи согласно важечките технички стандарди и нормативи за ваков вид на инфраструктура, која ќе биде предмет на понатамошна разработка со Основен проект.

За горе-опишаното проектно решение, ЈП „Водовод“ Куманово, се произнело позитивно со мислење бр.10-1724/2 од 16.09.2021 година.

2.17. Електро-енергетска инфаструктура и објекти

Согласно податоците и информациите добиени од Електродистрибуција ДООЕЛ Скопје, бр.10-55/5-63 од 25.02.2021 година, наведено е дека во рамки на предметниот проектниот опфат нема електроенергетски објекти и инфраструктура од ЕЛЕКТРОДИСТРИБУЦИЈА ДООЕЛ, Скопје.

Анализа на снаги

Комерцијални и деловни намени
Б3.1 – Ресторан (196м²)
Б1 – Мали единици за комерцијални и деловни дејности (до 200m²) (175m²)
0.02 + 0,02 x 193kW/ха= **7,72kW**

Производство, индустрија и сервиси
Г4.1 – Магацин – снабдувачки објект во функција на бензинска пумпна станица и услужен центар (532,5м²)
0.053 x 293kW/ха= 15,529kW

Зеленило, спорт, рекреација и меморијални простори (53409,79м²)
Д2 - Заштитно зеленило (4360,04м²)
0,44ха x 15kW/ха =**6,6kW**

Инфраструктура

Е1 – Комунална инфраструктура – Сообраќајна инфраструктура (5895,77м²)
Е1.8 – Трансформаторска станица (20м²)
Е2.1 – Згради и комплекси на патниот сообраќај (1171,77м² со вклучена настрешница)
0.71ха x 15kW/ха = **10,65kW**

Вкупна потребна вршна снага за сите постојни и новопланирани содржини

ΣRed.vk = ΣRed.dom. + ΣRed.zsrm. + ΣRed.i.
ΣRed.vk = 7,72+15,529+6,6+10,65= 40,499kW

Освен анализа на снагата утврдена согласно намената на градбите, земено е во предвид и оптоварувањето заради корисниците и бројот на вработени. Соодветно, потребно е да се обезбеди инсталирана моќност од 220kW, при што едновремена моќност би изнесувала оклу 150kW.

Потребен број на трансформаторски станици;

$$N = = \frac{\Sigma Red.vk.}{\eta \cdot Sn} = \frac{220}{0,75 \cdot 1000}$$ = 0,29 трафостаници.

За да се обезбеди оваа енергија потребно е да се изгради трансформаторска станица од најмалку 250kVA, која може да биде компактна или столбна, во зависност од електроенергетската согласност која треба да се добие од дистрибутерот. Сметано е за енергетски трансформатори со снага од 1000kVA, напонско ниво 10/(20)/0,4kV.

Од условите на терен постои можност за приклучување на 10(20)kV далновод и тоа:

- Од столбна трафостаница на 10(20)kV далновод на ЕВН кој е во селото Романовце од друга страна на автопатот на одалеченост од околу 2км западно од локацијата, за што е неопходно обезбедување на согласност од ЈП за државни патишта за прекопување на автопатот;
- Од 20kV келија на трансформаторска станица која е на поранешна наплатна рампа на ЈП за државни патишта на Република Македонија, која е северно од другата страна на автопатот на одалеченост оклу 1,5км, истата е во сопственост на ЈП ДП на Република Македонија, за што е потребно нивна согласност за да се добие приклучок;
- Од столб на 10(20)kV далновод за асвалтна база Маврово која е јужно од иста страна на автопатот на одалеченост од околу 800м која е во приватна сопственост на асвалтната база Маврово, за што е потребно нивна согласност за да се добие приклучок.

Имајќи го во предвид горе-наведеното, прибавена е начелна согласност од ДГ БЕТОН АД СКОПЈЕ во чија сопственост е 10(20)кV далновод од извод Краста од Куманово 1, крак за база (ТС) Мавраво 1. Соодветен средно-напонски вод и трафостаница се означени во графичките прилози.

За предметниот урбанистички проект, Електродистрибуција ДООЕЛ Скопје, се произнела позитивно со мислење бр.10-55/5-315 од 03.11.2021 година.

Согласно известување од АД МЕПСО, бр.11-975/1 од 19.02.2021 година, наведено е дека предметниот проектен опфат не се пресекува со ЕЕ објекти во сопственост на АД МЕПСО.

Со предметниот урбанистички проект, на градежната парцела не се планираат инсталации во надлежност на АД МЕПСО, и соодветно на тоа, добиено е позитивно мислење од АД МЕПСО, бр. 10-4683/1 од 18.08.2021 година.

Согласно известувањето од АД ЕЛЕКТРАНИ НА СЕВЕРНА МАКЕДОНИЈА-СКОПЈЕ, бр. 08-878/6 од 01.03.2021 година, наведено е дека на предметниот проектен опфат АД ЕСМ нема постојни и планирани инсталации и објекти, односно не располага со било какви податоци и информации за тој проектниот опфат.

Со предметниот урбанистички проект, на градежната парцела не се планираат инсталации во надлежност на ЕСМ.

2.18. Телекомуникациска инфраструктура и објекти

Согласно податоците и информациите добиени од Македонски Телеком АД - Скопје, бр.34123 од 18.02.2021 година, во рамките на предметниот проектен опфат има постојна МКТ инфраструктура:

- бакарен кабел, на начин прикажан во графички прилози;
- оптички кабел, на начин прикажан во графички прилози;

Согласно податоците и информациите добиени од Агенција за електронски комуникации, бр.1404-652/2 од 22.02.2021 година, на посочената локација има постојна инфраструктура со која располага Агенцијата за електронски комуникации:

- бакарен кабел, на начин прикажан во графички прилози;
- оптички кабел, на начин прикажан во графички прилози;
- канал, на начин прикажан во графички прилози.

Со предметниот урбанистички план, а согласно барањето од Македонски Телеком АД – Скопје, предвиден е коридор за поставување на кабелска комуникациска инфраструктура во опфатот за поврзување на новопланираните објекти. Во рамките на градежната парцела е дефинирана позиција на телекомуникациски ормар како и траса на подземен телекомуникациски вод, кој ќе биде предмет на понатамошна разработка со основен проект, вклучително и на внатрешниот развод на телекомуникациската инфраструктура. За горе-опишаното проектно решение, се добиени позитивни мислења од Македонски Телеком АД – Скопје, бр.37593 од 13.09.2021 година, Агенција за електронски комуникации, бр. 1404-2498/2 од 22.09.2021 година и А1 Македонија ДООЕЛ, Скопје, без архивски број од 13.09.2021 година.

2.19. Гасоводна инфраструктура

Согласно податоците и информациите добиени од ГА-МА АД Скопје (без архивски број), на предвидениот проектен опфат нема траса на планиран и изведен гасовод.

Согласно податоците и информациите добиени од ЈП Куманово - Гас, Куманово, бр.03-4/34 од 19.02.2021 година, во рамки на предметниот проектинот опфат нема реализирана-изведена ниту планирана, дистрибутивна, гасоводна мрежа.

Согласно податоците и информациите добиени од Национални енергетски ресурси, Скопје, бр.03-625/2 од 24.02.2021 година, на наведениот проектен опфат нема изградено и не е планирано изградба на гасоводна мрежа.

Со предметната планска документнација не е планирана изградба на гасоводна инфраструктурна мрежа, соодветно на тоа, добиени се позитивни мислења од ГА-МА АД Скопје, бр. 0308-1178/2 од 23.08.2021 година, ЈП Куманово – Гас, Куманово, бр. 03-4/54 од 13.08.2021 година и Национални енергетски ресурси, Скопје, бр. 03-2581/2 од 30.08.2021 година.

2.20. Инфраструктура на водостопанство

Согласно известувањето од АД Водостопанство на РСМ Скопје бр. 11-486/ од 05.03.2021 година, во рамките на предметниот проектен опфат нема свои објекти и инфраструктура.

2.21. Хортикултура и партер

Процентот на озеленетост во рамките на ново-формираната градежна парцела е планирано да изнесува 20%, согласно Законот за урбано зеленило (Сл.Весник на РМ бр. 11/18 и 42/20), предвидено е да се обезбеди најмалку 20% зеленило на ниво на терен, а зеленило под кое нема градба. Со предметниот урбанистичи проект, обезбедени се 33,29% зеленило во рамки на проектниот опфат.

Пешачките површини предвидено е да се поплочат со плочки за надворешна употреба, додека манипулативното плато и самите влезни партии со травертин како завршна обработка.

Разделниот заштитен појас кој треба да се постави помеѓу работ на коловозот на сообраќајницата и бензиската пумпна станица, да се засади со зеленило со цел да намали нивото на бучава од сообраќајот. При изборот на вегетација да се даде приоритет на видовите со висок биоакумулативен капацитет за загадувачки материи во воздухот и почвата.

3. МЕРКИ ЗА ЗАШТИТА

При проектирањето на градбите како и при понатамошната разработка со Архитектонско урбанистички проект, неопходно е да бидат запазени прописите од Правилникот за суштински барања за градежни објекти (Сл. Весник на РМ бр. 74/06), како и да се почитува Законот за заштита на животната средина и природата.

3.1. Мерки за заштита на културното наследство

Согласно Законот за урбанистичко планирање (Сл. Весник на РМ бр.32/20), во просторните и урбанистички планови, врз основа на документацијата за недвижното културно наследство, задолжително се утврдуваат мерки за заштита на спомениците на културата, како и насоки за определување на режимот на нивната заштита.

Согласно податоци и информации добиени од Министерство за култура – Управа за заштита на културно наследство, допис бр. 17-940/2 од 28.05.2021 година, во границите на опфатот не постои културно наследство, ниту добра за кои основано се претпоставува дека претставуваат културно наследство, но со оглед на тоа дека местото викано Селиште претставува топоним со кој што во многу примери се означени археолошки локалитети, доколку при реализацијата на проектот се појави археолошко наоѓалиште, односно предмети од археолошко значење, мора да се постапи во согласност со одредбите според член 65 од (Законот за заштита на културното наследство (Сл. Весник на РМ бр. 20/04, 115/07, 18/11, 148/11, 23/13, 137/13, 164/13, 38/14, 44/14, 199/14, 104/15, 154/15, 192/15, 39/16 и 11/18).

Соодветно на тоа, Министерството за култура, Управа за заштита на културното наследство, се произнело позитивно со мислење бр.17-940/4 од 09.09.2021 година.

3.2. Мерки за заштита на животна средина и природата

Заштитата и унапредувањето на животната средина е систем на мерки и активности (општествени, политички, социјални, економски, технички, образовни и др.) со кои се обезбедува поддршка и создавање услови за заштита од загадување, деградација и влијание на/врз медиумите и одделните области на животната средина (заштита од осиромашување на озонската обвивка, спречување на штетната бучава и вибрации, заштита од јонизирачко и од нејонизирачко зрачење, заштита од непријатна миризба и користење и депонирање на отпадоците и друг вид на заштита на животната средина).

Животната средина е простор со сите живи организми и природни богатства, односно природните и создадените вредности, нивните меѓусебни односи и вкупниот простор во кој живее човекот и во кој се сместени населбите, добрата во општа употреба, индустриските и другите објекти, вклучувајќи ги и медиумите и областите на животната средина.

Загадување на животната средина е емисија на загадувачки материи и супстанции, која е резултат на човековата активност, во воздухот, водата или почвата, којашто може да биде штетна за квалитетот на животната средина, животот и здравјето на луѓето или, емисија од која што може да произлезе штета за имотот или која ги нарушува или влијае врз биолошката и пределската разновидност и врз другите пропишани начини на користење на животната средина.

Во доменот на заштитата на животната средина основна цел е преку соодветни плански поставки да се обезбедат услови за непречен развој со истовремено чување на квалитетот на средината за живот и работа.

За остварување на наведената цел, поставките и потребите од заштита на средината се вградуваат во сите домени на урбанистичкото планирање преку проверка и изготвување на современи стандарди и нормативи.

Градежната парцела се развива согласно современите урбанистички принципи со класа на намена Е-Инфраструктура и затоа проблемите на нарушување на квалитетот на животната средина не се изразени.

Воздухот е еден од основните елементи за чиста и здрава животна средина, па за негов квалитет неопходно е сите загадувачи, односно сите објекти кои испуштаат штетни материи да користат уреди за пречистување.

Заштитата на квалитетот на атмосферата треба да се остварува преку следните мерки:

- Интегрална контрола на загадувачите на атмосферата (меѓу кои и издувните гасови од моторните возила) и нивното делување и благовремено укажување на критичните метеоролошки појави.
- Примена на соодветни техничко-технолошки мерки.
- Обезбедување услови за ефикасно природно проветрување и користење на доминантни воздушни струења.
- Подигање и оформување на заштитни зелени појаси (дрвореди).
- Подобрување на состојбата со зелените јавни површини со правилен распоред и создавање на поврзан сиетем на зеленило.

Овој проектен опфат нема негативно да влијае на околината.

Прашањето на одвоз на отпад да се реши во договор со надлежните институции за собирање на отпадот за осигуран континуиран одвоз, и да се постават контејнери према видот на одпадот. Просторот околу контејнерите да се уреди за овозможување услови за одржување и несметан пристап од сообраќајница.

Законска регулатива која ја уредува областа за заштита на животната средина, релевантна за изработка на предметниот УП вон опфат на урбанистички план е следна:

- Закон за животна средина (Сл.Весник на РМ бр.53/05, 81/05, 24/07, 159/08 , 83/09, 48/10, 124/10, 51/11, 123/12, 93/13, 187/13, 42/14, 44/15, 129/15, 192/15, 39/16 и 99/18);
- Закон за квалитетот на амбиентниот воздух (пречистен текст Сл. Весник на РМ бр. 100/12, 163/13, 10/15, 146/15);;
- Закон за управување со отпадот (пречистен текст Сл. Весник на РМ бр. 9/11, 51/11, 123/12, 147/13, 163/13, 51/15, 146/15, 192/15, 39/16 и 63/16);
- Закон за заштита од бучава во животната средина (Сл. весник на РМ бр. 79/07, 124/10, 47/11, 163/13 и 146/15);
- Закон за заштита и спасување (пречистен текст Сл. Весник на РМ бр. 93/12, 41/14, 129/15, 71/16, 106/16 и 83/18);
- Закон за водите (Сл. Весник на РМ бр. 87/08, 06/09, 161/09, 83/10, 51/11, 44/12, 23/13, 163/13, 180/14, 146/15 и 52/16);
- Уредба за класификација на водите (Сл. весник на РМ бр. 18/99 и 146/15);
- Закон за заштита на природата (Сл. Весник на РМ бр. 67/04, 14/06, 84/07, 35/10, 47/11, 148/11, 59/12, 13/13, 163/13, 41/14, 146/15, 39/16, 63/16 и 113/18);
- Правилникот за стандарди и нормативи за урбанистичко планирање (Сл. Весник на РМ бр.225/20 и 219/21) и други законски и подзаконски акти.

Иако изработката на предметниот Урбанистички проект се врши врз основа на Условите за планирање на просторот со тех.бр. Y04121 од Април 2021 година (изработени од Агенцијата за планирање на просторот), заедно со Решение за услови за планирање бр. УП1-15 593/2021 од 26.04.2021 година, локацијата која е предмет на уредување не се наоѓа во предел со природно наследство или во негова непосредна близина и затоа не се пропишани режимите на заштита.

3.3. Заштита на почвата и подземните води

При изградба на содржините во склоп на проектниот опфат, да се внимава да не дојде до искористување на земјиштето на начин и обем со кој би се загрозиле неговите природни вредности, квалитетот, количината и режимот на површинските и подземните води. Изградбата на новите содржини вклучува отстранување на постојните вегетациски видови и нарушување на живеалиштата на постојната фауна, како и раскопување и отстранување на поголема количина на почва. При реализација на активностите на терен да се избегне непотребно губење, модификација и фрагментација на природните живеалишта и прекумерно искористување на биолошките ресурси, со цел да се намалат или целосно елиминираат негативните последици врз стабилноста на постојните екосистеми.

Употребата на тешка механизација во фазата на градба ќе предизвика зголемување на механичкиот притисок врз почвата, односно набивање и компактирање на површинскиот

слој. Компакцијата на почвата ја намалува можноста за апсорпција на атмосферските талози, ја отежнува размената на гасови, биолошката активност на почвата, како и растот на корењата кај растенијата. Механичкиот притисок врз почвата, дополнително ја намалува нејзината стабилност и го зголемува ризикот од ерозија. Доколку се применуваат мерки за намалување на компакција на почвата и изградбата на предвидените објекти заврши во период од две години од отпочнувањето на реализацијата на планот, влијанието може да се смета за краткотрајно.

Во смисол на заштита на подземните води се предвидува:

- Заштита на проточните и подземните води има приоритети со соодветно техничко технолошки зафати (изградба на канализациони системи, соодветен третман на отпадни води, редовна контрола на состојбите на водата и нејзиниот квалитет и др.)
- Неутрализирање на штетните отпадни материи пред испуштање во канализациона мрежа.

Земено предвид дека со предметниот Урбанистички проект, предметниот проектен опфат е планиран за изградба на објект со основна класа на намена Е2.1 – Згради и комплекси на патниот сообраќај (бензинска пумпа со услужен центар), не постои опасност од одлевање на фекални и атмосферски води и со самото тоа нема опасност од загадување на почвата и подземните води.

3.4. Заштита од бучава

Прашањето за намалување на проблемите на бучавата од сообраќајниците треба да се решава со обезбедување на заштитни зелени појаси по должина на тие сообраќајници и формирање на зелени коридори.

Со предметниот Урбанистички проект, согласно планираната основна класа на намена Е2.1 – Згради и комплекси на патниот сообраќај (бензинска пумпа со услужен центар), потребно е да се обезбеди најмалку 20% зеленило во склоп на предметната градежна парцела, согласно Законот за урбано зеленило (Сл.Весник на РМ, бр. 11/18 и 42/20).

Во таа насока, Разделниот заштитен појас кој треба да се постави помеѓу работ на коловозот на сообраќајницата и бензиската пумпна станица, да се засади со зеленило со цел да намали нивото на бучава од сообраќајот. При изборот на вегетација да се даде приоритет на видовите со висок биоакумулативен капацитет за загадувачки материи во воздухот и почвата.

3.5. Заштита на воздухот

Неопходно е при планирањето на просторот да се води сметка за изворите на загадување, воспоставување на зони на санитарна заштита и континуиран мониторинг на квалитетот на амбиентниот воздух, со цел да се одржи квалитетот на воздухот во граници на дозволените нивоа на емисии.

Со Урбанистичкиот проект се предвидува изградба на градба со намена Е – Инфраструктури и не се очекува значителна концентрација на возила кои би влијаеле на зголемување на концентрацијата на присутни честици во воздухот. Сепак нивоата на емисии во воздухот треба да бидат усогласени со Правилникот за гранични вредности за дозволени нивоа на емисии и видови на загадувачки супстанции во отпадните гасови и пареи кои ги емитираат стационарните извори во воздухот (Сл. Весник на РМ бр.141/10 и 223/19) и Правилник за максимално дозволените концентации и количества и за други штетни материи што можат да се испуштаат во воздухот од одделни извори на загадување (Сл. Весник на РМ бр.03/90).

Во таа насока, Разделниот заштитен појас кој треба да се постави помеѓу работ на коловозот на сообраќајницата и бензиската пумпна станица, да се засади со зеленило со цел да намали нивото на бучава од сообраќајот. При изборот на вегетација да се даде приоритет на видовите со висок биоакумулативен капацитет за загадувачки материи во воздухот и почвата.

3.6. Управување со отпадот

Согласно со член 7 од Законот за управување со отпадот (Службен весник на РМ, бр.09/11-пречистен текст и бр.51/11, 123/12, 163/13, 51/15, 146/15, 192/15, 39/16 и 63/16), создавачите на отпад се должни во најголема можна мера, да го избегнат создавањето на отпад и да ги намалат штетните влијанија на отпадот врз животната средина, животот и здравјето на луѓето. При управување со отпадот по претходно извршената селекција, отпадот треба да биде преработен по пат на рециклирање, повторно употребен или во истиот или во друг процес за екстракција на секундарни суровини или пак да се искористи како извор на енергија.

Во периодот на градба на новите содржини ќе се отстрани и мала количина на почва. По завршувањето на градежните активности потребно е да се процени можноста за повторно искористување на отстранетата почва од теренот, со цел да се избегнат дополнителните економски трошоци заради потребата од нејзина дислокација. По завршување на активностите на терен шутот треба да биде уредно одложен на депонија.

По завршувањето на градежните активности потребно е да се обезбеди вегетациски покривач на почвата околу новоизградените содржини. Со плановите за хортикултура да се утврдат исклучиво декоративни насади.

Заради успешна имплементација на системот за заштита на животната средина при реализација на активностите предвидени со Урбанистичкиот проект потребно е да се почитува следното:

- зачување на амбиенталните, есетските и рекреативните потенцијали на просторот;
- озеленување на околните површини со високо и ниско зеленило;
- селектирано и организирано депонирање на отпадот со контролиран транспортен систем;
- изградба на современа инфраструктура;
- заштита на планираните коридори наменети за енергетска инфраструктура од градба на друга инфраструктура.

При вршењето на предвидените активности да се обезбеди висок степен на заштита на животната средина и животот и здравјето на луѓето кои претстојуваат во непосредната околина. Потребно е да се нагласи дека загадувачот е должен да ги надомести трошоците за отстранување на опасноста од загадување на животната средина, да ги поднесе трошоците за санација и да плати правичен надомест за штетата причинета врз животната средина, како и да ја доведе животната средина, во најголема можна мерка, во состојба како пред оштетувањето.

3.7. Мерки за заштита и спасување

Согласно Законот за заштита и спасување (пречистен текст Сл. Весник на РМ бр. 93/12, 41/14, 129/15, 71/16, 106/16 и 83/18), Законот за пожарникарство (Сл. Весник на РМ бр. 168/17 – пречистен текст) и Законот за управување со кризи (Сл. Весник на РМ бр. 29/05, 36/11, 41/14, 104/15, 39/16 и 83/18), задолжително треба да се применуваат мерките за заштита и спасување.

Со писмен допис бр. 03-35/1 од 17.02.2021 год., побарани се податоци и информации од Дирекцијата за заштита и спасување, Подрачно одделение за заштита и спасување Куманово, и добиен е одговор бр. 09-61/2 од 17.03.2021 година во кој се наведува, дека на опфатот нема постоечки и/или планирани објекти и/или инсталации во владание или надлежност на Дирекцијата за заштита и спасување.

Органите на државната управа, органите на единиците на локалната самоуправа, трговските друштва, јавните претпријатија, установите и службите, се должни да ја предвидат и планираат организацијата на спроведувањето на мерките за заштита и спасување и да спроведат мерки кои се во функција на превенцијата.

Во функција на превенција се следниве мерки и активности:

- изработка на процена на загрозеност за можни опасности и план за заштита и спасување од проценетите опасности;
- вградување на предвидените и планираните мерки за заштита и спасување во редовното планирање и работа;
- уредување на просторот и изградба на објекти, во функција на заштита и спасување;
- воспоставување на организација и системи потребни за заштита и спасување
- обезбедување на материјална база, персонал и други ресурси потребни за извршување на планираната организација.

Мерките за заштита и спасување задолжително се применуваат при планирањето и уредувањето на просторот и населбите, во проектите, за објекти и технолошки процеси наменети за складирање, производство и употреба на опасни материи, нафта и нејзини деривати, енергетски гасови, јавниот сообраќај, црна и обоена металургија, како и за јавна, административна, културна, туристичко-угостителска дејност, како и при изградба на објекти и инфраструктура.

Начинот на применувањето на мерките за заштита и спасување, при планирањето и уредувањето на просторот и населбите, во проектите и при изградба на објектите, како и учество во техничкиот прием, Владата го уредува со уредба.

Во функција на уредувањето на просторот задолжително се обезбедува: изградба на објекти отпорни на сеизмички дејства, регулирање на водотоците и изградба на систем на одбранбени насипи, изградба на снегозаштитни појаси и пошумување на голините, обезбедување на противпожарни пречки, изградба на објекти за заштита, како и изградба на потребната инфраструктура.

Мерки за заштита и спасување се: урбанистичко-технички и хуманитарни и други мерки за заштита и спасување кои би се појавиле при и по природните непогоди и други несреќи, а не се предвидени со овој закон.

Урбанистичко-технички мерки се:

- засолнување;
- заштита и спасување од поплави;
- заштита и спасување од пожари, експлозии и опасни материи;
- заштита од неексплодирани убојни и други експлозивни средства;
- заштита и спасување од урнатини;

- заштита и спасување од техничко- технолошки несреќи и
- спасување од сообраќајни несреќи.

Хуманитарни мерки се:

- евакуација;
- згрижување на загрозеното и настраданото население;
- радиолошка, хемиска и биолошка заштита;
- прва медицинска помош;
- заштита и спасување на животни и производи од животинско потекло;
- заштита и спасување на растенија и производи од растително потекло и
- асанација на теренот.

За предметниот урбанистички проект, добиено е позитивно мислење од Дирекција за заштита и спасување, Подрачно одделение Куманово, бр. 09-424/2 од 04.11.2021 година.

3.8. Урбанистичко-технички мерки

3.8.1 Засолнување

Засолнувањето опфаќа планирање, изградба, одржување и користење на јавните засолништа, одржување и користење на изградените засолништа и на другите заштитни објекти за заштита на населението, материјалните добра и културното наследство на Републиката.

Јавните засолништа се планираат согласно со програмата на Владата за мерките за заштита и спасување и програмата на единиците на локалната самоуправа за мерките за заштита и спасување, а истите се вградени во урбанистичките планови.

Јавните засолништа според отпорноста се градат како засолништа за основна заштита, во согласност со техничките нормативи за изградба на јавни засолништа што ги донесува директорот на Дирекцијата.

Републиката има обврска за изградба на јавни засолништа само во случај на исклучително загрозени објекти што ќе ги утврди Дирекцијата врз основа на геолошко-хидролошките и сеизмичките карактеристики на земјиштето и на капацитетот на задоволување на потребите за засолнување.

Единиците на локалната самоуправа имаат обврска да градат јавни засолништа со кои ќе ги задоволат потребните капацитети за засолнување на луѓето, материјалните добра и културното наследство на своето подрачје.

Начинот на изградба на јавните засолништа и одржувањето и користењето на веќе изградените засолништа и други заштитни објекти и определување на потребниот број на засолнишни места со уредба ги уредува Владата.

Тековното и инвестиционото одржување на засолништата го вршат сопствениците или корисниците на истите.

При опасност засолништето мора да се доведе во функција за основната намена во рок од 48 часа, со непречен пристап за лицата за кои е наменето.

Одржувањето, сервисирањето на средствата и опремата во сите засолништа и атестирањето го вршат трговски друштва, јавни претпријатија, установи и служби регистрирани за таква дејност, кои што имаат вработени лица со лиценца за вршање на таква дејност согласно со закон.

Градежни зафати со кои се намалува заштитното својство на засолништето не се дозволени.

Засолништата и другите заштитни објекти можат да се издаваат под закуп, под услов да не се наруши нивната примарна заштитна функција.

Засолништата другите заштитни објекти се издаваат под закуп од страна на нивните сопственици, а за засолништата и другите заштитни објекти чиј сопственик е непознат, издавањето го врши Дирекцијата.

Издавањето на засолништата другите заштитни објекти под закуп се врши согласно со закон. Дирекцијата води евиденција за изградените засолништа и другите заштитни објекти. Начинот на водење на евиденцијата за изградените засолништа и другите заштитни објекти го пропишува директорот на Дирекцијата.

3.8.2 Заштита и спасување од поплави

Заштитата и спасувањето од поплави опфаќа регулирање на водотеците, изградба на заштитни објекти, одржување и санирање на оштетените делови на заштитните објекти, набљудување и извидување на состојбите на водотеците и високите брани, заштитните објекти и околината, обележување на висинските коти на плавниот бран, навремено известување и тревожење на населението во загрозеното подрачје, спроведување на евакуација на населението и материјалните добра од загрозеното подрачје, обезбедување на премин и превоз преку вода, спасување на загрозените луѓе на вода и под вода, црпење на водата од поплавените објекти и извлекување на загрозените и настраданите, обезбедување на населението во поплавените подрачја со основните услови за живот и учество во санирање на последиците предизвикани од поплавата.

Со писмен допис бр. 03-35/1 од 17.02.2021 год., побарани се податоци и информации од Дирекцијата за заштита и спасување, Подрачно одделение за заштита и спасување Куманово, и добиен е одговор бр. 09-61/2 од 17.03.2021 година во кој се наведува, дека на и близу опфатот нема речни текови. Теренот е релативно рамен со пад кон југ.

3.8.3 Заштита и спасување од пожари, експлозии и опасни материи

Заштитата и спасувањето од пожари, експлозии и опасни материи опфаќа мерки и активности од нормативен, оперативен, организационен, надзорен, технички, образовен, воспитен и пропаганден карактер.

Заштитата и спасување од пожари, експлозии и опасни материи се планира, организира и спроведува во сите објекти и места со превентивни и оперативни мерки.

Превентивни мерки за заштитата и спасување од пожари, експлозии и опасни материи, се активности кои се планираат и спроведуваат со примена на техничките нормативи при проектирање и изградба на објектите.

Оперативните мерки за заштитата и спасување од пожари, експлозии и опасни материи се активности за откривање, спречување на ширење и гасење на пожари и експлозии, утврдување на причините за настанување на пожари и експлозии, како и давање помош при отстранување на последиците предизвикани од пожари, експлозии и опасни материи.

Државните органи, органите на државната управа, единиците на локалната самоуправа, трговските друштва, јавните претпријатија, установите и службите се должни да имаат соодветни уреди и инсталации за заштиита од пожари, друга противпожарна опрема, средства за гасење на пожари и противпожарни апарати според пропишани стандарди.

Со оглед на својата местоположба, предметната локација потпаѓа во зоната на дејство на професионалната ПП единица од Куманово. Пунктот на истата е лоциран на ул.11ти Октомври, Куманово, односно оддалечен е од предметната локација на околу 6 километри. Со оглед на оддалеченоста, но и густината на сообраќајот во овој дел на

градот, времетраењето потребно за интервенција на противпожарната единица изнесува околу 6 минути.

Од урбанистички аспект противпожарната (ПП) заштита предвидува:

- брз и непречен пристап до градбите;
- градбите се предвидуваат од лесни материјали со помали тежини, со примена на огноотпорни материјали,
- при планирањето е водено сметка за обезбедување на доволни растојанија меѓу градбите,
- со сообраќајното решение и начинот на кој се предвидува изградбата на градбите овозможен е пристап на противпожарно возило од најмалку 3 страни,
- внатрешните сообраќајни површини се со доволна ширина, а потребно е да се изведат со задоволувачки осовински притисок, што овозможува непречено и брзо движење на противпожарните возила,
- инсталациите, уредите и постројките треба да се изведат на начин да не претставуваат опасност за предизвикување на пожари и експлозии,
- во општина Куманово која го опслужува овој проектен опфат со ПП заштита, има противпожарна едница, која е опремена со противпожарни возила и со обучени лица за дејствување во случај на пожар, во склоп на севисните дејности,
- самиот инвеститор согласно Закон треба да обезбеди потребна противпожарна опрема.
- Во просторот, предмет на урбанистичкиот проект, потребно е да се изготви проект за хидрантска мрежа за надворешни и внатрешни пожарни хидранти за гасење на пожарот што би ги зафатиле градбите.

  Со понатамошна разработка на градбите утврдени со урбанистичкиот проект преку основни проекти, задолжително да се планира изведба на внатрешна и надворешна мрежа согласно Правилникот за техничките нормативи за хидрантска мрежа за гаснење на пожари (Сл. весник на РМ бр. 26/18).

  Надворешна хидрантска мрежа

  Согласно горе-споменатиот правилник се утврдува потребата од изведба на надворешна хидрантска мрежа како прстенест систем на цевководи. Растојанието помеѓу два соседни надворешни хидранти да се определи во зависност од намената, големината и од слични карактеристики на објектот, со тоа што пожарот на секој објект може да се гасне со најмалку два надворешни хидранта. Дозволеното растојание меѓу два соседни надворешни хидранта треба да изнесува најмногу 80м. Растојанието на хидрантот од ѕидот на објектот да изнесува најмалку 5м, а најмногу 80м. Околу објектот што се штити од пожар да се поставуваат надземни хидранти, а ако надземните хидранти го попречуваат сообраќајот, да се поставуваат подземни хидранти. Хидрантите треба да бидат лесно достапни и постојано подготвени за употреба и да се означат со таблица со запишано растојание од ознаката до местото на кое се наоѓа хидрантот. Според протоколот што треба да се оствари, се вградуваат хидранти од Но 80 или од Но 100. Хидрантите треба да бидат поставени и заштитени да се спречи нивно замрзнување или оштетување. Цевките на разводниот цевковод во мрежата на хидрантите и цевките за одделен хидрант треба да имаат пречник не помал од 100мм. Потребниот притисок во надворешната хидрантска мрежа, не треба да биде помал од 2,5 bar. Ако надворешната хидрантска мрежа располага со доволна количина вода, а притисокот не е доволен, треба да се

вгради уред за зголемување на притисокот на водата, при што пумпата треба да го обезбеди потребниот притисок, кој на местото на потрошувачката изнесува најмалку 2,5 bar. Во непосредна близина на хидрантот, предвиден за непосредно гаснење на пожар, да се постави ормар за сместување на цревата, млазникот, клучот и другата потребна опрема. Бројот на црева со стандардна должина се определува во зависност од оддалеченоста на хидрантот од објектот како и според потребите за интервенција од надворешната страна на објектот.

Внатрешна хидрантска мрежа

За внатрешната хидрантска мрежа се употребуваат цевки со најмал внатрешен пречник од 52мм, односно хидрантски приклучок со најмал внатрешен пречник од 52мм од типот С, според македонскиот стандард МКС Б.6.673. Цевките за внатрешната хидрантска мрежа не се поставуваат низ простории загрозени од пожар. Во поголемите простории цевките за внатрешна хидрантска мрежа можат да се поставуваат и покрај внатрешните столбови на објектот. Меѓусебното растојание на хидрантите се определува така што целокупниот простор што се штити се покрива со млаз вода, при што се води сметка за тоа должината на цревата да изнесува 15м, а должината на компактниот млаз 5м. Хидрантите се сместуваат во премини, скалишни простории и патишта за евакуација, во непосредна близина на влезните врати на просториите што можат да бидат загрозени од пожар, со услов да не ја попречуваат евакуацијата. Во хидрантскиот ормар се поставува пожарникарско црево со номинален пречник од 52мм со млазник со пречник 12мм, и универзален клуч за пожарникарски спојки.

- во понатамошната разработка на објектите со Основни проекти, обврзно да се реши громобранска инсталација со цел да нема појава на зголемено пожарно оптоварување согласно Правилникот за стандарди за заштита на објекти од атмосферски празнења (Сл. Весник на РМ бр. 101/00).

Со писмен допис бр. 03-35/1 од 17.02.2021 год., побарани се податоци и информации од Дирекцијата за заштита и спасување, Подрачно одделение за заштита и спасување Куманово, и добиен е одговор бр. 09-61/2 од 17.03.2021 година во кој се наведува дека опфатот е во рурално подрачје, граничи со земјоделско земјиште од три страни и со автопат од запад. Заштитата на градбите, помеѓу другото, поволно и прописно е да биде преку:

a) Правилен избор на вградените материјали и применети конструкции
b) Вградување противпожарни пречки (член 54 став 1 алинеја 4 од Законот за заштита и спасување Сл.весник на РМ бр.93/12-Пречистен текст 41/14, 129/15, 71/16, 106/16, 83/18).
c) Вградување на соодветна хидрантска мрежа

При изработката на Урбанистичкиот проект почитуван е Законот за заштита и спасување (пречистен текст Сл. Весник на РМ бр. 93/12, 41/14, 129/15, 71/16, 106/16 и 83/18), Законот за пожарникарство (Сл. Весник на РМ бр. 67/04, 81/07, 55/13, 158/14, 193/15, 39/16, 152/19) или (Пречистен текст 168/17 и 152/19), Правилникот за мерките за заштита од пожари, експлозии и опасни материи (Сл. Весник на РМ бр 99/17, 143/17, 243/17 и 243/18 со важност од 01.10.2020год.), како и Правилникот за суштинските барања за заштита од пожар на градежните објекти (Сл. весник на РМ бр. 94/09), Правилник за суштинските барања за градежните објекти (Сл. Весник на РМ бр. 74/06), Правилник за изборот на видовите и на количините на противпожарните апарати со кои треба да располагаат правните лица и граѓаните, како и за критериумите што треба да ги исполнуваат правните

лица кои што вршат сервисен преглед и контролно испитување на противпожарните апарати (Сл. Весник на РМ бр. 105/05), Правилникот за начинот на определување на места на кои задолжително треба да се наоѓаат уредите и инсталациите за заштита од пожари, другата противпожарна опрема, средствата за гасење на пожари и противпожарните апарати, нивното одржување во исправна состојба, посебното обележувања и достапност за употреба (Сл. Весник на РМ бр. 74/06 и 76/07) и други позитивни прописи со кои е регулирана оваа проблематика. Уредите и постројките треба да се изведуваат на начин да не претставуваат опасност за предизвикување на пожари и експлозии.

При изработката на понатамошна проектна документација, потребно е да се изготви посебен Проект за заштита од пожари и да се прибави согласност за застапеноста на мерките за заштита од пожари, согласно Упатството за содржината на елаборатот за заштита од пожари, експлозии и опасни материи (Сл. Весник на РМ бр.139/10).

Обезбедување на хидрантска вода ќе биде остварено преку зафаќање на санитарната вода и тоа со инсталација на надворешна хидрантска мрежа, која ќе биде предмет на понатамошна разработка со основен проект.

Согласноста ја издава Дирекцијата за заштита и спасување.

3.8.4 Зони на опасност и од избувнување на пожар, експлозија

Места загрозени од експлозивни смеси претставуваат зони на опасност. Зони на опасност се сметаат сите места, отворен простор и внатрешни простории, каде што постојат или можат да се појават запаливи гасови, пареи на запаливи течности и ситни честички од запалива прашина во соодветна смеша во воздухот, истите се одредени спрема:

- основните карактеристики на запаливите течности,
- можност за создавање на експлозивни смеси на запалните гасови со воздухот,
- одалеченост мерена по најкраток пат по кој запалните гасови можат да се шират на отворен простор (имајќи во предвид дека овие гасови се потешки од воздухот).

Според прописите за противексплозивна заштита (S) и ЈУС (МКС) стандардите предвидени се три зони на опасност и тоа “0”, “1”, “2”.

Забелешка: -Направени се измени и со Законот за стандардизација и овие зони се означуваат како “1”, “2” и “3” – зона на опасност (соодветна) и притоа нема промени во поглед на дефинирањето на самите зони.

Зона “0” опфаќа:

- внатрешноста на резервоарите и окната во кои се сместени приклучоците за полнење.
- автоматот за полнење, мерачот на проток, арматурата и другата опрема што сочинува целост со уредите за полнење.

Зона “1” опфаќа:

- просторот околу окната на резервоарите во кои се сместени приклучоци за полнење, околу одивните цевоводи и вентили на полупречник од 3м мерено хоризонтално и висина 1м мерено од завршната површина,
- просторот околу автоматите за точење на гориво, односно околу отворот за источување на автоцистерната со полупречник од 2,5м мерено хоризонтално и висина 1м над тој автомат односно отворот мерен од завршната површина,

- просторот околу отворот за полнење на погонските резервоари на моторните возила што се снабдуваат со гориво со полупречник 1м хоризонтално и висина 1м мерено од завршната површина,
- просторијата во објектот во која се држат запаливи течности од група 1 и 2.

Во зона "1" не смеат да се наоѓаат канализациони отвори за одведување на атмосферски талог, јами и отворени канали за кабли и цевоводи.

Зона "2" опфаќа:

- просторт над околниот терен со ширина од 5м мерено хоризонтално од работ на зона "1" и висина 0,5 м мерено од завршната површина.

3.8.5 Заштита од неексплодирани убојни и други експлозивни средства

Заштитата од неексплодирани убојни и други експлозивни средства опфаќа пребарување на теренот и пронаоѓање на неексплодираните убојни средства, обележување и обезбедување на теренот, онеспособување и уништување на сите видови на неекслодирани убојни и други експлозивни средства како и транспорт до определеното и уреденото место за уништување и безбедносни мерки за време на транспортот.

Онеспособување и уништување на сите видови на неексплодирани убојни и други експлозивни средства се врши на местото на пронаоѓање, ако за тоа постојат безбедносни услови.

Ако не се исполнети горенаведените услови уништувањето на неексплодирани убојни и други експлозивни средства се врши на предходно определени и уредени места за таа намена. Соодветно, при превземање на активности за градба на објектите потребно е теренот да се испита.

3.8.6 Заштита и спасување од урнатини

Дефинирање на сеизмички хазард всушост претставува дефинирање на економско-технички критериуми за прифатливо ниво на безбеденост на градежната конструкција за различни материјали на објектите.

Просторот кој е предмет на анализа има потреба од примена на соодветни мерки за заштита, односно задолжителна примена на нормативно - правна регулатива, со која се уредени постапките, условите и барањата за постигнување на технички конзистентен и економски одржлив степен на сеизмичка заштита, при изградбата на градбите.

За да се избегне сеизмичкиот хазард потребно е градбите да се градат според параметрите и критериумите за сеизмичка градба.

Во рамки на проектниот опфат, заштитата од урнатините ќе се обезбедува со изградба на оптимално отпорни објекти согласно сеизмолошката карта на Република Македонија, изградени со помала количина на градежен материјал, релативно помали тежини и соодветни конструктивни системи.

Заштитата од урнатини како превентивна мерка се утврдува во урбанистичките решенија во текот на планирањето на просторот, урбанизирање на населбите и изградба на објектите. Во урбанистичките решенија се утврдува претпоставениот степен на урнатини, нивниот однос према слободните површини и степенот на проодност на сообраќајниците.

При проектирањето да се води сметка да не се создаваат тесни грла на сообраќајниците и зони на тотални урнатини.

Согласно дописот од Дирекцијата за заштита и спасување, Подрачно одделение за заштита и спасување Куманово, бр. 09-61/2 од 17.03.2021 година, проектниот опфат се наоѓа во сеизмоген извор-подрачје од втор ред (случени земјотреси со M=4,5°-5,7°, односно очекувани земјотреси со јачина од 5,5° до 6,0° по Рихтер, односно 8° по

Меркалиј-Канцани Зиберг, па во склад со овие бројки треба да се предвидат и конкретни мерки за отпорноста на градбите и инсталациите.
Проектното решение во Урбанистичкиот проект е изработено врз основа на утврдениот степен на урнатини, нивниот однос према слободните површини и степенот на проодност на сообраќајниците и зони на тотални урнатини.

Односно, во случај на можни разурнувања било од земјотес или од воздушен воен удар, проектното решение на уличната мрежа обезбедува:

- брза и непречена евакуација на луѓето (нема тесни грла)
- брз пристап на екипите за спасување и нивните специјални воизила
- непречена интервенција
- штетите да се сведат на минимум
- брза санација на последиците.

За инфраструктурната мрежа не се предвидуваат посебни урбанистички мерки од природни катастрофи. Другите елементи за заштита од земјотреси, како природна катастрофа, да се утврдат со посебниот елаборат за асеизмична градба во делот на статиката и динамичка анализа на градбите, како составен дел на понатамошната проектна документација.

3.8.7 Заштита и спасување од техничко-технолошки несреќи

Заштитата и спасувањето од техничко-технолошките несреќи опфаќа преземање на превентивни и оперативни мерки во индустриските објекти, кои во производниот процес употребуваат материи или постројки што предизвикуваат висок степен на загрозеност на луѓето и материјалните добра.

Превентивни мерки за заштита и спасување од техничко - технолошките несреќи се активности кои се планираат и спроведуваат со просторното и урбанистичкото планирање, со примена на техничките нормативи при проектирање и изградба на индустриски објекти, редовно одржување на инсталациите и опремата, како и примена на прописите од областа на безбедноста и здравјето при работа.

Оперативни мерки за заштита и спасување од техничко- технолошките несреќи се активностите за спречување на настанување и намалување и остранување на предизвиканите последици.

На градежната парцела предмет на овој Урбанистички проект, заради намената на градбите има можност од појава на технички несреќи. Но, заради постигнување на целосна заштита на луѓето, материјалните добра и потесната и поширокота животна средина предвидени се горенаведените превентивни мерки, односно предвидено е одржување на опремата и инсталациите, заради сигурно користење на опасни материјали во евентуалните технолошките процеси заради одбегнување на технолошките катастрофи, ограничување на емисијата како последица од пожар, експлозија или ослободување на хемикалии, односно нафта и нафтени деривати.

3.8.8 Спасување од сообраќајни несреќи

Спасувањето од сообраќајни несреќи опфаќа мерки и активности за спасување при настанати големи несреќи во патниот, железничкиот, воздушниот и водениот сообраќај во кои има поголем број повредени и загинати лица и/или е предизвикана голема штета.

Оперативните мерки за спасување се активности за извидување, пронаоѓање и извлекување на повредените и загинати лица, укажување прва медицинска помош и

транспорт до соодветните здравствени установи, како и учество при отстранување на последиците предизвикани од сообраќајните несреќи.

3.9. Хуманитарни мерки

3.9.1 Евакуација

Со евакуацијата се врши планско, организирано и контролирано преместување на населението, материјалните добра и културното наследство на Републиката, од загрозените во побезбедните подрачја.

Евакуацијата се извршува доколку со други мерки не е можно да се спречат последиците од природните непогоди и други несреќи. Населението од подрачјето од кое се врши евакуација, може да се евакуира во друга општина на одредено место и во одредено време. Евакуацијата на населението во друга општина не смее да доведе до нарушување во извршувањето на нејзините надлежности.

Општина на чие подрачје е сместено евакуираното население ги покрива трошоците за обезбедување на основните услови за живот (сместување, исхрана, здравствена заштита и образование), со тоа што надоместокот за направените трошоци се на товар на општината од која е евакуирано населението, односно на товар на Републиката.

3.9.2 Згрижување на настрадано и загрозено население

Згрижувањето опфаќа прифаќање, сместување и обезбедување на основни услови за живот на настраданото и загрозеното население. Републиката и единиците на локалната самоуправа се должни да обезбедат сместување и итно згрижување на населението, кое поради природни непогоди и други несреќи, останало без дом и средства за живеење и кое поради загрозеност се задржува надвор од своето место на живеење.

Републиката и единиците на локалната самоуправа од кои се згрижува населението ги покриваат трошоците за сместување и обезбедување на основните услови за живот.

3.9.3 Радиолошка, хемиска и биолошка заштита

Радиолошката, хемиската и биолошката заштита опфаќа мерки и активности за заштита на луѓето, добитокот и растенијата, со навремено откривање, следење и контрола на опасностите од последиците од несреќи со опасни материи, како и последиците од радиолошки, хемиски и биолошки агенси и преземање на мерки и активности за остранување на последиците од нив.

Сопствениците на објекти во кои се произведуаат и складираат опасни материи, сопствениците на транспортни средсва, сопствениците и корисниците на објектите и уредите кои се наменети за јавно снабдување со вода, производство, сообраќај и складирање на прехранбени производи, лекарства и сточна храна, јавните здравствени служби, како и сопствениците на објекти во кои се врши згрижување и образование на децата, се должни да обезбедат заштитни средства и да ги спроведуваат стандардите и процедурите за радиолошка, хемиска и биолошка заштита.

Дополнително доколку производниот процес вклучува употреба на опасни материи, при понатаможната разработка на парцелата, потребно е да се планираат и можни локации за складирање и депонирање на опасните материи.

Планирањето и подготвувањето на активностите за спроведување на мерката радилошка, хемиска и биолошка заштита се врши од страна на органите на државната управа, органите на единиците на локалната самоуправа, јавните претпријатија, установи, служби и трговски друштва.

3.9.4 Прва медицинска помош

Прва медицинска помош опфаќа преземање на мерки и активности за укажување на прва медицинска помош со стандардни и прирачни средства на местото на повредувањето - заболувањето, медицинска тријажа на повредените и заболените и транспорт до најблиските здравствени установи.

Потребната организација за спроведување на прва медицинска помош се утврдува во плановите за заштита и спасување. Временскиот рок за дејствување на возилата за брза помош, зависи од оддалеченоста на најблиската болница или поликлиника. За предметниот проектен опфат кој припаѓа на реонот на ЈЗУ Центар за јавно здравје - Куманово во рамки на која има пункт на Итна медицинска помош (ИПМ) Куманово, лоциран на ул.11ти Октомври, Куманово, тој временски рок би изнесувал приближно 8 мин., земајќи ја во предвид оддалеченоста од околу 6,5км.

3.9.5 Заштита и спасување на животни и производи од животинско потекло

Заштита и спасување на животни и производи од животинско потекло опфаќа превентивни и оперативни мерки за заштита на животните и производите од жи-вотинско потекло од дејствата на природните непогоди, и други несреќи.

Превентивни мерки за заштита и спасување на животните и производите од животинско потекло ги спроведуваат надлежните органи и институции во нивното секојдневно работење.Во спроведување на оперативните мерки, покрај надлежните органи и институции учествува и Дирекцијата со своите единици и тимови.

3.9.6 Заштита и спасување на растенија и производи од растително потекло

Заштита и спасување на растенија и производите од растително потекло опфака превентивни и оперативни мерки и активности за заштита од растителни болести, штетници, плевели, радиолошка, хемиска и биолошка контаминација и други видови на загрозување.

Превентивни мерки за заштита и спасување на растенијата и производите од растително потекло ги спроведуваат надлежните органи и институции во нивното секојдневно работење.Во спроведување на оперативните мерки, покрај надлежните органи и институции учествува и Дирекцијата со своите единици и тимови.

3.9.7 Асанација на теренот

Асанација на теренот опфаќа пронаоѓање, собирање, идентификација, транспорт и погребување на загинати и умрени лица, собирање, транспорт и закоп на угинати животни, собирање и уништување на сите видови отпадни и други опасни материи што го загрозуваат животот и здравјето на луѓето, дезинфекција, дезинсекција и дератизација на теренот и објектите, како и асанација на објектите за водоснабдување.

3.9.8 Свлекување на земјиштето

Со оглед на конфигурацијата на теренот, се претпоставува можно настанување на свлекување на земјиштето, па следствено при изработка на основен проект потребно е да се изготви елаборат од извршени геомеханички, геолошки и хидротехнички испитувања.

4. ОПШТИ УСЛОВИ ЗА ГРАДЕЊЕ

Општите услови за изградба, развој и користење на земјиштето и градбите важат за целата површина на проектниот опфат и служат за спроведување на Урбанистичкиот проект.

Основните урбанистички параметри за урбанистичко планирање се дефинирани според Законот за урбанистичко планирање (Сл. Весник на РМ бр.32/20) и Правилникот за стандарди и нормативи за урбанистичко планирање (Сл. Весник на РМ бр.225/20 и 219/21).

1. Понатамошната разработка на Урбанистичкиот проект треба да биде со Основен проект.
2. Проектниот опфат кој е предмет на формирање и разработка со овој Урбанистички проект ги зафаќа катастарските парцели КП бр.3621/1, 3622, 3623, 3625/1 и 3624/1, како и катастарските парцели и деловите од катастарските парцели кои му припаѓаат на магистралниот пат А1(М1-Е75) и тоа соодветно: КП 3621/2 и дел од КП бр. 5407 м.в. "Селиште" КО Романовце-вонград, општина Куманово, со вкупна површина од 26793,82м^2(2,68ха). Границите на проектниот опфат се означени со линија и прекршни точки, дадени со X и Y координати:

КООРДИНАТИ НА ПРОЕКТЕН ОПФАТ:	
	X Y
T1	X=7558621.5200 Y=4660352.1000
T2	X=7558613.8800 Y=4660349.8800
T3	X=7558589.9800 Y=4660339.5900
T4	X=7558587.5500 Y=4660349.2500
T5	X=7558584.3100 Y=4660362.2400
T6	X=7558567.4200 Y=4660353.3700
T7	X=7558569.3120 Y=4660341.3503
T8	X=7558561.9944 Y=4660350.3591
Испакнатост -0.1328 Центар 7558585.2804,4660369.2737 Радиус 30.0000 почеток на агол 219 крај на агол 189	
T9	X=7558555.6363 Y=4660364.6661
T10	X=7558555.0903 Y=4660368.1790
T11	X=7558555.0189 Y=4660368.6388
T12	X=7558554.9475 Y=4660369.0987
T13	X=7558554.8762 Y=4660369.5586
T14	X=7558554.8050 Y=4660370.0185
T15	X=7558554.7338 Y=4660370.4784
T16	X=7558554.6626 Y=4660370.9383
T17	X=7558554.5916 Y=4660371.3982
T18	X=7558554.5206 Y=4660371.8580
T19	X=7558554.4496 Y=4660372.3179
T20	X=7558554.3787 Y=4660372.7778
T21	X=7558554.3079 Y=4660373.2376
T22	X=7558554.2372 Y=4660373.6975
T23	X=7558554.1665 Y=4660374.1573
T24	X=7558554.0959 Y=4660374.6171
T25	X=7558554.0253 Y=4660375.0768
T26	X=7558553.9548 Y=4660375.5366
T27	X=7558553.8844 Y=4660375.9963
T28	X=7558553.8141 Y=4660376.4559
T29	X=7558553.7438 Y=4660376.9155
T30	X=7558553.6736 Y=4660377.3751
T31	X=7558553.6034 Y=4660377.8347
T32	X=7558553.5334 Y=4660378.2941
T33	X=7558553.4634 Y=4660378.7535
T34	X=7558553.3935 Y=4660379.2127
T35	X=7558553.3237 Y=4660379.6719
T36	X=7558553.2540 Y=4660380.1310
T37	X=7558553.1845 Y=4660380.5900
T38	X=7558553.1150 Y=4660381.0489
T39	X=7558553.0457 Y=4660381.5077
T40	X=7558552.9765 Y=4660381.9664
T41	X=7558552.9074 Y=4660382.4250
T42	X=7558552.8384 Y=4660382.8835
T43	X=7558552.7697 Y=4660383.3418
T44	X=7558552.7010 Y=4660383.8001
T45	X=7558552.6325 Y=4660384.2583
T46	X=7558552.4942 Y=4660385.1857
T47	X=7558552.2911 Y=4660386.5576
T48	X=7558552.0896 Y=4660387.9285
T49	X=7558551.8901 Y=4660389.2984
T50	X=7558551.6927 Y=4660390.6672
T51	X=7558551.4976 Y=4660392.0347
T52	X=7558551.3049 Y=4660393.4009

T53	X=7558551.1149 Y=4660394.7645
T54	X=7558550.9279 Y=4660396.1255
T55	X=7558550.7432 Y=4660397.4894
T56	X=7558550.5613 Y=4660398.8531
T57	X=7558550.3821 Y=4660400.2170
T58	X=7558550.2056 Y=4660401.5812
T59	X=7558550.0327 Y=4660402.9405
T60	X=7558549.8623 Y=4660404.3025
T61	X=7558549.6939 Y=4660405.6701
T62	X=7558549.5277 Y=4660407.0395
T63	X=7558549.3635 Y=4660408.4105
T64	X=7558549.2011 Y=4660409.7833
T65	X=7558549.0397 Y=4660411.1634
T66	X=7558548.8807 Y=4660412.5357
T67	X=7558548.7735 Y=4660413.4696
T68	X=7558548.7208 Y=4660413.9297
T69	X=7558548.6683 Y=4660414.3901
T70	X=7558548.6158 Y=4660414.8507
T71	X=7558548.5634 Y=4660415.3114
T72	X=7558548.5112 Y=4660415.7724
T73	X=7558548.4590 Y=4660416.2336
T74	X=7558548.4069 Y=4660416.6950
T75	X=7558548.3548 Y=4660417.1566
T76	X=7558548.3029 Y=4660417.6184
T77	X=7558548.2509 Y=4660418.0804
T78	X=7558548.1991 Y=4660418.5426
T79	X=7558548.1472 Y=4660419.0050
T80	X=7558548.0955 Y=4660419.4676
T81	X=7558548.0437 Y=4660419.9303
T82	X=7558547.9919 Y=4660420.3933
T83	X=7558547.9402 Y=4660420.8564
T84	X=7558547.8885 Y=4660421.3198
T85	X=7558547.8368 Y=4660421.7833
T86	X=7558547.7851 Y=4660422.2470
T87	X=7558547.7333 Y=4660422.7108
T88	X=7558547.6816 Y=4660423.1749
T89	X=7558547.6298 Y=4660423.6391
T90	X=7558547.5780 Y=4660424.1035
T91	X=7558547.5261 Y=4660424.5681
T92	X=7558547.4742 Y=4660425.0329
T93	X=7558547.4222 Y=4660425.4979
T94	X=7558547.3701 Y=4660425.9631
T95	X=7558547.2658 Y=4660426.8941
T96	X=7558547.1610 Y=4660427.8259
T97	X=7558547.0559 Y=4660428.7586
T98	X=7558546.9502 Y=4660429.6921
T99	X=7558546.8440 Y=4660430.6264
T100	X=7558546.7373 Y=4660431.5609
T101	X=7558546.6300 Y=4660432.4954
T102	X=7558546.5223 Y=4660433.4295
T103	X=7558546.4142 Y=4660434.3628
T104	X=7558546.3059 Y=4660435.2932
T105	X=7558546.2519 Y=4660435.7567
T106	X=7558546.0937 Y=4660437.1150
T107	X=7558545.8956 Y=4660438.8335
T108	X=7558545.7264 Y=4660440.3427
T109	X=7558545.5799 Y=4660441.6884
T110	X=7558545.4396 Y=4660443.0235
T111	X=7558545.3055 Y=4660444.3533
T112	X=7558545.1749 Y=4660445.7020
T113	X=7558545.0485 Y=4660447.0553
T114	X=7558544.9259 Y=4660448.4131
T115	X=7558544.8064 Y=4660449.7757
T116	X=7558544.6904 Y=4660451.1305
T117	X=7558544.5746 Y=4660452.5094
T118	X=7558544.4950 Y=4660453.4712
T119	X=7558544.4568 Y=4660453.9336
T120	X=7558544.4187 Y=4660454.3967
T121	X=7558544.3806 Y=4660454.8603
T122	X=7558544.3425 Y=4660455.3246
T123	X=7558544.3044 Y=4660455.7894
T124	X=7558544.2664 Y=4660456.2547
T125	X=7558544.1900 Y=4660457.1868
T126	X=7558544.1134 Y=4660458.1206
T127	X=7558544.0363 Y=4660459.0560
T128	X=7558543.9586 Y=4660459.9926
T129	X=7558543.8802 Y=4660460.9296
T130	X=7558543.8013 Y=4660461.8668
T131	X=7558543.7217 Y=4660462.8042
T132	X=7558543.6415 Y=4660463.7416
T133	X=7558543.5608 Y=4660464.6790
T134	X=7558543.4796 Y=4660465.6163
T135	X=7558543.3979 Y=4660466.5535
T136	X=7558543.3156 Y=4660467.4904
T137	X=7558543.2329 Y=4660468.4269
T138	X=7558543.1497 Y=4660469.3630
T139	X=7558543.0661 Y=4660470.2987
T140	X=7558542.9821 Y=4660471.2342
T141	X=7558542.8976 Y=4660472.1696
T142	X=7558542.8127 Y=4660473.1051
T143	X=7558542.8127 Y=4660473.1051
T144	X=7558542.6416 Y=4660474.9758
T145	X=7558542.5987 Y=4660475.4425
T146	X=7558542.5559 Y=4660475.9084
T147	X=7558542.5131 Y=4660476.3732
T148	X=7558542.3770 Y=4660477.8535
T149	X=7558542.2330 Y=4660479.4451
T150	X=7558542.1057 Y=4660480.9302

T151	X=7558541.9995 Y=4660482.2506
T152	X=7558541.9018 Y=4660483.5623
T153	X=7558541.8116 Y=4660484.8790
T154	X=7558541.7267 Y=4660486.2224
T155	X=7558541.6475 Y=4660487.5675
T156	X=7558541.5727 Y=4660488.9224
T157	X=7558541.5017 Y=4660490.2787
T158	X=7558541.4336 Y=4660491.6384
T159	X=7558541.3859 Y=4660492.6169
T160	X=7558541.3635 Y=4660493.0802
T161	X=7558541.3411 Y=4660493.5445
T162	X=7558541.3188 Y=4660494.0097
T163	X=7558541.2964 Y=4660494.4759
T164	X=7558541.2739 Y=4660494.9432
T165	X=7558541.2286 Y=4660495.8805
T166	X=7558541.1827 Y=4660496.8206
T167	X=7558541.1361 Y=4660497.7627
T168	X=7558541.1125 Y=4660498.2340
T169	X=7558541.0645 Y=4660499.1768
T170	X=7558541.0402 Y=4660499.6482
T171	X=7558540.9909 Y=4660500.5910
T172	X=7558540.9660 Y=4660501.0623
T173	X=7558540.9155 Y=4660502.0049
T174	X=7558540.8899 Y=4660502.4761
T175	X=7558540.8383 Y=4660503.4183
T176	X=7558540.7859 Y=4660504.3602
T177	X=7558540.7329 Y=4660505.3017
T178	X=7558540.6791 Y=4660506.2427
T179	X=7558540.6248 Y=4660507.1832
T180	X=7558540.5698 Y=4660508.1231
T181	X=7558540.5143 Y=4660509.0623
T182	X=7558540.4582 Y=4660510.0008
T183	X=7558540.4016 Y=4660510.9387
T184	X=7558540.3446 Y=4660511.8759
T185	X=7558540.2873 Y=4660512.8123
T186	X=7558540.2298 Y=4660513.7479
T187	X=7558540.1721 Y=4660514.6824
T188	X=7558540.1432 Y=4660515.1494
T189	X=7558540.1143 Y=4660515.6160
T190	X=7558540.0854 Y=4660516.0824
T191	X=7558540.0565 Y=4660516.5485
T192	X=7558540.0276 Y=4660517.0143
T193	X=7558539.9988 Y=4660517.4797
T194	X=7558539.9700 Y=4660517.9449
T195	X=7558539.9412 Y=4660518.4098
T196	X=7558539.9125 Y=4660518.8743
T197	X=7558539.8839 Y=4660519.3384
T198	X=7558539.8553 Y=4660519.8022
T199	X=7558539.8269 Y=4660520.2656
T200	X=7558539.7986 Y=4660520.7287
T201	X=7558539.7704 Y=4660521.1913
T202	X=7558539.7128 Y=4660522.1422
T203	X=7558539.6308 Y=4660523.5204
T204	X=7558539.5507 Y=4660524.8978
T205	X=7558539.4731 Y=4660526.2711
T206	X=7558539.3983 Y=4660527.6427
T207	X=7558539.3265 Y=4660529.0117
T208	X=7558539.2583 Y=4660530.3779
T209	X=7558539.1941 Y=4660531.7394
T210	X=7558539.1342 Y=4660533.0938
T211	X=7558539.0781 Y=4660534.4556
T212	X=7558539.0259 Y=4660535.8191
T213	X=7558538.9780 Y=4660537.1720
T214	X=7558538.9332 Y=4660538.5407
T215	X=7558538.8913 Y=4660539.9127
T216	X=7558538.8517 Y=4660541.2870
T217	X=7558538.8254 Y=4660542.2414
T218	X=7558538.8128 Y=4660542.7041
T219	X=7558538.8004 Y=4660543.1673
T220	X=7558538.7881 Y=4660543.6310
T221	X=7558538.7758 Y=4660544.0953
T222	X=7558538.7637 Y=4660544.5601
T223	X=7558538.7515 Y=4660545.0254
T224	X=7558538.7394 Y=4660545.4912
T225	X=7558538.7273 Y=4660545.9576
T226	X=7558538.7152 Y=4660546.4245
T227	X=7558538.7030 Y=4660546.8921
T228	X=7558538.6785 Y=4660547.8291
T229	X=7558538.6534 Y=4660548.7687
T230	X=7558538.6277 Y=4660549.7113
T231	X=7558538.6145 Y=4660550.1836
T232	X=7558538.6011 Y=4660550.6559
T233	X=7558538.5874 Y=4660551.1282
T234	X=7558538.5593 Y=4660552.0726
T235	X=7558538.5450 Y=4660552.5445
T236	X=7558538.5157 Y=4660553.4877
T237	X=7558538.4859 Y=4660554.4296
T238	X=7558538.4555 Y=4660555.3699
T239	X=7558538.4248 Y=4660556.3079
T240	X=7558538.3939 Y=4660557.2432
T241	X=7558538.3784 Y=4660557.7099
T242	X=7558538.3630 Y=4660558.1758
T243	X=7558538.3476 Y=4660558.6410
T243	X=7558538.3054 Y=4660559.9223
T244	X=7558538.2569 Y=4660561.4511
T245	X=7558538.2155 Y=4660562.8227
T246	X=7558538.1768 Y=4660564.1923
T247	X=7558538.1421 Y=4660565.5494

T248	X=7558538.1119 Y=4660566.8963
T249	X=7558537.9469 Y=4660575.6422
Испакнатост 0,0057 Центар 7558437.9647,4660573.7560 Радиус 100.0000 почеток на агол 1 крај на агол 2	
T250	X=7558537.8786 Y=4660577.9034
T251	X=7558535.1012 Y=4660644.8138
T252	X=7558523.4622 Y=4660645.0723
T253	X=7558522.6645 Y=4660609.1549
T254	X=7558522.6986 Y=4660568.7388
T255	X=7558523.7463 Y=4660533.4040
T256	X=7558526.6958 Y=4660480.9228
T257	X=7558530.1941 Y=4660441.1133
T258	X=7558534.6786 Y=4660401.4797
T259	X=7558539.8045 Y=4660365.9077
T260	X=7558545.6184 Y=4660330.4731
T261	X=7558549.8280 Y=4660306.7346
T262	X=7558558.9496 Y=4660259.8023
T263	X=7558570.5976 Y=4660201.2357
T264	X=7558580.4620 Y=4660146.8831
T265	X=7558585.8061 Y=4660110.9557
T266	X=7558589.9167 Y=4660075.4751
T267	X=7558592.8120 Y=4660035.9213
T268	X=7558593.6226 Y=4659995.9792
T269	X=7558592.4545 Y=4659954.5079
T270	X=7558589.3516 Y=4659917.0153
T271	X=7558584.6924 Y=4659881.3806
T272	X=7558582.0820 Y=4659866.1049
T273	X=7558593.7492 Y=4659864.1111
T274	X=7558605.5810 Y=4659931.4989
Испакнатост 0,0206 Центар 7558507.0876,4659948.7922 Радиус 100.0000 почеток на агол 350 крај на агол 355	
T275	X=7558606.6710 Y=4659939.6734
T276	X=7558606.7274 Y=4659940.2898
T277	X=7558606.7884 Y=4659940.9559
T278	X=7558606.8495 Y=4659941.6242
T279	X=7558606.9105 Y=4659942.2947
T280	X=7558606.9713 Y=4659942.9675
T281	X=7558607.0318 Y=4659943.6425
T282	X=7558607.0919 Y=4659944.3195
T283	X=7558607.1514 Y=4659944.9990
T284	X=7558607.2103 Y=4659945.6808
T285	X=7558607.2683 Y=4659946.3650
T286	X=7558607.3253 Y=4659947.0516
T287	X=7558607.3813 Y=4659947.7405

T288	X=7558607.4360 Y=4659948.4316
T289	X=7558607.4893 Y=4659949.1248
T290	X=7558607.5411 Y=4659949.8202
T291	X=7558607.5913 Y=4659950.5177
T292	X=7558607.6396 Y=4659951.2177
T293	X=7558607.6861 Y=4659951.9198
T294	X=7558607.7305 Y=4659952.6236
T295	X=7558607.7727 Y=4659953.3288
T296	X=7558607.8127 Y=4659954.0351
T297	X=7558607.8503 Y=4659954.7422
T298	X=7558607.8855 Y=4659955.4483
T299	X=7558607.9182 Y=4659956.1525
T300	X=7558607.9486 Y=4659956.8546
T301	X=7558607.9769 Y=4659957.5548
T302	X=7558608.0032 Y=4659958.2528
T303	X=7558608.0278 Y=4659958.9488
T304	X=7558608.0507 Y=4659959.6427
T305	X=7558608.0720 Y=4659960.3344
T306	X=7558608.0920 Y=4659961.0241
T307	X=7558608.1106 Y=4659961.7117
T308	X=7558608.1281 Y=4659962.3973
T309	X=7558608.1446 Y=4659963.0808
T310	X=7558608.1601 Y=4659963.7623
T311	X=7558608.1749 Y=4659964.4420
T312	X=7558608.1889 Y=4659965.1193
T313	X=7558608.2025 Y=4659965.7947
T314	X=7558608.2155 Y=4659966.4680
T315	X=7558608.2283 Y=4659967.1393
T316	X=7558608.2409 Y=4659967.8087
T317	X=7558608.2535 Y=4659968.4761
T318	X=7558608.2819 Y=4659969.9784
T319	X=7558608.3200 Y=4659971.8631
T320	X=7558608.3561 Y=4659973.4215
T321	X=7558608.3898 Y=4659974.7101
T322	X=7558608.4275 Y=4659976.0096
T323	X=7558608.4681 Y=4659977.2965
T324	X=7558608.5122 Y=4659978.5999
T325	X=7558608.5484 Y=4659979.6270
T326	X=7558608.5721 Y=4659980.2897
T327	X=7558608.5960 Y=4659980.9541
T328	X=7558608.6202 Y=4659981.6205
T329	X=7558608.6443 Y=4659982.2886
T330	X=7558608.6685 Y=4659982.9586
T331	X=7558608.6925 Y=4659983.6304
T332	X=7558608.7163 Y=4659984.3040
T333	X=7558608.7398 Y=4659984.9794
T334	X=7558608.7628 Y=4659985.6565
T335	X=7558608.7852 Y=4659986.3352
T336	X=7558608.8071 Y=4659987.0158

T337	X=7558608.8281 Y=4659987.6981
T338	X=7558608.8484 Y=4659988.3821
T339	X=7558608.8676 Y=4659989.0678
T340	X=7558608.8858 Y=4659989.7553
T341	X=7558608.9029 Y=4659990.4446
T342	X=7558608.9186 Y=4659991.1357
T343	X=7558608.9330 Y=4659991.8287
T344	X=7558608.9458 Y=4659992.5237
T345	X=7558608.9571 Y=4659993.2207
T346	X=7558608.9666 Y=4659993.9193
T347	X=7558608.9743 Y=4659994.6195
T348	X=7558608.9801 Y=4659995.3208
T349	X=7558608.9839 Y=4659996.0231
T350	X=7558608.9856 Y=4659996.7261
T351	X=7558608.9851 Y=4659997.4289
T352	X=7558608.9826 Y=4659998.1298
T353	X=7558608.9782 Y=4659998.8286
T354	X=7558608.9720 Y=4659999.5253
T355	X=7558608.9642 Y=4660000.2200
T356	X=7558608.9549 Y=4660000.9128
T357	X=7558608.9442 Y=4660001.6036
T358	X=7558608.9322 Y=4660002.2926
T359	X=7558608.9190 Y=4660002.9797
T360	X=7558608.9048 Y=4660003.6651
T361	X=7558608.8897 Y=4660004.3487
T362	X=7558608.8737 Y=4660005.0306
T363	X=7558608.8570 Y=4660005.7109
T364	X=7558608.8396 Y=4660006.3891
T365	X=7558608.8218 Y=4660007.0656
T366	X=7558608.8035 Y=4660007.7403
T367	X=7558608.7849 Y=4660008.4131
T368	X=7558608.7661 Y=4660009.0842
T369	X=7558608.7472 Y=4660009.7535
T370	X=7558608.7283 Y=4660010.4212
T371	X=7558608.6855 Y=4660011.9358
T372	X=7558608.6344 Y=4660013.8166
T373	X=7558608.5952 Y=4660015.3944
T374	X=7558608.5663 Y=4660016.6836
T375	X=7558608.5406 Y=4660017.9847
T376	X=7558608.5193 Y=4660019.2537
T377	X=7558608.5011 Y=4660020.5452
T378	X=7558608.4885 Y=4660021.5768
T379	X=7558608.4808 Y=4660022.2390
T380	X=7558608.4733 Y=4660022.9037
T381	X=7558608.4659 Y=4660023.5708
T382	X=7558608.4585 Y=4660024.2403
T383	X=7558608.4508 Y=4660024.9122
T384	X=7558608.4428 Y=4660025.5865
T385	X=7558608.4344 Y=4660026.2631
T386	X=7558608.4253 Y=4660026.9418
T387	X=7558608.4155 Y=4660027.6231
T388	X=7558608.4048 Y=4660028.3066
T389	X=7558608.3931 Y=4660028.9925
T390	X=7558608.3802 Y=4660029.6806
T391	X=7558608.3660 Y=4660030.3712
T392	X=7558608.3504 Y=4660031.0642
T393	X=7558608.3332 Y=4660031.7596
T394	X=7558608.3142 Y=4660032.4575
T395	X=7558608.2932 Y=4660033.1578
T396	X=7558608.2701 Y=4660033.8607
T397	X=7558608.2446 Y=4660034.5660
T398	X=7558608.2166 Y=4660035.2732
T399	X=7558608.1862 Y=4660035.9813
T400	X=7558608.1535 Y=4660036.6898
T401	X=7558608.1183 Y=4660037.3979
T402	X=7558608.0807 Y=4660038.1049
T403	X=7558608.0409 Y=4660038.8101
T404	X=7558607.9989 Y=4660039.5133
T405	X=7558607.9550 Y=4660040.2141
T406	X=7558607.9093 Y=4660040.9124
T407	X=7558607.8620 Y=4660041.6078
T408	X=7558607.8133 Y=4660042.3003
T409	X=7558607.7632 Y=4660042.9902
T410	X=7558607.7121 Y=4660043.6774
T411	X=7558607.6600 Y=4660044.3620
T412	X=7558607.6071 Y=4660045.0440
T413	X=7558607.5535 Y=4660045.7233
T414	X=7558607.4995 Y=4660046.4001
T415	X=7558607.4451 Y=4660047.0740
T416	X=7558607.3905 Y=4660047.7453
T417	X=7558607.3359 Y=4660048.4138
T418	X=7558607.2814 Y=4660049.0797
T419	X=7558607.1585 Y=4660050.5829
T420	X=7558607.0105 Y=4660052.4307
T421	X=7558606.8891 Y=4660054.0099
T422	X=7558606.7954 Y=4660055.2767
T423	X=7558606.7030 Y=4660056.5762
T424	X=7558606.6132 Y=4660057.8787
T425	X=7558606.5257 Y=4660059.1800
T426	X=7558606.4572 Y=4660060.2140
T427	X=7558606.4136 Y=4660060.8768
T427	X=7558606.3700 Y=4660061.5411
T428	X=7558606.3263 Y=4660062.2070
T429	X=7558606.2826 Y=4660062.8744
T430	X=7558606.2386 Y=4660063.5433
T431	X=7558606.1943 Y=4660064.2137

Т432	X=7558606.1497 Y=4660064.8857
Т433	X=7558606.1045 Y=4660065.5591
Т434	X=7558606.0589 Y=4660066.2341
Т435	X=7558606.0125 Y=4660066.9105
Т436	X=7558605.9655 Y=4660067.5882
Т437	X=7558605.9176 Y=4660068.2676
Т438	X=7558605.8688 Y=4660068.9484
Т439	X=7558605.8189 Y=4660069.6308
Т440	X=7558605.7680 Y=4660070.3145
Т441	X=7558605.7159 Y=4660070.9996
Т442	X=7558605.6626 Y=4660071.6860
Т443	X=7558605.6079 Y=4660072.3736
Т444	X=7558605.5518 Y=4660073.0625
Т445	X=7558605.4942 Y=4660073.7526

Т446	X=7558605.4349 Y=4660074.4438
Т447	X=7558605.2559 Y=4660076.4757
Испакнатост -0.1273 Центар 7558635.1401,4660079.1091 Радиус 30.0000 почеток на агол 185 крај на агол 156	
Т448	X=7558611.2100 Y=4660087.5600
Т449	X=7558619.7900 Y=4660103.8300
Т450	X=7558650.3700 Y=4660146.8600
Т451	X=7558659.4100 Y=4660158.3200
Т452	X=7558644.4500 Y=4660236.6600
Т453	X=7558635.4900 Y=4660285.6100
Т454	X=7558629.0400 Y=4660324.5000

3. Градежната парцела е ограничена со регулаторни линии – регулациона линија и граница на градежна парцела кои ја обележуваат промената на носителот на правото на градење. Со предметниот УП, во рамките на проектниот опфат се формира 1 градежна парцела со поединечна намена Е2.1. – Згради и комплекси на патниот сообраќај (бензинска пумпа со услужен центар), со вкупна површина од 12884,83м² (1,29ха).

4. Поединечната намена на ГП 1 од овој урбанистички проект се дефинира како Е2.1. – Згради и комплекси на патниот сообраќај (бензинска пумпа со услужен центар)

5. За ГП 1 од овој Урбанистички проект, се предвидуваат компатибилни класи на намена, и тоа:
   - **Б3.1** – Ресторан
   - **Г4.1** – Магацин – снабдувачки објект во функција на бензинска пумпна станица и услужен центар
   - **Е1.8** – Трансформаторска станица
6. За ГП 1 од овој Урбанистички проект, процентот на учество на компатибилни класи на наменаво основната класа на намена изнесува 34,8%.
7. Градежната линија е граница на површината за градење внатре во градежната парцела и ја дефинира просторната граница до која градбите може да се градат и истата е дефинирана согласно член 99 од Правилникот за урбанистичко планирање (Сл. Весник на РМ бр. 225/20 и 219/21).
8. Градежната линија се спроведува со дозволени пречекорувања од страна на издадени елементи од архитектонска пластика на градбите, а во согласност со одредбите на член 108 од Правилникот за урбанистичко планирање (Сл. Весник на РМ бр. 225/20 и 219/21).
9. Со предметниот урбанистички проект се дефинираат површини за градење во рамките на градежната парцела на начин прикажан во графичките прилози. Максималната површина за градење изнесува 1458,92м² (2221,16м² со надстрешници).
10. Развиената површина за градење изнесува 1458,92м² (2221,16м² со надстрешници).
11. Максималната височина на градбата е планска одредба со која се утврдува дозволената височина на градбата на вертикална рамнина чијшто пресек со теренот се совпаѓа со градежната линија или дозволеното пречекорување. Максималната височина на градбата се одредува за онаа страна на површината за градење која

гледа кон лицето на градежната парцела и притоа се изразува како вертикално растојание помеѓу тротоарот и завршниот венец на градбата во должни метри.

12. Со предметниот урбанистички проект предвидена е максималната височина на завршниот венец на градбите од 5.00-8.00 метри.
13. Максимална височина на нултата плоча во однос на котата од заштитниот тротоарот е 15см.
14. Процент на изграденост на земјиштето (%) е урбанистичка величина која ја покажува густината на изграденост, односно колкав дел од градежното земјиште е зафатен со градба. Процентот на изграденост на земјиштето се пресметува како однос помеѓу површината на земјиштето под градбата и вкупната површина на градежното земјиште, изразен во процент. Со предметниот урбанистички проект процентот на изграденост на утврдената градба е ограничен на 11,32%.
15. Коефициент на искористеност на земјиштето (К) е урбанистичка величина која го покажува интензитетот на изграденост на градежното земјиште и се пресметува како однос помеѓу вкупната изградена површина, односно збирот на површините на сите изградени спратови на градбата и вкупната површина на градежното земјиште. Со предметниот урбанистички проект коефициентот на искористеност на земјиштето изнесува 0,11.
16. Под вкупна изградена површина се сметаат површините на сите надземни катови, изградени од нулта плоча. Во вкупната изградена површина не влегуваат површините од пречекорувањата од член 108 од Правилникот за урбанистичко планирање (Сл. Весник на РМ бр. 225/20 и 219/21).
17. Колски пристап во градежната парцела ГП 1 од предметниот УП, е обезбеден преку ленти за забавување и забрзување од автопатот, на начин прикажан во графичките прилози.
18. Со предметниот урбанистички проект предвидени се 22 паркинг места за автомобили, од кои 4 се наменети за лица со инвалидитет, 9 паркинг места за товарни возила и 1 паркинг место за автобус, на начин прикажан на графичките прилози.
19. За обезбедување услови за движење на лица со инвалидитет важат одредбите од точка 13 од Стандарди за мобилност и пристапност од Правилникот за урбанистичко планирање (Сл. Весник на РМ бр. 225/20 и 219/21).
20. Неизградениот простор се предвидува да се уреди со ниско и високо зеленило. Согласно Член 20 од Законот за урбано зеленило (СЛ. Весник на РМ бр.11/18 и 42/20), предвидено е да се обезбеди најмалку 20% зеленило на ниво на терен, а зеленило под кое нема градба. Со предметниот урбанистичи проект, обезбедени се минимум 20% зеленило во рамки на проектниот опфат. Пешачките површини предвидено е да се поплочат со плочки за надворешна употреба. Со предметниот урбанистичи проект, обезбедени се 33,29% зеленило во рамки на проектниот опфат.
21. Разделниот заштитен појас кој треба да се постави помеѓу работ на коловозот на сообраќајницата и бензиската пумпна станица, да се засади со зеленило со цел да намали нивото на бучава од сообраќајот. При изборот на вегетација да се даде приоритет на видовите со висок биоакумулативен капацитет за загадувачки материи во воздухот и почвата.
22. При планирање на комунална инфраструктура да бидат запазени стандардите и нормативите пропишани со позитивните закони и подзаконски акти.
23. Снабдувањето со санитарна и технолошка вода на предметната градежна парцела се планира да се изведе од сопствени бунари со изведба на соодветна внатрешна разводна мрежа, на начин прикажан на графичките прилози.

24. Одведувањето на фекалните води на предметната градежна парцела се планира да се изведе со септички јами, на начин прикажан на графичките прилози.

25. Одведувањето на атмосферските води на предметната градежна парцела се планира да се изведе со попивателни бунари со претходно соодветно третирање преку механичко отстранување на песокта со песколов и маслофаќач, на начин прикажан на графичките прилози.

26. Прецизно димензионирањето на внатрешните и надворешните инфраструктурните водови и инсталации ќе биде решена со основни проекти за секоја фаза одделно.

27. Приклучувањето на електродистрибутивната мрежа да се изведе во склад со условите кои ќе бидат зададени од надлежното електростопанско претпријатие, а во склад со техничките прописи за ваков вид на инсталација. Со предметниот урбанистички проект, градежната парцела се планира да се приклучи на постојната електро-дистрибутивна мрежа, преку изградба на средно-напонски приклучок со моќност од 10/(20)/0,4kV и заштитен појас 1м од осовината, и самостојна трафостаница преку најблиска приклучна точка, 800м јужно од столб на 10(20)кV далновод од извод Краста од Куманово 1, крак за база (ТС) Мавраво 1, за што е прибавена начелна согласност од сопственикот - ДГ БЕТОН АД СКОПЈЕ.

28. Во непосредна близина на проектниот опфат нема постојна и планирана гасоводна мрежа и соодветно на тоа, не е предвидено градбите во предметниот проектен опфат да се приклучат на гасоводна мрежа.

29. Во непосредна близина на проектниот опфат има постојна телекомуникациска мрежа во сопственост на Македонски Телеком АД и АЕК. Со предметниот урбанистички план, предвиден е коридор до постојната телекомуникациска инфраструктура.

30. Разделниот заштитен појас кој треба да се постави помеѓу работ на коловозот на сообраќајницата и бензиската пумпна станица, да се засади со зеленило со цел да намали нивото на бучава од сообраќајот. При изборот на вегетација да се даде приоритет на видовите со висок биоакумулативен капацитет за загадувачки материи во воздухот и почвата.

31. Сметот ќе се одлага во контејнери лоцирани на погодни места во рамките на градежната парцела без да претставуваат пречка за нормалното колско и пешачко движење.

32. За сите градби во планскиот опфат да се предвидвиди употреба на висококвалитетни градежни материјали (High-tech материјали), со добри карактеристики. Дополнително, за сите градби:

- да се применат асеизмички конструктивни системи;
- применетите материјали за бидат издржливи на пожар;
- градбите мора да имаат максимална термичка и звучна изолација, односно да се применат изолаторски материјали кои ќе обезбедат максимална заштеда на енергијата за затоплување или ладење на внатрешниот корисен простор, како услов за заштеда на енергијата, а во функција на одржливиот развој и заштита на животната средина (Агенда 21);
- да се градат градби со примена на помала количина на градежен материјал и со релативно помали тежини;
- да се применат квалитетни естетски современи материјали за завршна обработка на градбите со препознатлив локален архитектонскиот израз на градбите;

- доколку сончевата енергија се искористи преку употреба на сончеви колектори, истите да бидат така поставени да не го нарушуваат архитектонскиот израз на градбите;
- обврзно да се изготви елаборат за извршени геомеханички, геолошки и хидротехнички испитувања, при изработка на основните проекти на градбите согласно позитивната законска регулатива.
- Градежните парцели или дел од нив може да бидат заградени. Оградата да се изработи согласно позитивната законска регулатива.

33. Доколку при реализацијата на планираната изградба дојде до откривање на објекти, односно предмети (целосно зачувани или фрагменти) од материјалната култура на Р. Македонија треба да се постапи во согласност со одредбите според член 65 од Законот за заштита на културното наследство (“Сл. весник на РМ” бр. 20/04, 71/04, 115/07, 18/11, 148/11, 23/13, 137/13, 164/13 и 38/14 и 44/14 и 199/14, 104/15,154/15, 192/15 и 39/16).

34. Согласно барање за интервенција од Министерството за транспорт и врски, Сектор за уредување на просторот, бр.68-175/1 од 11.01.2022 година до ЈП за Државни патишта и Државен инспекторат за транспорт, идна реализација на градбите предвидени со урбанистичкиот проект да биде по ставање на паркингот на растојание од 250м во однос на предметната градежна парцела вон функција.

35. Сите параметри за уредување на просторот на предметниот проектен опфат, кои не се опфатени со општите услови за градење да бидат во согласност со Законот за урбанистичко планирање (Сл. Весник на РМ бр. 32/20), Правилникот за урбанистичко планирање (Сл. Весник на РМ бр. 225/20 и 219/21) и друга регулатива која го допира планирањето и уредувањето на просторот.

Мерки за заштита на животната средина

При изготвување на Основните проекти за градбите и Основните проектите на инфраструктура, како и при самата градба, обврзно треба да се почитуваат мерките за заштита и спасување, согласно Законот за заштита и спасување (пречистен текст Сл. Весник на РМ бр. 93/12, 41/14, 129/15, 71/16, 106/16 и 83/18), Законот за пожарникарство (Сл. Весник на РМ бр. 168/17 – пречистен текст и 152/19) и Законот за управување со кризи (Сл. Весник на РМ бр. 29/05, 36/11, 41/14, 104/15, 39/16 и 83/18), Правилникот за суштинските барања за заштита од пожар на градежните објекти (Сл. Весник на РМ бр. 94/09) и други позитивни прописи со кои е регулирана оваа област.

Односно, при понатамошната изработка на Основниот проект, како и при изградба на градбата, Мерките за заштита и спасување задолжително треба да се разработуваат детално и истите да се вградат, согласно член 7 од Уредбата за начинот на применување на мерки за заштита и спасување, при планирањето и уредувањето на просторот и населбите, во проектите и при изградба на објектите, како и учество во техничките прегледи (Сл. Весник на РМ бр. 105/05).

На градбите обврзна е изведба на громобранска инсталација со цел да нема појава на зголемено пожарно оптоварување.

При проектирањето да се води сметка да не се создаваат тесни грла на сообраќајниците и зони на тотални урнатини.

Градбата да биде оптимално сеизмички отпорна на 9° по МЦС скалата, да биде изградена со помала количина на градежен материјал и релативно помали тежини.

При уредувањето на градежната парцела, обврзно да се предвиди заштитен појас, меѓу одредени градби и простори, со широчина предвидена со нормативите, а која овозможува заштита од пожар.

Мерки за заштита на културно наследство

Доколку при реализацијата на проектот се појави археолошко наоѓалиште, односно предмети од археолошко значење, мора да се постапи во согласност со одредбите според член 65 од (Законот за заштита на културното наследство (Сл. Весник на РМ бр. 20/04, 115/07, 18/11, 148/11, 23/13, 137/13, 164/13, 38/14, 44/14, 199/14, 104/15, 154/15, 192/15, 39/16 и 11/18).

Елементи на обликување на градбите

За градбите се пропишува и следното:

- да се применат асеизмички конструктивни системи, како и материјали отпорни на пожар;
- да се применат изолаторски материјали кои ќе обезбедат максимална заштеда на енергијата за затоплување или ладење на внатрешниот корисен простор, а во функција на одржливиот развој и заштита на животната средина;
- да се применат квалитетни естетски современи материјали за завршна обработка на градбите;
- да се градат градби со примена на помала колочина на градежен материјал и со релативно помали тежини;
- да се примени естетско парковско зеленило и заштино зеленило, погодно за климатските простори;
- обврзно да се изготви елаборат за извршени геомеханички, геолошки и хидротехнички испитувања, при изработка на основните проекти на градбите и инфраструктурата.

Услови за понатамошна разработка

При изработка на Основните проекти за градбите, како и Основните проекти за инфраструктурите, обврзно е да се почитуваат прописите за градење, техничките стандарди за ваков тип на градби, како и прописите за заштита на животната средина.

Се што не е регулирано во општите одредби на предметниот Урбанистички проект е предмет на понатамошна разработка согласно стандардите и нормативите утврдени во Правилникот за урбанистичко планирање (Сл. Весник на РМ бр. 225/20 и 219/21).

Други податоци и информации од субјектите, релевантни за постојната состојба на подрачјето на проектниот опфат

- ***Јавно претпријатие за државни патишта***

Согласно податоците и информациите добиени од Јавно претпријатие за државни патишта, бр. 10-1759/2 од 23.02.2021 година, покрај приложениот проектен опфат поминува магистралниот пат (автопат) А1 (М-1) за кој во плановите на претпријатието не епредвидено проширување ниту менување на сегашната траса..

Во понатамошните активности да се запази ширината на заштитниот појас на магистралниот пат (автопат) (М-1) согласно член 40 во Законот за јавни патишта (Сл. Весник на РМ бр.84/08, бр.52/09, бр.114/09, бр.124/10, бр.23/11, бр.53/11, бр.44/12, бр.168/12, бр.163/13, бр.187/13, бр.39/14, бр.42/14, бр.166/14, бр.44/15, бр.116/15, бр.150/15, бр.31/16 и бр.71/16), а воедно да бидат исполнети и одредбите на член 313 во Правилникот за технички елементи за изградба и реконструкција на патишта (Сл.Весник на РМ бр.110/09, бр.114/09, бр.26/10, бр.124/10, бр.163/10, бр.94/11 и бр.146/11), кој се однесува за најмалото растојание до најблиската званична клучка или друг легален приклучок на прислужно-услужен објект.

- ***Електродустрибуција ДООЕЛ Скопје, Оддел Мрежен Инженеринг***

Согласно податоците и информациите добиени од Електродистрибуција ДООЕЛ Скопје, бр. 10-55/5-03 од 25.02.2021 година, при постоење на подземна инфраструктура во дадениот опфат, потребно е да се контактира најблискиот Корисничко Енерго Центар за проценка дали е потребно присуство на стручен вработен на лице место при реализирањето на активностите во предметниот опфат.

Задолжително да се предвиди заштитен појас на електроенергетските објекти согласно Мрежните правила за дистрибуција на електрична енергија.

- ***Македонски Телеком АД - Скопје***

Согласно податоците и информациите добиени од Македонски Телеком АД - Скопје, бр. 34123 од 18.02.2021 година, планерот на урбанистичкиот проект треба да предвиди коридори за поставување на кабелска комуникациска инфраструктура на МКТ во опфатот за поврзување на новопланираните објекти од страна на пристапните улици (во тротоарите и/или друга јавна површина) во согласност со Правилникот за начин на изградба на јавни електронски комуникациски мрежи и придружни средства.

- ***Министерство за животна средина и просторно планирање, Управа за животна средина***

Согласно податоците и информациите добиени од Министерство за животна средина и просторно планирање, Управа за животна средина, бр. 11-1485/2 од 18.03.2021 година, наведено е дека согласно Законот за животна средина (Сл.Весник на РМ. бр.53/2005, бр.81/2005, бр.24/2007, бр.159/2008, бр.83/2009, бр.48/2010, бр.124/2010, бр.51/2011, бр.123/2012, бр.93/13, бр.42/2014 и бр.44/15), за донесување на планската документација најпрво потребно е да се утврди потребата од спроведување на Стратегиска оцена на

влијание врз животната средина која ја спроведува Секторот за просторно планирање во Министерството за животна средина и просторно планирање.
Секторот за животна средина при Управата за животна средина укажува дека согласно Законот за животна средина, Оценката на влијанието на животната средина се спроведува на определени проекти кои можат на имаат значително влијание врз животната средина.
Пред започнување со било какви проектни активности инвеститорот е должен да постапи согласно Законот за животна средина и Уредбата за определување на проектите и за критериумите врз основа на кои се утврдува потребата за спроведување на постапката за оцена на влијанијата врз животната средина (Сл. Весник на РМ бр.74/05, бр.109/2009, бр.164/2012 и бр.202/2016) Уредбата за дејностите и активностите за кои задолжително се изработува Елаборат, а за чие одобрување е надлежен органот за вршење на стручни работи од областа на животната средина (Сл. Весник на РМ бр.80/09 и 36/2012) и Уредбата за дјеностите и активностите за кои задолжително се изработува елаборат, а за чие одобрување е надлежен градоначалникот на општината, градоначалникот на градот Скопје и градоначалникот на општините во градот Скопје (Сл. Весник на РМ бр.32/2012).

- ***Министерство за животна средина и просторно планирање, Управа за животна средина, Сектор природа***

Согласно податоците и информациите добиени од Министерство за животна средина и просторно планирање, Управа за животна средина, Сектор природа, бр. 11-1487/4 од 22.03.2021 година, констатирано е дека просторот на предметната локација се наоѓа надвор од границите на заштитените подрачја на Републиката.

- ***Јавно претпријатие за железничка инфраструктура Железници на Република Северна Македонија - Скопје***

Согласно податоците и информациите добиени од Јавно претпријатие за железничка инфраструктура Железници на Република Северна Македонија - Скопје, бр. 2001-1085/2 од 03.03.2021 година, проектниот опфат се наоѓа надвор од заштитниот појас на железничка пруга и во истиот нема планирани и постојни инсталации и објекти во сопственост на ЈП ЖРСМ – Скопје.

- ***Министерство за внатрешни работи, Оддел за информатика и телекомуникации, Сектор за телекомуникации***

Согласно податоците и информациите добиени од Министерството за внатрешни работи, бр. 11.2.17589/2 од 03.03.2021 година, за посочената локација министерството не располага со податоци за постоење на телекомуникациска инфраструктура во сопственост на министерството. Доколку во текот на изведбените работи се појават телекомуникациски инсталации, задолжително да се извести министерството.

Други мислења од субјектите, релевантни за планираната состојба на подрачјето на проектниот опфат

- ***Општина Куманово, Сектор за урбанизам***

Согласно известувањето добиено од Општина Куманово, Сектор за урбанизам, констатирано е дека на дадениот опфат нема легализирани објекти по основ на правен статус на бесправно изградени објекти. Општината се произнела позитивно со мислење бр.21-6957/2 од 25.10.2021 година

- ***Министерство за внатрешни работи, Оддел за граѓански работи, Сектор за оружје, експлозивни и опасни материи, агенции за обезбедување и детективска дејност***

Согласно известувањето добиено од Министерството за внатрешни работи, бр.12.2.3042/2 од 20.01.2022 година, министерството дава позитивно мислење за предметниот урбанистички проект.

ТАЈФААРХИТЕКТИ | WWW.TAJFA.MK

НУМЕРИЧКИ ДЕЛ

5. ДЕТАЛНИ УСЛОВИ ЗА ПРОЕКТИРАЊЕ И ГРАДЕЊЕ

Посебните услови за изградба, развој и користење на градежното земјиште и градбите се однесуваат на градежната парцела. Посебните услови за градење се основа за изработка на Основните проекти за градбите и инфраструктурата.

Градежна парцела бр. 1

- Класа на намена: Е2.1 – Згради и комплекси на патниот сообраќај (бензинска пумпа со услужен центар)
- Компатибилни класи на намени: **Б3.1** – Ресторан, **Г4.1** – Магацин – снабдувачки објект, **Е1.8** – Трансформаторска станица
- Површина на градежна парцела: 12884,83м²
- Максимална површина за изградба: 1458,92м² (2221,16м² со надстрешници)
- Вкупна површина по катови: 1458,92м² (2221,16м² со надстрешници)
- Коефициент на искористеност (К): 0.11
- Процент на изграденост (%): 11,32
- Процент на озеленетост (%): 33,29%
- Максимална висина до завршен венец: 5.00-8.0м
- Максимален број на катови: П
- Колскиот пристап до парцелата е обезбеден преку магистралниот пат М1 – Автопат (А1-Е75) од Табановце кон Куманово.
- Број на паркинг места: 32 паркинг места (22ПМ за автомобили + 9ПМ за товарни возила + 1ПМ за автобуси)

6. НУМЕРИЧКИ ПОКАЗАТЕЛИ

6.1. Билансни показатели

- ПОВРШИНА НА ПРОЕКТЕН ОПФАТ: **26793,82м²(2,68ха)**
- ПОВРШИНА ПОД ГРАДЕЖНА ПАРЦЕЛА: **12884,83м² (1,29ха)**
- МАКСИМАЛНА ПОВРШИНА ЗА ИЗГРАДБА: **1458,92м² (2221,16м² со надстрешници)**
- РАЗВИЕНА ПОВРШИНА ЗА ГРАДЕЊЕ: **1458,92м² (2221,16м² со надстрешници)**
- ПОВРШИНА ПОД ЗЕЛЕНИЛО: **33,29%**
- БРОЈ НА ГРАДЕЖНИ ПАРЦЕЛИ: **1**
- ОСНОВНА КЛАСА НА НАМЕНА: **Е2.1 – Згради и комплекси на патниот сообраќај (бензинска пумпа со услужен центар)**
- КОМПАТИБИЛНИ КЛАСИ НА НАМЕНИ: **Б3.1 – Ресторан, Г4.1 – Магацин – снабдувачки објект, Е1.8 – Трансформаторска станица**

6.2. Табеларен приказ

ТАБЕЛА СО НУМЕРИЧКИ ПОКАЗАТЕЛИ НА УРБАНИСТИЧКИТЕ ПАРАМЕТРИ ЗА ПРОЕКТНИОТ ОПФАТ

Бр. на градежна парцела	Број на градби (планирани)	Група на класа на намена	Основна класа на намена	Компатибилни класи на намена во однос на основната класа на намена	Процент на учество на Компатибилни класи на намена во однос на основната класа на намена	Површина на градежна парцела м²	Максимална површ. За изградба во утврдениот простор за градење м²	Вкупна изградена површина на сите катови м²	Мақдимална висина на хоризонтален венец на кров	Катност	Процент на изграденост %	Коефициент на искористеност (К)	Паркирање
ГП 1	3 (4)	Е	Е2.1	Б3.1 / Г4.1 / Е1.8	34,8%	12884.83	1458.92 2221.17 со надстрешници	1458.92 2221.17 со надстрешници	5.00-8.00м	П	11.32	0.11	32 паркинг места (22ПМ за автомобили + 9ПМ за товарни возила + 1ПМ заавтобуси)

СПОРЕДБЕНИ БИЛАНСНИ ПОКАЗАТЕЛИ P=26.793,82м² (2,68ха)											
ДОКУМЕНТАЦИОНА ОСНОВА						ПЛАНСКА ДОКУМЕНТАЦИЈА					
Регистрирани градби	Поединечна намена на градбата	Вкупна површина на Катастарски парцели м²	Изградена површина во приземје м²	Вкупна изградена Површина м²	Процент на изграденост % (плански опфат)	Предвидени градби	Поединечна намена на градбата	Вкупна површина на Градежни парцели м²	Максимална Површина за градење м²	Вкупна изградена Површина м²	Процент на изграденост % (плански опфат)
0	**Е2.1**	/	/	/	/	3 (4)	**Е2.1**	12884.83	1458.92 (2221.16 со натстрешници)	1458.92 (2221.16 со Натстрешници)	5.44
ВКУПНО:		**/**				**ВКУПНО:**		**12884.83**			
/	**Д2**	/	/	/	/	/	**Д2**	5686.21	/	/	/
/	**Е1**	13909.07	/	/	/	/	**Е1**	8222.78	/	/	/
/	**гнз**	12884.75	/	/	/	/	**гнз**	/	/	/	/
ВКУПНО:		**26793.82**	/	/	/	**ВКУПНО:**		**26793.82**	**1458.92**	**1458.92**	**5.44**

ТАБЕЛА СО НУМЕРИЧКИТЕ ПОКАЗАТЕЛИ НА УРБАНИСТИЧКИТЕ ПАРАМЕТРИ ЗА ГРАДБИТЕ ВО ПРОЕКТНИОТ ОПФАТ

Бр. на градежна парцела	Површина на марцела м²	Број на градба	Намена на градбите	Класа на намена	Висина на венец	Катност	Површина под градба м²	Бруто површина за градба м²	Процент на изграденост %	Коефициент на искористеност (К)	Паркирање
ГП 1	12884.83	1	Продажен објект	Е2.1	6.00	П	780.52	780.52	11.32	0.11	32 паркинг места (22ПМ за автомобили + 9ПМ за товарни возила + 1ПМ заавтобуси)
		2	Надстрешница		6.50	П	762.25	762.25			
		3	Магацин		8.00	П	558.40	558.40			
		4	Тушеви со WC-а		5.00	П	120.00	120.00			
		5	Резервоар 60m³ ЕУРОСУПЕР БС 98 30м³ ЕУРОСУПЕР БС 95 30м³		/	/	/	/			
		6	Резервоар 60m³ ЕУРОДИЗЕЛ 60м³		/	/	/	/			
		7	Резервоар 60m³ ЕКСТРА ЛЕСНО МАСЛО 30м³ БИОДИЗЕЛ 30м³		/	/	/	/			
		8	Резервоар за ТНГ 25m³ и пумпа		/	/	/	/			
		9	Бетонски подземен канал		/	/	/	/			
		10	Автомат за точење гориво ЕУРОСУПЕР БС 98 40l/min ЕУРОСУПЕР БС 95 40l/min ЕУРОДИЗЕЛ 40l/min ЕКСТРА ЛЕСНО МАСЛО 80l/min		/	/	/	/			
		11	Автомат за точење гориво ЕУРОСУПЕР БС 98 40l/min ЕУРОСУПЕР БС 95 40l/min БИОДИЗЕЛ 40l/min ЕУРОДИЗЕЛ 80l/min		/	/	/	/			
		12	Автомат за точење гориво ЕУРОСУПЕР БС 98 40l/min ЕУРОСУПЕР БС 95 40l/min ЕУРОДИЗЕЛ 40l/min ЕУРОДИЗЕЛ 40l/min		/	/	/	/			
		13	Автомат за точење гориво ЕУРОСУПЕР БС 98 40l/min ЕУРОСУПЕР БС 95 40l/min ЕУРОДИЗЕЛ 40l/min ЕУРОДИЗЕЛ 40l/min ТНГ		/	/	/	/			
		14	Септичка јама		/	/	/	/			
		15	Маслофаќач		/	/	/	/			
		16	Контејнери		/	/	/	/			
		17	Трафостаница		столбна		/	/			
		18	Резервоар за ПП заштита		/	/	/	/			
		19	Резервоар за санитарни потреби		/	/	/	/			
		20	Бунарска шахта		/	/	/	/			
		21	Попивателна јама		/	/	/	/			
		22	Автомат за вода и воздух		/	/	/	/			
					ВКУПНО:		**1458.92** 2221.17 со надстрешници	**1458.92** 2221.17 со надстрешници	11.32	0.11	
			Плато				5895.77		45.76		
			Тротоари				1170.10		9.08		
			Зеленило				4360.04		33.84		
					ВКУПНО:		12884.83		100		

ТАЈФААРХИТЕКТИ | WWW.TAJFA.MK

ГРАФИЧКИ ДЕЛ

КООРДИНАТИ НА ПРОЕКТЕН ОПФАТ:	
X	Y
T1	X=7558621.5200 Y=4660352.1000
T2	X=7558613.8800 Y=4660349.8800
T3	X=7558589.9800 Y=4660339.5900
T4	X=7558587.5500 Y=4660349.2500
T5	X=7558584.3100 Y=4660362.2400
T6	X=7558567.4200 Y=4660353.3700
T7	X=7558569.3120 Y=4660341.3503
T8	X=7558561.9944 Y=4660350.3591

Испакнатост -0.1328
Центар 7558585.2804,4660369.2737
Радиус 30.0000
почеток на агол 219
крај на агол 189

T9	X=7558555.6363	Y=4660364.6661
T10	X=7558555.0903	Y=4660368.1790
T11	X=7558555.0189	Y=4660368.6388
T12	X=7558554.9475	Y=4660369.0987
T13	X=7558554.8762	Y=4660369.5586
T14	X=7558554.8050	Y=4660370.0185
T15	X=7558554.7338	Y=4660370.4784
T16	X=7558554.6626	Y=4660370.9383
T17	X=7558554.5916	Y=4660371.3982
T18	X=7558554.5206	Y=4660371.8580
T19	X=7558554.4496	Y=4660372.3179
T20	X=7558554.3787	Y=4660372.7778
T21	X=7558554.3079	Y=4660373.2376
T22	X=7558554.2372	Y=4660373.6975
T23	X=7558554.1665	Y=4660374.1573
T24	X=7558554.0959	Y=4660374.6171
T25	X=7558554.0253	Y=4660375.0768
T26	X=7558553.9548	Y=4660375.5366
T27	X=7558553.8844	Y=4660375.9963
T28	X=7558553.8141	Y=4660376.4559
T29	X=7558553.7438	Y=4660376.9155
T30	X=7558553.6736	Y=4660377.3751
T31	X=7558553.6034	Y=4660377.8347
T32	X=7558553.5334	Y=4660378.2941
T33	X=7558553.4634	Y=4660378.7535
T34	X=7558553.3935	Y=4660379.2127
T35	X=7558553.3237	Y=4660379.6719
T36	X=7558553.2540	Y=4660380.1310
T37	X=7558553.1845	Y=4660380.5900
T38	X=7558553.1150	Y=4660381.0489
T39	X=7558553.0457	Y=4660381.5077
T40	X=7558552.9765	Y=4660381.9664
T41	X=7558552.9074	Y=4660382.4250
T42	X=7558552.8384	Y=4660382.8835
T43	X=7558552.7697	Y=4660383.3418
T44	X=7558552.7010	Y=4660383.8001
T45	X=7558552.6325	Y=4660384.2583
T46	X=7558552.4942	Y=4660385.1857
T47	X=7558552.2911	Y=4660386.5576
T48	X=7558552.0896	Y=4660387.9285
T49	X=7558551.8901	Y=4660389.2984
T50	X=7558551.6927	Y=4660390.6672
T51	X=7558551.4976	Y=4660392.0347
T52	X=7558551.3049	Y=4660393.4009
T53	X=7558551.1149	Y=4660394.7645
T54	X=7558550.9279	Y=4660396.1255
T55	X=7558550.7432	Y=4660397.4894
T56	X=7558550.5613	Y=4660398.8531
T57	X=7558550.3821	Y=4660400.2170
T58	X=7558550.2056	Y=4660401.5812
T59	X=7558550.0327	Y=4660402.9405
T60	X=7558549.8623	Y=4660404.3025
T61	X=7558549.6939	Y=4660405.6701
T62	X=7558549.5277	Y=4660407.0395
T63	X=7558549.3635	Y=4660408.4105
T64	X=7558549.2011	Y=4660409.7833
T65	X=7558549.0397	Y=4660411.1634
T66	X=7558548.8807	Y=4660412.5357
T67	X=7558548.7735	Y=4660413.4696
T68	X=7558548.7208	Y=4660413.9297
T69	X=7558548.6683	Y=4660414.3901
T70	X=7558548.6158	Y=4660414.8507
T71	X=7558548.5634	Y=4660415.3114
T72	X=7558548.5112	Y=4660415.7724
T73	X=7558548.4590	Y=4660416.2336
T74	X=7558548.4069	Y=4660416.6950
T75	X=7558548.3548	Y=4660417.1566
T76	X=7558548.3029	Y=4660417.6184
T77	X=7558548.2509	Y=4660418.0804
T78	X=7558548.1991	Y=4660418.5426
T79	X=7558548.1472	Y=4660419.0050
T80	X=7558548.0955	Y=4660419.4676
T81	X=7558548.0437	Y=4660419.9303
T82	X=7558547.9919	Y=4660420.3933
T83	X=7558547.9402	Y=4660420.8564
T84	X=7558547.8885	Y=4660421.3198
T85	X=7558547.8368	Y=4660421.7833
T86	X=7558547.7851	Y=4660422.2470
T87	X=7558547.7333	Y=4660422.7108
T88	X=7558547.6816	Y=4660423.1749
T89	X=7558547.6298	Y=4660423.6391
T90	X=7558547.5780	Y=4660424.1035
T91	X=7558547.5261	Y=4660424.5681
T92	X=7558547.4742	Y=4660425.0329
T93	X=7558547.4222	Y=4660425.4979
T94	X=7558547.3701	Y=4660425.9631
T95	X=7558547.2658	Y=4660426.8941
T96	X=7558547.1610	Y=4660427.8259
T97	X=7558547.0559	Y=4660428.7586
T98	X=7558546.9502	Y=4660429.6921
T99	X=7558546.8440	Y=4660430.6264
T100	X=7558546.7373	Y=4660431.5609
T101	X=7558546.6300	Y=4660432.4954
T102	X=7558546.5223	Y=4660433.4295
T103	X=7558546.4142	Y=4660434.3628
T104	X=7558546.3059	Y=4660435.2932
T105	X=7558546.2519	Y=4660435.7567
T106	X=7558546.0937	Y=4660437.1150
T107	X=7558545.8956	Y=4660438.8335
T108	X=7558545.7264	Y=4660440.3427
T109	X=7558545.5799	Y=4660441.6884
T110	X=7558545.4396	Y=4660443.0235
T111	X=7558545.3055	Y=4660444.3533
T112	X=7558545.1749	Y=4660445.7020
T113	X=7558545.0485	Y=4660447.0553
T114	X=7558544.9259	Y=4660448.4131
T115	X=7558544.8064	Y=4660449.7757
T116	X=7558544.6904	Y=4660451.1305
T117	X=7558544.5746	Y=4660452.5094
T118	X=7558544.4950	Y=4660453.4712
T119	X=7558544.4568	Y=4660453.9336
T120	X=7558544.4187	Y=4660454.3967
T121	X=7558544.3806	Y=4660454.8603
T122	X=7558544.3425	Y=4660455.3246
T123	X=7558544.3044	Y=4660455.7894
T124	X=7558544.2664	Y=4660456.2547
T125	X=7558544.1900	Y=4660457.1868
T126	X=7558544.1134	Y=4660458.1206
T127	X=7558544.0363	Y=4660459.0560
T128	X=7558543.9586	Y=4660459.9926
T129	X=7558543.8802	Y=4660460.9296
T130	X=7558543.8013	Y=4660461.8668
T131	X=7558543.7217	Y=4660462.8042
T132	X=7558543.6415	Y=4660463.7416
T133	X=7558543.5608	Y=4660464.6790
T134	X=7558543.4796	Y=4660465.6163
T135	X=7558543.3979	Y=4660466.5535
T136	X=7558543.3156	Y=4660467.4904
T137	X=7558543.2329	Y=4660468.4269
T138	X=7558543.1497	Y=4660469.3630
T139	X=7558543.0661	Y=4660470.2987
T140	X=7558542.9821	Y=4660471.2342
T141	X=7558542.8976	Y=4660472.1696
T142	X=7558542.8127	Y=4660473.1051
T143	X=7558542.8127	Y=4660473.1051
T144	X=7558542.6416	Y=4660474.9758
T145	X=7558542.5987	Y=4660475.4425
T146	X=7558542.5559	Y=4660475.9084
T147	X=7558542.5131	Y=4660476.3732
T148	X=7558542.3770	Y=4660477.8535
T149	X=7558542.2330	Y=4660479.4451
T150	X=7558542.1057	Y=4660480.9302
T151	X=7558541.9995	Y=4660482.2506
T152	X=7558541.9018	Y=4660483.5623
T153	X=7558541.8116	Y=4660484.8790
T154	X=7558541.7267	Y=4660486.2224
T155	X=7558541.6475	Y=4660487.5675
T156	X=7558541.5727	Y=4660488.9224
T157	X=7558541.5017	Y=4660490.2787
T158	X=7558541.4336	Y=4660491.6384
T159	X=7558541.3859	Y=4660492.6169
T160	X=7558541.3635	Y=4660493.0802
T161	X=7558541.3411	Y=4660493.5445
T162	X=7558541.3188	Y=4660494.0097
T163	X=7558541.2964	Y=4660494.4759
T164	X=7558541.2739	Y=4660494.9432
T165	X=7558541.2286	Y=4660495.8805
T166	X=7558541.1827	Y=4660496.8206
T167	X=7558541.1361	Y=4660497.7627
T168	X=7558541.1125	Y=4660498.2340
T169	X=7558541.0645	Y=4660499.1768
T170	X=7558541.0402	Y=4660499.6482
T171	X=7558540.9909	Y=4660500.5910
T172	X=7558540.9660	Y=4660501.0623
T173	X=7558540.9155	Y=4660502.0049
T174	X=7558540.8899	Y=4660502.4761
T175	X=7558540.8383	Y=4660503.4183
T176	X=7558540.7859	Y=4660504.3602
T177	X=7558540.7329	Y=4660505.3017
T178	X=7558540.6791	Y=4660506.2427
T179	X=7558540.6248	Y=4660507.1832
T180	X=7558540.5698	Y=4660508.1231
T181	X=7558540.5143	Y=4660509.0623

T182	X=7558540.4582	Y=4660510.0008
T183	X=7558540.4016	Y=4660510.9387
T184	X=7558540.3446	Y=4660511.8759
T185	X=7558540.2873	Y=4660512.8123
T186	X=7558540.2298	Y=4660513.7479
T187	X=7558540.1721	Y=4660514.6824
T188	X=7558540.1432	Y=4660515.1494
T189	X=7558540.1143	Y=4660515.6160
T190	X=7558540.0854	Y=4660516.0824
T191	X=7558540.0565	Y=4660516.5485
T192	X=7558540.0276	Y=4660517.0143
T193	X=7558539.9988	Y=4660517.4797
T194	X=7558539.9700	Y=4660517.9449
T195	X=7558539.9412	Y=4660518.4098
T196	X=7558539.9125	Y=4660518.8743
T197	X=7558539.8839	Y=4660519.3384
T198	X=7558539.8553	Y=4660519.8022
T199	X=7558539.8269	Y=4660520.2656
T200	X=7558539.7986	Y=4660520.7287
T201	X=7558539.7704	Y=4660521.1913
T202	X=7558539.7128	Y=4660522.1422
T203	X=7558539.6308	Y=4660523.5204
T204	X=7558539.5507	Y=4660524.8978
T205	X=7558539.4731	Y=4660526.2711
T206	X=7558539.3983	Y=4660527.6427
T207	X=7558539.3265	Y=4660529.0117
T208	X=7558539.2583	Y=4660530.3779
T209	X=7558539.1941	Y=4660531.7394
T210	X=7558539.1342	Y=4660533.0938
T211	X=7558539.0781	Y=4660534.4556
T212	X=7558539.0259	Y=4660535.8191
T213	X=7558538.9780	Y=4660537.1720
T214	X=7558538.9332	Y=4660538.5407
T215	X=7558538.8913	Y=4660539.9127
T216	X=7558538.8517	Y=4660541.2870
T217	X=7558538.8254	Y=4660542.2414
T218	X=7558538.8128	Y=4660542.7041
T219	X=7558538.8004	Y=4660543.1673
T220	X=7558538.7881	Y=4660543.6310
T221	X=7558538.7758	Y=4660544.0953
T222	X=7558538.7637	Y=4660544.5601
T223	X=7558538.7515	Y=4660545.0254
T224	X=7558538.7394	Y=4660545.4912
T225	X=7558538.7273	Y=4660545.9576
T226	X=7558538.7152	Y=4660546.4245
T227	X=7558538.7030	Y=4660546.8921
T228	X=7558538.6785	Y=4660547.8291
T229	X=7558538.6534	Y=4660548.7687
T230	X=7558538.6277	Y=4660549.7113
T231	X=7558538.6145	Y=4660550.1836
T232	X=7558538.6011	Y=4660550.6559
T233	X=7558538.5874	Y=4660551.1282
T234	X=7558538.5593	Y=4660552.0726
T235	X=7558538.5450	Y=4660552.5445
T236	X=7558538.5157	Y=4660553.4877
T237	X=7558538.4859	Y=4660554.4296
T238	X=7558538.4555	Y=4660555.3699
T239	X=7558538.4248	Y=4660556.3079
T240	X=7558538.3939	Y=4660557.2432
T241	X=7558538.3784	Y=4660557.7099
T242	X=7558538.3630	Y=4660558.1758
T243	X=7558538.3476	Y=4660558.6410
T243	X=7558538.3054	Y=4660559.9223
T244	X=7558538.2569	Y=4660561.4511
T245	X=7558538.2155	Y=4660562.8227
T246	X=7558538.1768	Y=4660564.1923
T247	X=7558538.1421	Y=4660565.5494
T248	X=7558538.1119	Y=4660566.8963
T249	X=7558537.9469	Y=4660575.6422

Испакнатост 0,0057
Центар 7558437.9647,4660573.7560
Радиус 100.0000
почеток на агол 1
крај на агол 2

T250	X=7558537.8786	Y=4660577.9034
T251	X=7558535.1012	Y=4660644.8138
T252	X=7558523.4622	Y=4660645.0723
T253	X=7558522.6645	Y=4660609.1549
T254	X=7558522.6986	Y=4660568.7388
T255	X=7558523.7463	Y=4660533.4040
T256	X=7558526.6958	Y=4660480.9228
T257	X=7558530.1941	Y=4660441.1133
T258	X=7558534.6786	Y=4660401.4797
T259	X=7558539.8045	Y=4660365.9077
T260	X=7558545.6184	Y=4660330.4731
T261	X=7558549.8280	Y=4660306.7346
T262	X=7558558.9496	Y=4660259.8023
T263	X=7558570.5976	Y=4660201.2357
T264	X=7558580.4620	Y=4660146.8831
T265	X=7558585.8061	Y=4660110.9557
T266	X=7558589.9167	Y=4660075.4751
T267	X=7558592.8120	Y=4660035.9213
T268	X=7558593.6226	Y=4659995.9792
T269	X=7558592.4545	Y=4659954.5079
T270	X=7558589.3516	Y=4659917.0153
T271	X=7558584.6924	Y=4659881.3806
T272	X=7558582.0820	Y=4659866.1049
T273	X=7558593.7492	Y=4659864.1111
T274	X=7558605.5810	Y=4659931.4989

Испакнатост 0,0206
Центар 7558507.0876,4659948.7922
Радиус 100.0000
почеток на агол 350
крај на агол 355

T275	X=7558606.6710	Y=4659939.6734
T276	X=7558606.7274	Y=4659940.2898
T277	X=7558606.7884	Y=4659940.9559
T278	X=7558606.8495	Y=4659941.6242
T279	X=7558606.9105	Y=4659942.2947
T280	X=7558606.9713	Y=4659942.9675
T281	X=7558607.0318	Y=4659943.6425
T282	X=7558607.0919	Y=4659944.3195
T283	X=7558607.1514	Y=4659944.9990
T284	X=7558607.2103	Y=4659945.6808
T285	X=7558607.2683	Y=4659946.3650
T286	X=7558607.3253	Y=4659947.0516
T287	X=7558607.3813	Y=4659947.7405
T288	X=7558607.4360	Y=4659948.4316
T289	X=7558607.4893	Y=4659949.1248
T290	X=7558607.5411	Y=4659949.8202
T291	X=7558607.5913	Y=4659950.5177
T292	X=7558607.6396	Y=4659951.2177
T293	X=7558607.6861	Y=4659951.9198
T294	X=7558607.7305	Y=4659952.6236
T295	X=7558607.7727	Y=4659953.3288
T296	X=7558607.8127	Y=4659954.0351
T297	X=7558607.8503	Y=4659954.7422
T298	X=7558607.8855	Y=4659955.4483
T299	X=7558607.9182	Y=4659956.1525
T300	X=7558607.9486	Y=4659956.8546
T301	X=7558607.9769	Y=4659957.5548
T302	X=7558608.0032	Y=4659958.2528
T303	X=7558608.0278	Y=4659958.9488
T304	X=7558608.0507	Y=4659959.6427
T305	X=7558608.0720	Y=4659960.3344
T306	X=7558608.0920	Y=4659961.0241
T307	X=7558608.1106	Y=4659961.7117
T308	X=7558608.1281	Y=4659962.3973
T309	X=7558608.1446	Y=4659963.0808
T310	X=7558608.1601	Y=4659963.7623
T311	X=7558608.1749	Y=4659964.4420
T312	X=7558608.1889	Y=4659965.1193
T313	X=7558608.2025	Y=4659965.7947
T314	X=7558608.2155	Y=4659966.4680
T315	X=7558608.2283	Y=4659967.1393
T316	X=7558608.2409	Y=4659967.8087
T317	X=7558608.2535	Y=4659968.4761
T318	X=7558608.2819	Y=4659969.9784
T319	X=7558608.3200	Y=4659971.8631
T320	X=7558608.3561	Y=4659973.4215
T321	X=7558608.3898	Y=4659974.7101
T322	X=7558608.4275	Y=4659976.0096
T323	X=7558608.4681	Y=4659977.2965
T324	X=7558608.5122	Y=4659978.5999
T325	X=7558608.5484	Y=4659979.6270
T326	X=7558608.5721	Y=4659980.2897
T327	X=7558608.5960	Y=4659980.9541
T328	X=7558608.6202	Y=4659981.6205
T329	X=7558608.6443	Y=4659982.2886
T330	X=7558608.6685	Y=4659982.9586
T331	X=7558608.6925	Y=4659983.6304
T332	X=7558608.7163	Y=4659984.3040
T333	X=7558608.7398	Y=4659984.9794
T334	X=7558608.7628	Y=4659985.6565
T335	X=7558608.7852	Y=4659986.3352
T336	X=7558608.8071	Y=4659987.0158
T337	X=7558608.8281	Y=4659987.6981
T338	X=7558608.8484	Y=4659988.3821
T339	X=7558608.8676	Y=4659989.0678
T340	X=7558608.8858	Y=4659989.7553
T341	X=7558608.9029	Y=4659990.4446
T342	X=7558608.9186	Y=4659991.1357
T343	X=7558608.9330	Y=4659991.8287
T344	X=7558608.9458	Y=4659992.5237
T345	X=7558608.9571	Y=4659993.2207
T346	X=7558608.9666	Y=4659993.9193
T347	X=7558608.9743	Y=4659994.6195
T348	X=7558608.9801	Y=4659995.3208
T349	X=7558608.9839	Y=4659996.0231
T350	X=7558608.9856	Y=4659996.7261
T351	X=7558608.9851	Y=4659997.4289
T352	X=7558608.9826	Y=4659998.1298
T353	X=7558608.9782	Y=4659998.8286
T354	X=7558608.9720	Y=4659999.5253
T355	X=7558608.9642	Y=4660000.2200
T356	X=7558608.9549	Y=4660000.9128
T357	X=7558608.9442	Y=4660001.6036
T358	X=7558608.9322	Y=4660002.2926

T359	X=7558608.9190	Y=4660002.9797
T360	X=7558608.9048	Y=4660003.6651
T361	X=7558608.8897	Y=4660004.3487
T362	X=7558608.8737	Y=4660005.0306
T363	X=7558608.8570	Y=4660005.7109
T364	X=7558608.8396	Y=4660006.3891
T365	X=7558608.8218	Y=4660007.0656
T366	X=7558608.8035	Y=4660007.7403
T367	X=7558608.7849	Y=4660008.4131
T368	X=7558608.7661	Y=4660009.0842
T369	X=7558608.7472	Y=4660009.7535
T370	X=7558608.7283	Y=4660010.4212
T371	X=7558608.6855	Y=4660011.9358
T372	X=7558608.6344	Y=4660013.8166
T373	X=7558608.5952	Y=4660015.3944
T374	X=7558608.5663	Y=4660016.6836
T375	X=7558608.5406	Y=4660017.9847
T376	X=7558608.5193	Y=4660019.2537
T377	X=7558608.5011	Y=4660020.5452
T378	X=7558608.4885	Y=4660021.5768
T379	X=7558608.4808	Y=4660022.2390
T380	X=7558608.4733	Y=4660022.9037
T381	X=7558608.4659	Y=4660023.5708
T382	X=7558608.4585	Y=4660024.2403
T383	X=7558608.4508	Y=4660024.9122
T384	X=7558608.4428	Y=4660025.5865
T385	X=7558608.4344	Y=4660026.2631
T386	X=7558608.4253	Y=4660026.9418
T387	X=7558608.4155	Y=4660027.6231
T388	X=7558608.4048	Y=4660028.3066
T389	X=7558608.3931	Y=4660028.9925
T390	X=7558608.3802	Y=4660029.6806
T391	X=7558608.3660	Y=4660030.3712
T392	X=7558608.3504	Y=4660031.0642
T393	X=7558608.3332	Y=4660031.7596
T394	X=7558608.3142	Y=4660032.4575
T395	X=7558608.2932	Y=4660033.1578
T396	X=7558608.2701	Y=4660033.8607
T397	X=7558608.2446	Y=4660034.5660
T398	X=7558608.2166	Y=4660035.2732
T399	X=7558608.1862	Y=4660035.9813
T400	X=7558608.1535	Y=4660036.6898
T401	X=7558608.1183	Y=4660037.3979
T402	X=7558608.0807	Y=4660038.1049
T403	X=7558608.0409	Y=4660038.8101
T404	X=7558607.9989	Y=4660039.5133
T405	X=7558607.9550	Y=4660040.2141
T406	X=7558607.9093	Y=4660040.9124
T407	X=7558607.8620	Y=4660041.6078
T408	X=7558607.8133	Y=4660042.3003
T409	X=7558607.7632	Y=4660042.9902
T410	X=7558607.7121	Y=4660043.6774
T411	X=7558607.6600	Y=4660044.3620
T412	X=7558607.6071	Y=4660045.0440
T413	X=7558607.5535	Y=4660045.7233
T414	X=7558607.4995	Y=4660046.4001
T415	X=7558607.4451	Y=4660047.0740
T416	X=7558607.3905	Y=4660047.7453
T417	X=7558607.3359	Y=4660048.4138
T418	X=7558607.2814	Y=4660049.0797
T419	X=7558607.1585	Y=4660050.5829
T420	X=7558607.0105	Y=4660052.4307
T421	X=7558606.8891	Y=4660054.0099
T422	X=7558606.7954	Y=4660055.2767
T423	X=7558606.7030	Y=4660056.5762
T424	X=7558606.6132	Y=4660057.8787
T425	X=7558606.5257	Y=4660059.1800
T426	X=7558606.4572	Y=4660060.2140
T427	X=7558606.4136	Y=4660060.8768
T427	X=7558606.3700	Y=4660061.5411
T428	X=7558606.3263	Y=4660062.2070
T429	X=7558606.2826	Y=4660062.8744
T430	X=7558606.2386	Y=4660063.5433
T431	X=7558606.1943	Y=4660064.2137
T432	X=7558606.1497	Y=4660064.8857
T433	X=7558606.1045	Y=4660065.5591
T434	X=7558606.0589	Y=4660066.2341
T435	X=7558606.0125	Y=4660066.9105
T436	X=7558605.9655	Y=4660067.5882
T437	X=7558605.9176	Y=4660068.2676
T438	X=7558605.8688	Y=4660068.9484
T439	X=7558605.8189	Y=4660069.6308
T440	X=7558605.7680	Y=4660070.3145
T441	X=7558605.7159	Y=4660070.9996
T442	X=7558605.6626	Y=4660071.6860
T443	X=7558605.6079	Y=4660072.3736
T444	X=7558605.5518	Y=4660073.0625
T445	X=7558605.4942	Y=4660073.7526
T446	X=7558605.4349	Y=4660074.4438
T447	X=7558605.2559	Y=4660076.4757

Испакнатост -0.1273
Центар 7558635.1401,4660079.1091
Радиус 30.0000
почеток на агол 185
крај на агол 156

T448	X=7558611.2100	Y=4660087.5600
T449	X=7558619.7900	Y=4660103.8300
T450	X=7558650.3700	Y=4660146.8600
T451	X=7558659.4100	Y=4660158.3200
T452	X=7558644.4500	Y=4660236.6600
T453	X=7558635.4900	Y=4660285.6100
T454	X=7558629.0400	Y=4660324.5000

ПРОДАЖЕН ОБЈЕКТ		
	X	Y
T01	7558632.8492	4660236.4996
T02	7558607.8120	4660231.6433
T03	7558613.6402	4660201.5955
T04	7558638.6759	4660206.4595

НАДСТРЕШНИЦА		
	X	Y
T01	7558638.6759	4660206.4595
T02	7558613.6402	4660201.5955
T03	7558616.0528	4660189.1569
T04	7558603.6145	4660186.7443
T05	7558605.8043	4660175.4547
T06	7558643.2798	4660182.7236

МАГАЦИН		
	X	Y
T01	7558619.3172	4660341.5824
T02	7558601.9867	4660338.2393
T03	7558607.9329	4660307.1783
T04	7558625.2681	4660310.4969

ТУШЕВИ СО WC-A		
	X	Y
T01	7558623.2721	4660306.6125
T02	7558613.4580	4660304.6935
T03	7558615.7607	4660292.9165
T04	7558625.5749	4660294.8355



ЛЕГЕНДА

1. ПРОДАЖЕН ОБЈЕКТ
2. НАДСТРЕШНИЦА
3. МАГАЦИН
4. ТУШЕВИ СО WC-А
5. РЕЗЕРВОАР 60m³
   - ЕУРОСУПЕР БС 98 30m³
   - ЕУРОСУПЕР БС 95 30m³
6. РЕЗЕРВОАР 60m³
   - ЕУРОДИЗЕЛ 60m³
7. РЕЗЕРВОАР 60m³
   - ЕКСТРА ЛЕСНО МАСЛО 30m³
   - БИОДИЗЕЛ 30m³
8. РЕЗЕРВОАР ЗА ТНГ 25м³ И ПУМПА
9. БЕТОНСКИ ПОДЗЕМЕН КАНАЛ
10. АВТОМАТ ЗА ТОЧЕЊЕ ГОРИВО
    ЕУРОСУПЕР БС 98 40 l/min
    ЕУРОСУПЕР БС 95 40 l/min
    ЕУРОДИЗЕЛ 40 l/min
    ЕКСТРА ЛЕСНО МАСЛО 80 l/min
11. АВТОМАТ ЗА ТОЧЕЊЕ ГОРИВО
    ЕУРОСУПЕР БС 98 40 l/min
    ЕУРОСУПЕР БС 95 40 l/min
    БИОДИЗЕЛ 40 l/min
    ЕУРОДИЗЕЛ 80 l/min
12. АВТОМАТ ЗА ТОЧЕЊЕ ГОРИВО
    ЕУРОСУПЕР БС 98 40 l/min
    ЕУРОСУПЕР БС 95 40 l/min
    ЕУРОДИЗЕЛ 40 l/min
    ЕУРОДИЗЕЛ 80 l/min
13. АВТОМАТ ЗА ТОЧЕЊЕ ГОРИВО
    ЕУРОСУПЕР БС 98 40 l/min
    ЕУРОСУПЕР БС 95 40 l/min
    ЕУРОДИЗЕЛ 40 l/min
    ЕУРОДИЗЕЛ 40 l/min
    ТНГ
14. СЕПТИЧКА ЈАМА
15. МАСЛОФАЌАЧ
16. КОНТЕЈНЕРИ
17. ТРАФОСТАНИЦА
18. РЕЗЕРВОАР ЗА ПП ЗАШТИТА
19. РЕЗЕРВОАР ЗА САНИТАРНИ ПОТРЕБИ
20. БУНАРСКА ШАХТА
21. ПОПИВАТЕЛНА ЈАМА
22. АВТОМАТ ЗА ВОДА И ВОЗДУХ

а. ЧЕЛИЧНА ОГРАДА
б. АВТОЦИСТЕРНА
в. ПАРКИНГ МЕСТО ЗА АВТОМОБИЛ
г. ПАРКИНГ МЕСТО ЗА ТОВАРНИ ВОЗИЛА
д. ПАРКИНГ МЕСТО ЗА АВТОБУС
ѓ. ПП ХИДРАНТ
е. ШАХТА ЗА АТМОСФЕРСКА КАНАЛИЗАЦИЈА
ж. ШАХТА ЗА ФЕКАЛНА КАНАЛИЗАЦИЈА
з. УЛИЧЕН СЛИВНИК
ѕ. СЛИВНИК (РАБНИК)
и. СЛИВНА РЕШЕТКА
ј. ТОТЕМ
к. ЈАРБОЛИ
л. ПОЛНАЧ ЗА ЕЛЕКТРИЧНИ ВОЗИЛА
љ. ПРОСТОР ЗА ТЕРАСА НА КАФЕТЕРИЈА

БИЛАНСНИ ПОКАЗАТЕЛИ	
ПОВРШИНА НА ПРОЕКТЕН ОПФАТ	26793.82м² (2.68ха)
ПОВРШИНА ПОД ГРАДЕЖНА ПАРЦЕЛА	12884.83м² (1.29ха)
МАКСИМАЛНА ПОВРШИНА ЗА ГРАДЕЊЕ	1458.92 (0.15ха) (2221.16 со натстрешници (0.22ха))
РАЗВИЕНА ПОВРШИНА ЗА ГРАДЕЊЕ	1458.92 (0.15ха) (2221.16 со натстрешници (0.22ха))
БРОЈ НА ГРАДЕЖНИ ПАРЦЕЛИ	1
ОСНОВНА КЛАСА НА НАМЕНА	Е2.1 - Згради и комплекси на патниот сообраќај: бензински пумпи

ТАБЕЛА СО НУМЕРИЧКИ ПОКАЗАТЕЛИ НА УРБАНИСТИЧКИТЕ ПАРАМЕТРИ ЗА ПРОЕКТНИОТ ОПФАТ

Бр. на градежна парцела	Број на градби (планирани)	Група на класа на намена	Основна класа на намена	Поединечна намена	Компатибилни класи на намена во однос на основната класа на намена	Површина на градежна парцела м²	Максимална површ. за изградба во утврдениот простор за градење м²	Вкупна изградена површина на сите катови м²	Максимална висина на хоризонтален венец на кров	Катност	Процент на изграденост %	Коефициент на искористеност (К)	Паркирање
ГП 1	3	п	Е2.1	Згради и комплек

КООРДИНАТИ НА ПЛАНСКИ ОПФАТ:		
	X	Y
T1	X=7558621.5200	Y=4660352.1000
T2	X=7558613.8800	Y=4660349.8800
T3	X=7558589.9800	Y=4660339.5900
T4	X=7558587.5500	Y=4660349.2500
T5	X=7558584.3100	Y=4660362.2400
T6	X=7558567.4200	Y=4660353.3700
T7	X=7558569.3120	Y=4660341.3503
T8	X=7558561.9944	Y=4660350.3591
Испакнатост	-0.1328	
Центар	7558585.2804,4660369.2737	
Радиус	30.0000	
почеток на агол	219	
крај на агол	189	
T9	X=7558555.6363	Y=4660364.6661
T10	X=7558555.0903	Y=4660368.1790
T11	X=7558555.0189	Y=4660368.6388
T12	X=7558554.9475	Y=4660369.0987
T13	X=7558554.8762	Y=4660369.5586
T14	X=7558554.8050	Y=4660370.0185
T15	X=7558554.7338	Y=4660370.4784
T16	X=7558554.6626	Y=4660370.9383
T17	X=7558554.5916	Y=4660371.3982
T18	X=7558554.5206	Y=4660371.8580
T19	X=7558554.4496	Y=4660372.3179
T20	X=7558554.3787	Y=4660372.7778
T21	X=7558554.3079	Y=4660373.2376
T22	X=7558554.2372	Y=4660373.6975
T23	X=7558554.1665	Y=4660374.1573
T24	X=7558554.0959	Y=4660374.6171
T25	X=7558554.0253	Y=4660375.0768
T26	X=7558553.9548	Y=4660375.5366
T27	X=7558553.8844	Y=4660375.9963
T28	X=7558553.8141	Y=4660376.4559
T29	X=7558553.7438	Y=4660376.9155
T30	X=7558553.6736	Y=4660377.3751
T31	X=7558553.6034	Y=4660377.8347
T32	X=7558553.5334	Y=4660378.2941
T33	X=7558553.4634	Y=4660378.7535
T34	X=7558553.3935	Y=4660379.2127
T35	X=7558553.3237	Y=4660379.6719
T36	X=7558553.2540	Y=4660380.1310
T37	X=7558553.1845	Y=4660380.5900
T38	X=7558553.1150	Y=4660381.0489
T39	X=7558553.0457	Y=4660381.5077
T40	X=7558552.9765	Y=4660381.9664
T41	X=7558552.9074	Y=4660382.4250
T42	X=7558552.8384	Y=4660382.8835
T43	X=7558552.7697	Y=4660383.3418
T44	X=7558552.7010	Y=4660383.8001
T45	X=7558552.6325	Y=4660384.2583
T46	X=7558552.4942	Y=4660385.1857
T47	X=7558552.2911	Y=4660386.5576
T48	X=7558552.0896	Y=4660387.9285
T49	X=7558551.8901	Y=4660389.2984
T50	X=7558551.6927	Y=4660390.6672
T51	X=7558551.4976	Y=4660392.0347
T52	X=7558551.3049	Y=4660393.4009
T53	X=7558551.1149	Y=4660394.7645
T54	X=7558550.9279	Y=4660396.1255
T55	X=7558550.7432	Y=4660397.4894
T56	X=7558550.5613	Y=4660398.8531
T57	X=7558550.3821	Y=4660400.2170
T58	X=7558550.2056	Y=4660401.5812
T59	X=7558550.0327	Y=4660402.9405
T60	X=7558549.8623	Y=4660404.3025
T61	X=7558549.6939	Y=4660405.6701
T62	X=7558549.5277	Y=4660407.0395
T63	X=7558549.3635	Y=4660408.4105
T64	X=7558549.2011	Y=4660409.7833
T65	X=7558549.0397	Y=4660411.1634
T66	X=7558548.8807	Y=4660412.5357
T67	X=7558548.7735	Y=4660413.4696
T68	X=7558548.7208	Y=4660413.9297
T69	X=7558548.6683	Y=4660414.3901
T70	X=7558548.6158	Y=4660414.8507
T71	X=7558548.5634	Y=4660415.3114
T72	X=7558548.5112	Y=4660415.7724
T73	X=7558548.4590	Y=4660416.2336
T74	X=7558548.4069	Y=4660416.6950
T75	X=7558548.3548	Y=4660417.1566
T76	X=7558548.3029	Y=4660417.6184
T77	X=7558548.2509	Y=4660418.0804
T78	X=7558548.1991	Y=4660418.5426
T79	X=7558548.1472	Y=4660419.0050
T80	X=7558548.0955	Y=4660419.4676
T81	X=7558548.0437	Y=4660419.9303
T82	X=7558547.9919	Y=4660420.3933
T83	X=7558547.9402	Y=4660420.8564
T84	X=7558547.8885	Y=4660421.3198
T85	X=7558547.8368	Y=4660421.7833
T86	X=7558547.7851	Y=4660422.2470
T87	X=7558547.7333	Y=4660422.7108
T88	X=7558547.6816	Y=4660423.1749
T89	X=7558547.6298	Y=4660423.6391
T90	X=7558547.5780	Y=4660424.1035
T91	X=7558547.5261	Y=4660424.5681
T92	X=7558547.4742	Y=4660425.0329
T93	X=7558547.4222	Y=4660425.4979
T94	X=7558547.3701	Y=4660425.9631
T95	X=7558547.2658	Y=4660426.8941
T96	X=7558547.1610	Y=4660427.8259
T97	X=7558547.0559	Y=4660428.7586
T98	X=7558546.9502	Y=4660429.6921
T99	X=7558546.8440	Y=4660430.6264
T100	X=7558546.7373	Y=4660431.5609
T101	X=7558546.6300	Y=4660432.4954
T102	X=7558546.5223	Y=4660433.4295
T103	X=7558546.4142	Y=4660434.3628
T104	X=7558546.3059	Y=4660435.2932
T105	X=7558546.2519	Y=4660435.7567
T106	X=7558546.0937	Y=4660437.1150
T107	X=7558545.8956	Y=4660438.8335
T108	X=7558545.7264	Y=4660440.3427
T109	X=7558545.5799	Y=4660441.6884
T110	X=7558545.4396	Y=4660443.0235
T111	X=7558545.3055	Y=4660444.3533
T112	X=7558545.1749	Y=4660445.7020
T113	X=7558545.0485	Y=4660447.0553
T114	X=7558544.9259	Y=4660448.4131
T115	X=7558544.8064	Y=4660449.7757
T116	X=7558544.6904	Y=4660451.1305
T117	X=7558544.5746	Y=4660452.5094
T118	X=7558544.4950	Y=4660453.4712
T119	X=7558544.4568	Y=4660453.9336
T120	X=7558544.4187	Y=4660454.3967
T121	X=7558544.3806	Y=4660454.8603
T122	X=7558544.3425	Y=4660455.3246
T123	X=7558544.3044	Y=4660455.7894
T124	X=7558544.2664	Y=4660456.2547
T125	X=7558544.1900	Y=4660457.1868
T126	X=7558544.1134	Y=4660458.1206
T127	X=7558544.0363	Y=4660459.0560
T128	X=7558543.9586	Y=4660459.9926
T129	X=7558543.8802	Y=4660460.9296
T130	X=7558543.8013	Y=4660461.8668
T131	X=7558543.7217	Y=4660462.8042
T132	X=7558543.6415	Y=4660463.7416
T133	X=7558543.5608	Y=4660464.6790
T134	X=7558543.4796	Y=4660465.6163
T135	X=7558543.3979	Y=4660466.5535
T136	X=7558543.3156	Y=4660467.4904
T137	X=7558543.2329	Y=4660468.4269
T138	X=7558543.1497	Y=4660469.3630
T139	X=7558543.0661	Y=4660470.2987
T140	X=7558542.9821	Y=4660471.2342
T141	X=7558542.8976	Y=4660472.1696
T142	X=7558542.8127	Y=4660473.1051
T143	X=7558542.8127	Y=4660473.1051
T144	X=7558542.6416	Y=4660474.9758
T145	X=7558542.5987	Y=4660475.4425
T146	X=7558542.5559	Y=4660475.9084
T147	X=7558542.5131	Y=4660476.3732
T148	X=7558542.3770	Y=4660477.8535
T149	X=7558542.2330	Y=4660479.4451
T150	X=7558542.1057	Y=4660480.9302
T151	X=7558541.9995	Y=4660482.2506
T152	X=7558541.9018	Y=4660483.5623
T153	X=7558541.8116	Y=4660484.8790
T154	X=7558541.7267	Y=4660486.2224
T155	X=7558541.6475	Y=4660487.5675
T156	X=7558541.5727	Y=4660488.9224
T157	X=7558541.5017	Y=4660490.2787
T158	X=7558541.4336	Y=4660491.6384
T159	X=7558541.3859	Y=4660492.6169
T160	X=7558541.3635	Y=4660493.0802
T161	X=7558541.3411	Y=4660493.5445
T162	X=7558541.3188	Y=4660494.0097
T163	X=7558541.2964	Y=4660494.4759
T164	X=7558541.2739	Y=4660494.9432
T165	X=7558541.2286	Y=4660495.8805
T166	X=7558541.1827	Y=4660496.8206
T167	X=7558541.1361	Y=4660497.7627
T168	X=7558541.1125	Y=4660498.2340
T169	X=7558541.0645	Y=4660499.1768
T170	X=7558541.0402	Y=4660499.6482
T171	X=7558540.9909	Y=4660500.5910
T172	X=7558540.9660	Y=4660501.0623
T173	X=7558540.9155	Y=4660502.0049
T174	X=7558540.8899	Y=4660502.4761
T175	X=7558540.8383	Y=4660503.4183
T176	X=7558540.7859	Y=4660504.3602
T177	X=7558540.7329	Y=4660505.3017
T178	X=7558540.6791	Y=4660506.2427
T179	X=7558540.6248	Y=4660507.1832
T180	X=7558540.5698	Y=4660508.1231
T181	X=7558540.5143	Y=4660509.0623

T182	X=7558540.4582	Y=4660510.0008
T183	X=7558540.4016	Y=4660510.9387
T184	X=7558540.3446	Y=4660511.8759
T185	X=7558540.2873	Y=4660512.8123
T186	X=7558540.2298	Y=4660513.7479
T187	X=7558540.1721	Y=4660514.6824
T188	X=7558540.1432	Y=4660515.1494
T189	X=7558540.1143	Y=4660515.6160
T190	X=7558540.0854	Y=4660516.0824
T191	X=7558540.0565	Y=4660516.5485
T192	X=7558540.0276	Y=4660517.0143
T193	X=7558539.9988	Y=4660517.4797
T194	X=7558539.9700	Y=4660517.9449
T195	X=7558539.9412	Y=4660518.4098
T196	X=7558539.9125	Y=4660518.8743
T197	X=7558539.8839	Y=4660519.3384
T198	X=7558539.8553	Y=4660519.8022
T199	X=7558539.8269	Y=4660520.2656
T200	X=7558539.7986	Y=4660520.7287
T201	X=7558539.7704	Y=4660521.1913
T202	X=7558539.7128	Y=4660522.1422
T203	X=7558539.6308	Y=4660523.5204
T204	X=7558539.5507	Y=4660524.8978
T205	X=7558539.4731	Y=4660526.2711
T206	X=7558539.3983	Y=4660527.6427
T207	X=7558539.3265	Y=4660529.0117
T208	X=7558539.2583	Y=4660530.3779
T209	X=7558539.1941	Y=4660531.7394
T210	X=7558539.1342	Y=4660533.0938
T211	X=7558539.0781	Y=4660534.4556
T212	X=7558539.0259	Y=4660535.8191
T213	X=7558538.9780	Y=4660537.1720
T214	X=7558538.9332	Y=4660538.5407
T215	X=7558538.8913	Y=4660539.9127
T216	X=7558538.8517	Y=4660541.2870
T217	X=7558538.8254	Y=4660542.2414
T218	X=7558538.8128	Y=4660542.7041
T219	X=7558538.8004	Y=4660543.1673
T220	X=7558538.7881	Y=4660543.6310
T221	X=7558538.7758	Y=4660544.0953
T222	X=7558538.7637	Y=4660544.5601
T223	X=7558538.7515	Y=4660545.0254
T224	X=7558538.7394	Y=4660545.4912
T225	X=7558538.7273	Y=4660545.9576
T226	X=7558538.7152	Y=4660546.4245
T227	X=7558538.7030	Y=4660546.8921
T228	X=7558538.6785	Y=4660547.8291
T229	X=7558538.6534	Y=4660548.7687
T230	X=7558538.6277	Y=4660549.7113
T231	X=7558538.6145	Y=4660550.1836
T232	X=7558538.6011	Y=4660550.6559
T233	X=7558538.5874	Y=4660551.1282
T234	X=7558538.5593	Y=4660552.0726
T235	X=7558538.5450	Y=4660552.5445
T236	X=7558538.5157	Y=4660553.4877
T237	X=7558538.4859	Y=4660554.4296
T238	X=7558538.4555	Y=4660555.3699
T239	X=7558538.4248	Y=4660556.3079
T240	X=7558538.3939	Y=4660557.2432
T241	X=7558538.3784	Y=4660557.7099
T242	X=7558538.3630	Y=4660558.1758
T243	X=7558538.3476	Y=4660558.6410
T243	X=7558538.3054	Y=4660559.9223
T244	X=7558538.2569	Y=4660561.4511
T245	X=7558538.2155	Y=4660562.8227
T246	X=7558538.1768	Y=4660564.1923
T247	X=7558538.1421	Y=4660565.5494
T248	X=7558538.1119	Y=4660566.8963
T249	X=7558537.9469	Y=4660575.6422
Испакнатост	0,0057	
Центар	7558437.9647,4660573.7560	
Радиус	100.0000	
почеток на агол	1	
крај на агол	2	
T250	X=7558537.8786	Y=4660577.9034
T251	X=7558535.1012	Y=4660644.8138
T252	X=7558523.4622	Y=4660645.0723
T253	X=7558522.6645	Y=4660609.1549
T254	X=7558522.6986	Y=4660568.7388
T255	X=7558523.7463	Y=4660533.4040
T256	X=7558526.6958	Y=4660480.9228
T257	X=7558530.1941	Y=4660441.1133
T258	X=7558534.6786	Y=4660401.4797
T259	X=7558539.8045	Y=4660365.9077
T260	X=7558545.6184	Y=4660330.4731
T261	X=7558549.8280	Y=4660306.7346
T262	X=7558558.9496	Y=4660259.8023
T263	X=7558570.5976	Y=4660201.2357
T264	X=7558580.4620	Y=4660146.8831
T265	X=7558585.8061	Y=4660110.9557
T266	X=7558589.9167	Y=4660075.4751
T267	X=7558592.8120	Y=4660035.9213
T268	X=7558593.6226	Y=4659995.9792
T269	X=7558592.4545	Y=4659954.5079
T270	X=7558589.3516	Y=4659917.0153
T271	X=7558584.6924	Y=4659881.3806
T272	X=7558582.0820	Y=4659866.1049
T273	X=7558593.7492	Y=4659864.1111
T274	X=7558605.5810	Y=4659931.4989
Испакнатост	0,0206	
Центар	7558507.0876,4659948.7922	
Радиус	100.0000	
почеток на агол	350	
крај на агол	355	
T275	X=7558606.6710	Y=4659939.6734
T276	X=7558606.7274	Y=4659940.2898
T277	X=7558606.7884	Y=4659940.9559
T278	X=7558606.8495	Y=4659941.6242
T279	X=7558606.9105	Y=4659942.2947
T280	X=7558606.9713	Y=4659942.9675
T281	X=7558607.0318	Y=4659943.6425
T282	X=7558607.0919	Y=4659944.3195
T283	X=7558607.1514	Y=4659944.9990
T284	X=7558607.2103	Y=4659945.6808
T285	X=7558607.2683	Y=4659946.3650
T286	X=7558607.3253	Y=4659947.0516
T287	X=7558607.3813	Y=4659947.7405
T288	X=7558607.4360	Y=4659948.4316
T289	X=7558607.4893	Y=4659949.1248
T290	X=7558607.5411	Y=4659949.8202
T291	X=7558607.5913	Y=4659950.5177
T292	X=7558607.6396	Y=4659951.2177
T293	X=7558607.6861	Y=4659951.9198
T294	X=7558607.7305	Y=4659952.6236
T295	X=7558607.7727	Y=4659953.3288
T296	X=7558607.8127	Y=4659954.0351
T297	X=7558607.8503	Y=4659954.7422
T298	X=7558607.8855	Y=4659955.4483
T299	X=7558607.9182	Y=4659956.1525
T300	X=7558607.9486	Y=4659956.8546
T301	X=7558607.9769	Y=4659957.5548
T302	X=7558608.0032	Y=4659958.2528
T303	X=7558608.0278	Y=4659958.9488
T304	X=7558608.0507	Y=4659959.6427
T305	X=7558608.0720	Y=4659960.3344
T306	X=7558608.0920	Y=4659961.0241
T307	X=7558608.1106	Y=4659961.7117
T308	X=7558608.1281	Y=4659962.3973
T309	X=7558608.1446	Y=4659963.0808
T310	X=7558608.1601	Y=4659963.7623
T311	X=7558608.1749	Y=4659964.4420
T312	X=7558608.1889	Y=4659965.1193
T313	X=7558608.2025	Y=4659965.7947
T314	X=7558608.2155	Y=4659966.4680
T315	X=7558608.2283	Y=4659967.1393
T316	X=7558608.2409	Y=4659967.8087
T317	X=7558608.2535	Y=4659968.4761
T318	X=7558608.2819	Y=4659969.9784
T319	X=7558608.3200	Y=4659971.8631
T320	X=7558608.3561	Y=4659973.4215
T321	X=7558608.3898	Y=4659974.7101
T322	X=7558608.4275	Y=4659976.0096
T323	X=7558608.4681	Y=4659977.2965
T324	X=7558608.5122	Y=4659978.5999
T325	X=7558608.5484	Y=4659979.6270
T326	X=7558608.5721	Y=4659980.2897
T327	X=7558608.5960	Y=4659980.9541
T328	X=7558608.6202	Y=4659981.6205
T329	X=7558608.6443	Y=4659982.2886
T330	X=7558608.6685	Y=4659982.9586
T331	X=7558608.6925	Y=4659983.6304
T332	X=7558608.7163	Y=4659984.3040
T333	X=7558608.7398	Y=4659984.9794
T334	X=7558608.7628	Y=4659985.6565
T335	X=7558608.7852	Y=4659986.3352
T336	X=7558608.8071	Y=4659987.0158
T337	X=7558608.8281	Y=4659987.6981
T338	X=7558608.8484	Y=4659988.3821
T339	X=7558608.8676	Y=4659989.0678
T340	X=7558608.8858	Y=4659989.7553
T341	X=7558608.9029	Y=4659990.4446
T342	X=7558608.9186	Y=4659991.1357
T343	X=7558608.9330	Y=4659991.8287
T344	X=7558608.9458	Y=4659992.5237
T345	X=7558608.9571	Y=4659993.2207
T346	X=7558608.9666	Y=4659993.9193
T347	X=7558608.9743	Y=4659994.6195
T348	X=7558608.9801	Y=4659995.3208
T349	X=7558608.9839	Y=4659996.0231
T350	X=7558608.9856	Y=4659996.7261
T351	X=7558608.9851	Y=4659997.4289
T352	X=7558608.9826	Y=4659998.1298
T353	X=7558608.9782	Y=4659998.8286
T354	X=7558608.9720	Y=4659999.5253
T355	X=7558608.9642	Y=4660000.2200
T356	X=7558608.9549	Y=4660000.9128
T357	X=7558608.9442	Y=4660001.6036
T358	X=7558608.9322	Y=4660002.2926

T359	X=7558608.9190	Y=4660002.9797
T360	X=7558608.9048	Y=4660003.6651
T361	X=7558608.8897	Y=4660004.3487
T362	X=7558608.8737	Y=4660005.0306
T363	X=7558608.8570	Y=4660005.7109
T364	X=7558608.8396	Y=4660006.3891
T365	X=7558608.8218	Y=4660007.0656
T366	X=7558608.8035	Y=4660007.7403
T367	X=7558608.7849	Y=4660008.4131
T368	X=7558608.7661	Y=4660009.0842
T369	X=7558608.7472	Y=4660009.7535
T370	X=7558608.7283	Y=4660010.4212
T371	X=7558608.6855	Y=4660011.9358
T372	X=7558608.6344	Y=4660013.8166
T373	X=7558608.5952	Y=4660015.3944
T374	X=7558608.5663	Y=4660016.6836
T375	X=7558608.5406	Y=4660017.9847
T376	X=7558608.5193	Y=4660019.2537
T377	X=7558608.5011	Y=4660020.5452
T378	X=7558608.4885	Y=4660021.5768
T379	X=7558608.4808	Y=4660022.2390
T380	X=7558608.4733	Y=4660022.9037
T381	X=7558608.4659	Y=4660023.5708
T382	X=7558608.4585	Y=4660024.2403
T383	X=7558608.4508	Y=4660024.9122
T384	X=7558608.4428	Y=4660025.5865
T385	X=7558608.4344	Y=4660026.2631
T386	X=7558608.4253	Y=4660026.9418
T387	X=7558608.4155	Y=4660027.6231
T388	X=7558608.4048	Y=4660028.3066
T389	X=7558608.3931	Y=4660028.9925
T390	X=7558608.3802	Y=4660029.6806
T391	X=7558608.3660	Y=4660030.3712
T392	X=7558608.3504	Y=4660031.0642
T393	X=7558608.3332	Y=4660031.7596
T394	X=7558608.3142	Y=4660032.4575
T395	X=7558608.2932	Y=4660033.1578
T396	X=7558608.2701	Y=4660033.8607
T397	X=7558608.2446	Y=4660034.5660
T398	X=7558608.2166	Y=4660035.2732
T399	X=7558608.1862	Y=4660035.9813
T400	X=7558608.1535	Y=4660036.6898
T401	X=7558608.1183	Y=4660037.3979
T402	X=7558608.0807	Y=4660038.1049
T403	X=7558608.0409	Y=4660038.8101
T404	X=7558607.9989	Y=4660039.5133
T405	X=7558607.9550	Y=4660040.2141
T406	X=7558607.9093	Y=4660040.9124
T407	X=7558607.8620	Y=4660041.6078
T408	X=7558607.8133	Y=4660042.3003
T409	X=7558607.7632	Y=4660042.9902
T410	X=7558607.7121	Y=4660043.6774
T411	X=7558607.6600	Y=4660044.3620
T412	X=7558607.6071	Y=4660045.0440
T413	X=7558607.5535	Y=4660045.7233
T414	X=7558607.4995	Y=4660046.4001
T415	X=7558607.4451	Y=4660047.0740
T416	X=7558607.3905	Y=4660047.7453
T417	X=7558607.3359	Y=4660048.4138
T418	X=7558607.2814	Y=4660049.0797
T419	X=7558607.1585	Y=4660050.5829
T420	X=7558607.0105	Y=4660052.4307
T421	X=7558606.8891	Y=4660054.0099
T422	X=7558606.7954	Y=4660055.2767
T423	X=7558606.7030	Y=4660056.5762
T424	X=7558606.6132	Y=4660057.8787
T425	X=7558606.5257	Y=4660059.1800
T426	X=7558606.4572	Y=4660060.2140
T427	X=7558606.4136	Y=4660060.8768
T427	X=7558606.3700	Y=4660061.5411
T428	X=7558606.3263	Y=4660062.2070
T429	X=7558606.2826	Y=4660062.8744
T430	X=7558606.2386	Y=4660063.5433
T431	X=7558606.1943	Y=4660064.2137
T432	X=7558606.1497	Y=4660064.8857
T433	X=7558606.1045	Y=4660065.5591
T434	X=7558606.0589	Y=4660066.2341
T435	X=7558606.0125	Y=4660066.9105
T436	X=7558605.9655	Y=4660067.5882
T437	X=7558605.9176	Y=4660068.2676
T438	X=7558605.8688	Y=4660068.9484
T439	X=7558605.8189	Y=4660069.6308
T440	X=7558605.7680	Y=4660070.3145
T441	X=7558605.7159	Y=4660070.9996
T442	X=7558605.6626	Y=4660071.6860
T443	X=7558605.6079	Y=4660072.3736
T444	X=7558605.5518	Y=4660073.0625
T445	X=7558605.4942	Y=4660073.7526
T446	X=7558605.4349	Y=4660074.4438
T447	X=7558605.2559	Y=4660076.4757
Испакнатост	-0.1273	
Центар	7558635.1401,4660079.1091	
Радиус	30.0000	
почеток на агол	185	
крај на агол	156	
T448	X=7558611.2100	Y=4660087.5600
T449	X=7558619.7900	Y=4660103.8300
T450	X=7558650.3700	Y=4660146.8600
T451	X=7558659.4100	Y=4660158.3200
T452	X=7558644.4500	Y=4660236.6600
T453	X=7558635.4900	Y=4660285.6100
T454	X=7558629.0400	Y=4660324.5000

ЛЕГЕНДА

1. ПРОДАЖЕН ОБЈЕКТ
2. НАДСТРЕШНИЦА
3. МАГАЦИН
4. ТУШЕВИ СО WC-А

5. РЕЗЕРВОАР 60m³
   - ЕУРОСУПЕР БС 98 30m³
   - ЕУРОСУПЕР БС 95 30m³
6. РЕЗЕРВОАР 60m³
   - ЕУРОДИЗЕЛ 60m³
7. РЕЗЕРВОАР 60m³
   - ЕКСТРА ЛЕСНО МАСЛО 30m³
   - БИОДИЗЕЛ 30m³
8. РЕЗЕРВОАР ЗА ТНГ 25m³ И ПУМПА
9. БЕТОНСКИ ПОДЗЕМЕН КАНАЛ
10. АВТОМАТ ЗА ТОЧЕЊЕ ГОРИВО
    ЕУРОСУПЕР БС 98 40 l/min
    ЕУРОСУПЕР БС 95 40 l/min
    ЕУРОДИЗЕЛ 40 l/min
    ЕКСТРА ЛЕСНО МАСЛО 80 l/min
11. АВТОМАТ ЗА ТОЧЕЊЕ ГОРИВО
    ЕУРОСУПЕР БС 98 40 l/min
    ЕУРОСУПЕР БС 95 40 l/min
    БИОДИЗЕЛ 40 l/min
    ЕУРОДИЗЕЛ 80 l/min
12. АВТОМАТ ЗА ТОЧЕЊЕ ГОРИВО
    ЕУРОСУПЕР БС 98 40 l/min
    ЕУРОСУПЕР БС 95 40 l/min
    ЕУРОДИЗЕЛ 40 l/min
    ЕУРОДИЗЕЛ 40 l/min
13. АВТОМАТ ЗА ТОЧЕЊЕ ГОРИВО
    ЕУРОСУПЕР БС 98 40 l/min
    ЕУРОСУПЕР БС 95 40 l/min
    ЕУРОДИЗЕЛ 40 l/min
    ЕУРОДИЗЕЛ 40 l/min
    ТНГ
14. СЕПТИЧКА ЈАМА
15. МАСЛОФАЌАЧ
16. КОНТЕЈНЕРИ
17. ТРАФОСТАНИЦА
18. РЕЗЕРВОАР ЗА ПП ЗАШТИТА
19. РЕЗЕРВОАР ЗА САНИТАРНИ ПОТРЕБИ
20. БУНАРСКА ШАХТА
21. ПОПИВАТЕЛНА ЈАМА
22. АВТОМАТ ЗА ВОДА И ВОЗДУХ

а. ЧЕЛИЧНА ОГРАДА
б. АВТОЦИСТЕРНА
в. ПАРКИНГ МЕСТО ЗА АВТОМОБИЛ
г. ПАРКИНГ МЕСТО ЗА ТОВАРНИ ВОЗИЛА
д. ПАРКИНГ МЕСТО ЗА АВТОБУС
ѓ. ПП ХИДРАНТ
е. ШАХТА ЗА АТМОСФЕРСКА КАНАЛИЗАЦИЈА
ж. ШАХТА ЗА ФЕКАЛНА КАНАЛИЗАЦИЈА
з. УЛИЧЕН СЛИВНИК
ѕ. СЛИВНИК (РАБНИК)
и. СЛИВНА РЕШЕТКА
ј. ТОТЕМ
к. ЈАРБОЛИ
л. ПОЛНАЧ ЗА ЕЛЕКТРИЧНИ ВОЗИЛА
љ. ПРОСТОР ЗА ТЕРАСА НА КАФЕТЕРИЈА


3597
3599/2
3599/1
3600
3598
3601
3602
3603
3605/2
3605/1
3606
3604
3607/2
3607/1
3608
3610
3619/2
3619/1
3618
3620/1
3620/2
3625/3
3624/3
3625/2
3624/2
3616
3626
3627/2
3622
3623
3624/1
3621/1
3633
3632
3631
3635
3641
3642
3639/2
3639/1
3640/2
3640/1
3634
3910/1
4024
4025
4026
4020/2
4020/1
4019/2
4019/1
4015/2
4015/1
4013/2
4013/1
4012/1
4010
4011
4014
4016
4023
4021/1
4021
4027/1
4027
4022
4022/1
4018
4017
4017/1
4017/2
4018/1
4018/2
3607/1
3607/2
3619/1
3619/2
3620/1
3620/2
3624/3
3625/2
3624/2
3625/3
3624/1
3621/1
3622
3623
3627/2
3626
3616
3618
3610
3608
3604
3603
3602
3601
3600
3599/1
3599/2
3597
3598
2402/2
2402/1
2400/1
2401
2400
2403
2404
2405
2406
2407
2408
2409
2410
2411
2412
2413
2414
2415
2416
2417
2418
2419
2420
2421
2422
2423
2424
2425
2426
2427
2428
2429
2430
2431
2432
2433
2434
2435
2436
2437
2438
2439
2440
2441
2442
2443
2444
2445
2446
2447
2448
2449
2450
2451
2452
2453
2454
2455
2456
2457
2458
2459
2460
2461
2462
2463
2464
2465
2466
2467
2468
2469
2470
2471
2472
2473
2474
2475
2476
2477
2478
2479
2480
2481
2482
2483
2484
2485
2486
2487
2488
2489
2490
2491
2492
2493
2494
2495
2496
2497
2498
2499
2500
2501
2502
2503
2504
2505
2506
2507
2508
2509
2510
2511
2512
2513
2514
2515
2516
2517
2518
2519
2520
2521
2522
2523
2524
2525
2526
2527
2528
2529
2530
2531
2532
2533
2534
2535
2536
2537
2538
2539
2540
2541
2542
2543
2544
2545
2546
2547
2548
2549
2550
2551
2552
2553
2554
2555
2556
2557
2558
2559
2560
2561
2562
2563
2564
2565
2566
2567
2568
2569
2570
2571
2572
2573
2574
2575
2576
2577
2578
2579
2580
2581
2582
2583
2584
2585
2586
2587
2588
2589
2590
2591
2592
2593
2594
2595
2596
2597
2598
2599
2600
2601
2602
2603
2604
2605
2606
2607
2608
2609
2610
2611
2612
2613
2614
2615
2616
2617
2618
2619
2620
2621
2622
2623
2624
2625
2626
2627
2628
2629
2630
2631
2632
2633
2634
2635
2636
2637
2638
2639
2640
2641
2642
2643
2644
2645
2646
2647
2648
2649
2650
2651
2652
2653
2654
2655
2656
2657
2658
2659
2660
2661
2662
2663
2664
2665
2666
2667
2668
2669
2670
2671
2672
2673
2674
2675
2676
2677
2678
2679
2680
2681
2682
2683
2684
2685
2686
2687
2688
2689
2690
2691
2692
2693
2694
2695
2696
2697
2698
2699
2700
2701
2702
2703
2704
2705
2706
2707
2708
2709
2710
2711
2712
2713
2714
2715
2716
2717
2718
2719
2720
2721
2722
2723
2724
2725
2726
2727
2728
2729
2730
2731
2732
2733
2734
2735
2736
2737
2738
2739
2740
2741
2742
2743
2744
2745
2746
2747
2748
2749
2750
2751
2752
2753
2754
2755
2756
2757
2758
2759
2760
2761
2762
2763
2764
2765
2766
2767
2768
2769
2770
2771
2772
2773
2774
2775
2776
2777
2778
2779
2780
2781
2782
2783
2784
2785
2786
2787
2788
2789
2790
2791
2792
2793
2794
2795
2796
2797
2798
2799
2800
2801
2802
2803
2804
2805
2806
2807
2808
2809
2810
2811
2812
2813
2814
2815
2816
2817
2818
2819
2820
2821
2822
2823
2824
2825
2826
2827
2828
2829
2830
2831

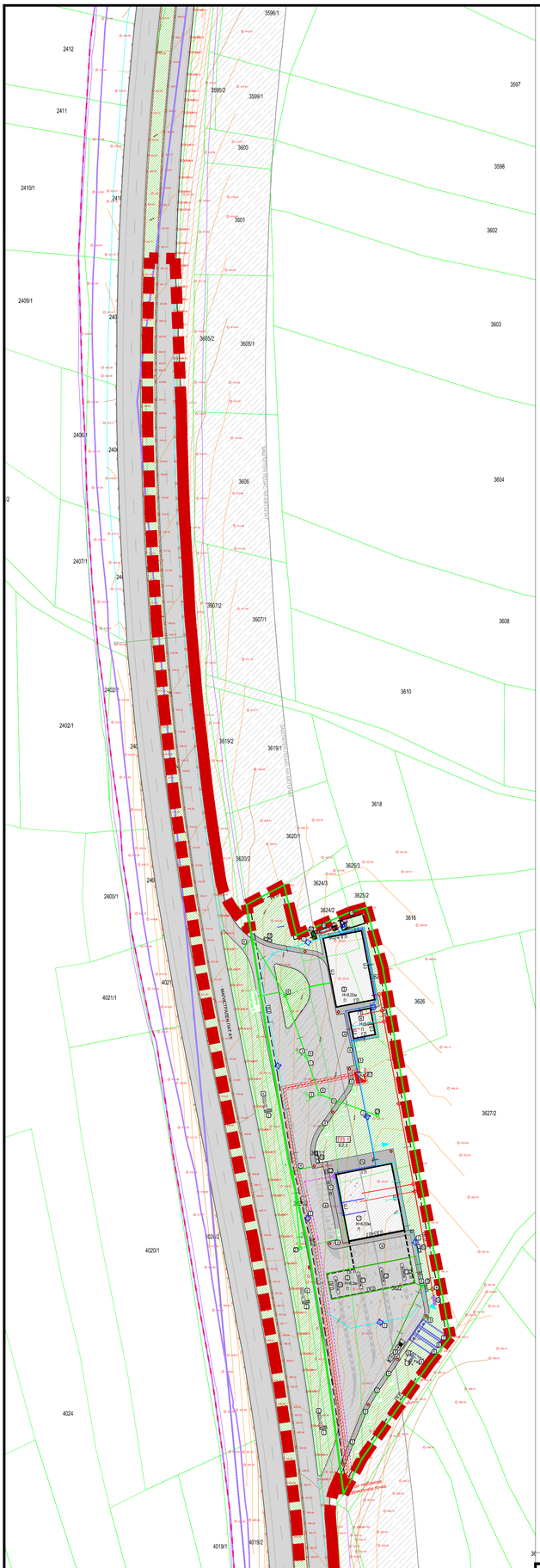

ЛЕГЕНДА

1. ПРОДАЖЕН ОБЈЕКТ
2. НАДСТРЕШНИЦА
3. МАГАЦИН
4. ТУШЕВИ СО WC-А

5. РЕЗЕРВОАР 60m³
   - ЕУРОСУПЕР БС 98 30m³
   - ЕУРОСУПЕР БС 95 30m³
6. РЕЗЕРВОАР 60m³
   - ЕУРОДИЗЕЛ 60m³
7. РЕЗЕРВОАР 60m³
   - ЕКСТРА ЛЕСНО МАСЛО 30m³
   - БИОДИЗЕЛ 30m³
8. РЕЗЕРВОАР ЗА ТНГ 25м³ И ПУМПА
9. БЕТОНСКИ ПОДЗЕМЕН КАНАЛ
10. АВТОМАТ ЗА ТОЧЕЊЕ ГОРИВО
    ЕУРОСУПЕР БС 98 40 l/min
    ЕУРОСУПЕР БС 95 40 l/min
    ЕУРОДИЗЕЛ 40 l/min
    ЕКСТРА ЛЕСНО МАСЛО 80 l/min
11. АВТОМАТ ЗА ТОЧЕЊЕ ГОРИВО
    ЕУРОСУПЕР БС 98 40 l/min
    ЕУРОСУПЕР БС 95 40 l/min
    БИОДИЗЕЛ 40 l/min
    ЕУРОДИЗЕЛ 80 l/min
12. АВТОМАТ ЗА ТОЧЕЊЕ ГОРИВО
    ЕУРОСУПЕР БС 98 40 l/min
    ЕУРОСУПЕР БС 95 40 l/min
    ЕУРОДИЗЕЛ 40 l/min
    ЕУРОДИЗЕЛ 40 l/min
13. АВТОМАТ ЗА ТОЧЕЊЕ ГОРИВО
    ЕУРОСУПЕР БС 98 40 l/min
    ЕУРОСУПЕР БС 95 40 l/min
    ЕУРОДИЗЕЛ 40 l/min
    ЕУРОДИЗЕЛ 40 l/min
    ТНГ
14. СЕПТИЧКА ЈАМА
15. МАСЛОФАКАЧ
16. КОНТЕЈНЕРИ
17. ТРАФОСТАНИЦА
18. РЕЗЕРВОАР ЗА ПП ЗАШТИТА
19. РЕЗЕРВОАР ЗА САНИТАРНИ ПОТРЕБИ
20. БУНАРСКА ШАХТА
21. ПОПИВАТЕЛНА ЈАМА
22. АВТОМАТ ЗА ВОДА И ВОЗДУХ

а. ЧЕЛИЧНА ОГРАДА
б. АВТОЦИСТЕРНА
в. ПАРКИНГ МЕСТО ЗА АВТОМОБИЛ
г. ПАРКИНГ МЕСТО ЗА ТОВАРНИ ВОЗИЛА
д. ПАРКИНГ МЕСТО ЗА АВТОБУС
ѓ. ПП ХИДРАНТ
е. ШАХТА ЗА АТМОСФЕРСКА КАНАЛИЗАЦИЈА
ж. ШАХТА ЗА ФЕКАЛНА КАНАЛИЗАЦИЈА
з. УЛИЧЕН СЛИВНИК
ѕ. СЛИВНИК (РАБНИК)
и. СЛИВНА РЕШЕТКА
ј. ТОТЕМ
к. ЈАРБОЛИ
л. ПОЛНАЧ ЗА ЕЛЕКТРИЧНИ ВОЗИЛА
љ. ПРОСТОР ЗА ТЕРАСА НА КАФЕТЕРИЈА

ПОСТОЈНИ ИНСТАЛАЦИИ:

ПОСТОЕН (ТК) ОПТИЧКИ КАБЕЛ
ПОСТОЕН (ТК) БАКАРЕН КАБЕЛ
ПОСТОЕН (АЕК) ОПТИЧКИ КАБЕЛ
ПОСТОЕН (АЕК) БАКАРЕН КАБЕЛ
ПОСТОЈНА (АЕК) ТФ КАНАЛИЗАЦИЈА

ПЛАНИРАНИ ИНСТАЛАЦИИ:

ПЛАНИРАН ПОДЗЕМЕН СН ВОД СО НАПОНСКО НИВО 10(20)/0,4kV, ДО НАЈБЛИСКА ПРИКЛУЧНА ТОЧКА (СО ЗАШТИТЕН ПОЈАС 2x1м)
ТРАНСФОРМАТОРСКА СТАНИЦА СО НАПОНСКО НИВО 10(20)/0,4kV
ПЛАНИРАНА ОПТИЧКА МРЕЖА
ТЕЛЕКОМУНИКАЦИСКИ ОРМАР
ПЛАНИРАНО ВНАТРЕШНО ОСВЕТЛУВАЊЕ
РЕЗЕРВОАР ЗА ПП ЗАШТИТА
РЕЗЕРВОАР ЗА САНИТАРНИ ПОТРЕБИ
БУНАРСКА ШАХТА
ПП ХИДРАНТ
ШАХТА ЗА АТМОСФЕРСКА КАНАЛИЗАЦИЈА
ШАХТА ЗА ФЕКАЛНА КАНАЛИЗАЦИЈА
ВОДОВОДНА ЛИНИЈА ЗА ПП ЗАШТИТА
ВОДОВОДНА ЛИНИЈА ЗА САНИТАРНИ ПОТРЕБИ
АТМОСФЕРСКА КАНАЛИЗАЦИЈА
АТМОСФЕРСКА КАНАЛИЗАЦИЈА ОД КОЈА СЕ ОТСТРАНУВА МАСЛО
ФЕКАЛНА КАНАЛИЗАЦИЈА
СЕПТИЧКА ЈАМА
ПОПИВАТЕЛНА ЈАМА
МАСЛОФАКАЧ
УЛИЧЕН СЛИВНИК
СЛИВНИК (РАБНИК)
СЛИВНА РЕШЕТКА
ИСПУСТ НА ВОДОВОДНА ЛИНИЈА

УРБАНИСТИЧКИ ПРОЕКТ ВОН ОПФАТ НА УРБАНИСТИЧКИ ПЛАН ЗА БЕНЗИНСКА ПУМПНА СТАНИЦА СО ПРИДРУЖНИ И УСЛУЖНИ ОБЈЕКТИ НА КП 3621/1, КП 3622, КП 3623, КП 3625/1, КП 3624/1, КО РОМАНОВЦЕ - ВОН.ГР., ОПШТИНА КУМАНОВО

ПРОЕКТНИ РЕШЕНИЈА НА ПРИКЛУЧОЦИТЕ, ОБЈЕКТИТЕ И ВОДОВИТЕ НА ВНАТРЕШНИОТ РАЗВОД НА СИТЕ КОМУНАЛНИ ИНФРАСТРУКТУРИ

- Планска документација -

КЛАСА НА НАМЕНИ:

Е - ИНФРАСТРУКТУРИ
Е1.1 - Сообраќајни патни инфраструктури: магистрален пат
Е2.1 - Згради и комплекси на патниот сообраќај: бензински пумпи

ЛЕГЕНДА:

ГРАНИЦА НА ПРОЕКТЕН ОПФАТ П=2.68ха
БРОЈ НА ГРАДЕЖНА ПАРЦЕЛА
РЕГУЛАЦИОНА ЛИНИЈА
ГРАНИЦА НА ГРАДЕЖНА ПАРЦЕЛА
ГРАДЕЖНА ЛИНИЈА
ПОМОШНА ГРАДЕЖНА ЛИНИЈА
ПОДЗЕМНА ГРАДЕЖНА ЛИНИЈА
ЕЛЕМЕНТИ НА СООБРАЌАЈНИЦА
ОСОВИНА НА КОЛОВОЗ
Е2.1 ОСНОВНА КЛАСА НА НАМЕНИ
П КАТНОСТ
H=8.00м МАКСИМАЛНА ВИСИНА НА ХОРИЗОНТАЛЕН ВЕНЕЦ
ПОВРШИНА ПОД КОЛСКИ СООБРАЌАЈ
ПОВРШИНА ПОД ПЕШАЧКИ СООБРАЌАЈ
ЗАШТИТНО ЗЕЛЕНИЛО
ЗАШТИТЕН ПОЈАС НА АВТОПАТ (40М)





ТАЈФА АРХИТЕКТИ ДООЕЛ УЛ.ЖИВКО ЧАЛО 23, 1300 КУМАНОВО www.tajfa.mk | contact@tajfa.mk	УПРАВИТЕЛ: **м-р СТЕФАН ЛАЗАРЕВСКИ, диа**
ИНВЕСТИТОР: **"АЗБИ КОМПАНИ" ДОО СКОПЈЕ** ЛОКАЦИЈА: **м.в. "СЕЛИШТЕ", КО РОМАНОВЦЕ-ВОНГРАД** ПЛАНСКИ ОПФАТ: **КП бр. 3621/1, 3622, 3623, 3625/1 и 3624/1** ОПШТИНА: **ОПШТИНА КУМАНОВО**	ЛИЦЕНЦА БР: **0055** ТЕК.БР: **09/21** ДАТУМ: **01.2022** РАЗМЕР: **1/1000**
ПЛАНЕР-ПОТПИШНИК: **м-р СТЕФАН ЛАЗАРЕВСКИ, диа** *0.0368* ПЛАНЕРИ: **м-р БИЉАНА НАСКОВИЌ, диа** *0.0369* **БИЛЈАНА ХРИСТОМАНОВА, диа** *0.0428* СОРАБОТНИЦИ (УРБАНИЗАМ): **ТОМАНДА ДИМИТРОВСКА, мма** **ЉУБИЦА ЕФТИМОВА, мма**	НАЗИВ НА ПЛАНОТ: **УРБАНИСТИЧКИ ПРОЕКТ ВОН ОПФАТ НА УРБАНИСТИЧКИ ПЛАН ЗА БЕНЗИНСКА ПУМПНА СТАНИЦА СО ПРИДРУЖНИ И УСЛУЖНИ ОБЈЕКТИ НА КП 3621/1, КП 3622, КП 3623, КП 3625/1, КП 3624/1, КО РОМАНОВЦЕ - ВОН.ГР., ОПШТИНА КУМАНОВО** ОДОБРУВАЊА ПЛАНОТ: **МИНИСТЕРСТВО ЗА ТРАНСПОРТ И ВРСКИ** ПРИЛОГ: **ПРОЕКТНИ РЕШЕНИЈА НА ПРИКЛУЧОЦИТЕ, ОБЈЕКТИТЕ И ВОДОВИТЕ НА ВНАТРЕШНИОТ РАЗВОД НА СИТЕ КОМУНАЛНИ ИНФРАСТРУКТУРИ** (Планска документација) **У** **03**



ЛЕГЕНДА

1. ПРОДАЖЕН ОБЈЕКТ
2. НАДСТРЕШНИЦА
3. МАГАЦИН
4. ТУШЕВИ СО WC-A

5. РЕЗЕРВОАР 60m³
   - ЕУРОСУПЕР БС 98 30m³
   - ЕУРОСУПЕР БС 95 30m³
6. РЕЗЕРВОАР 60m³
   - ЕУРОДИЗЕЛ 60m³
7. РЕЗЕРВОАР 60m³
   - ЕКСТРА ЛЕСНО МАСЛО 30m³
   - БИОДИЗЕЛ 30m³
8. РЕЗЕРВОАР ЗА ТНГ 25м³ И ПУМПА
9. БЕТОНСКИ ПОДЗЕМЕН КАНАЛ
10. АВТОМАТ ЗА ТОЧЕЊЕ ГОРИВО
    ЕУРОСУПЕР БС 98 40 l/min
    ЕУРОСУПЕР БС 95 40 l/min
    ЕУРОДИЗЕЛ 40 l/min
    ЕКСТРА ЛЕСНО МАСЛО 80 l/min
11. АВТОМАТ ЗА ТОЧЕЊЕ ГОРИВО
    ЕУРОСУПЕР БС 98 40 l/min
    ЕУРОСУПЕР БС 95 40 l/min
    БИОДИЗЕЛ 40 l/min
    ЕУРОДИЗЕЛ 80 l/min
12. АВТОМАТ ЗА ТОЧЕЊЕ ГОРИВО
    ЕУРОСУПЕР БС 98 40 l/min
    ЕУРОСУПЕР БС 95 40 l/min
    ЕУРОДИЗЕЛ 40 l/min
    ЕУРОДИЗЕЛ 40 l/min
13. АВТОМАТ ЗА ТОЧЕЊЕ ГОРИВО
    ЕУРОСУПЕР БС 98 40 l/min
    ЕУРОСУПЕР БС 95 40 l/min
    ЕУРОДИЗЕЛ 40 l/min
    ЕУРОДИЗЕЛ 40 l/min
    ТНГ
14. СЕПТИЧКА ЈАМА
15. МАСЛОФАЌАЧ
16. КОНТЕЈНЕРИ
17. ТРАФОСТАНИЦА
18. РЕЗЕРВОАР ЗА ПП ЗАШТИТА
19. РЕЗЕРВОАР ЗА САНИТАРНИ ПОТРЕБИ
20. БУНАРСКА ШАХТА
21. ПОПИВАТЕЛНА ЈАМА
22. АВТОМАТ ЗА ВОДА И ВОЗДУХ

а. ЧЕЛИЧНА ОГРАДА
б. АВТОЦИСТЕРНА
в. ПАРКИНГ МЕСТО ЗА АВТОМОБИЛ
г. ПАРКИНГ МЕСТО ЗА ТОВАРНИ ВОЗИЛА
д. ПАРКИНГ МЕСТО ЗА АВТОБУС
ѓ. ПП ХИДРАНТ
е. ШАХТА ЗА АТМОСФЕРСКА КАНАЛИЗАЦИЈА
ж. ШАХТА ЗА ФЕКАЛНА КАНАЛИЗАЦИЈА
з. УЛИЧЕН СЛИВНИК
ѕ. СЛИВНИК (РАБНИК)
и. СЛИВНА РЕШЕТКА
ј. ТОТЕМ
к. ЈАРБОЛИ
л. ПОЛНАЧ ЗА ЕЛЕКТРИЧНИ ВОЗИЛА
љ. ПРОСТОР ЗА ТЕРАСА НА КАФЕТЕРИЈА

УРБАНИСТИЧКИ ПРОЕКТ ВОН ОПФАТ НА УРБАНИСТИЧКИ ПЛАН ЗА БЕНЗИНСКА ПУМПНА СТАНИЦА СО ПРИДРУЖНИ И УСЛУЖНИ ОБЈЕКТИ НА КП 3621/1, КП 3622, КП 3623, КП 3625/1, КП 3624/1, КО РОМАНОВЦЕ - ВОН.ГР., ОПШТИНА КУМАНОВО

ПРОЕКТНО РЕШЕНИЕ НА ПАРТЕР И ЗЕЛЕНИЛО

- Планска документација -

КЛАСА НА НАМЕНИ:

Е - ИНФРАСТРУКТУРИ
Е1.1 - Сообраќајни патни инфраструктури: магистрален пат
Е2.1 - Згради и комплекси на патниот сообраќај: бензински пумпи

ЛЕГЕНДА:

ГРАНИЦА НА ПРОЕКТЕН ОПФАТ П=2.68ха
БРОЈ НА ГРАДЕЖНА ПАРЦЕЛА
РЕГУЛАЦИОНА ЛИНИЈА
ГРАНИЦА НА ГРАДЕЖНА ПАРЦЕЛА
ГРАДЕЖНА ЛИНИЈА
ПОМОШНА ГРАДЕЖНА ЛИНИЈА
ПОДЗЕМНА ГРАДЕЖНА ЛИНИЈА
ЕЛЕМЕНТИ НА СООБРАЌАЈНИЦА
ОСОВИНА НА КОЛОВОЗ
Е2.1 ОСНОВНА КЛАСА НА НАМЕНИ
П КАТНОСТ
Н=8,00м МАКСИМАЛНА ВИСИНА НА ХОРИЗОНТАЛЕН ВЕНЕЦ
ПОВРШИНА ПОД КОЛСКИ СООБРАЌАЈ
ПОВРШИНА ПОД ПЕШАЧКИ СООБРАЌАЈ
ЗАШТИТНО ЗЕЛЕНИЛО
ЗАШТИТЕН ПОЈАС НА АВТОПАТ (40М)

М=1:1000
0 10 20 40 60 80 100м

N
W 106° E
S

ТАЈФА АРХИТЕКТИ ДООЕЛ УЛ.ЖИВКО ЧАЛО 23, 1300 КУМАНОВО www.tajfa.mk | contact@tajfa.mk	УПРАВИТЕЛ: **м-р СТЕФАН ЛАЗАРЕВСКИ, диа**	ЛИЦЕНЦА БР: **0055** ТЕХ.БР: **09/21** ДАТУМ: **01.2022** РАЗМЕР: **1/1000**	
ИНВЕСТИТОР: **"АЛБИ КОМПАНИ" ДОО СКОПЈЕ** ЛОКАЦИЈА: **м.в. "СЕЛИШТЕ", КО РОМАНОВЦЕ-ВОНГРАД** ПЛАНСКИ ОПФАТ: **КП бр. 3621/1, 3622, 3623, 3625/1 И 3624/1** ОПШТИНА: **ОПШТИНА КУМАНОВО**	НАЗИВ НА ПЛАНОТ: **УРБАНИСТИЧКИ ПРОЕКТ ВОН ОПФАТ НА УРБАНИСТИЧКИ ПЛАН ЗА БЕНЗИНСКА ПУМПНА СТАНИЦА СО ПРИДРУЖНИ И УСЛУЖНИ ОБЈЕКТИ НА КП 3621/1, КП 3622, КП 3623, КП 3625/1, КП 3624/1, КО РОМАНОВЦЕ - ВОН.ГР., ОПШТИНА КУМАНОВО**		**У**
ПЛАНЕР-ПОТПИСНИК: **м-р СТЕФАН ЛАЗАРЕВСКИ, диа** *0.0368* ПЛАНЕРИ: **м-р БИЉАНА НАСКОВИЋ, диа** *0.0369* **БИЉАНА ХРИСТОМАНОВА, диа** *0.0428* СОРАБОТНИЦИ (УРБАНИЗАМ): **ТОМАИДА ДИМИТРОВСКА, мка** **ЉУБИЦА ЕФТИМОВА, мка**	ОДОБРУВАН НА ПЛАНОТ: **МИНИСТЕРСТВО ЗА ТРАНСПОРТ И ВРСКИ** ПРИЛОГ: **ПРОЕКТНО РЕШЕНИЕ НА ПАРТЕР И ЗЕЛЕНИЛО** (Планска документација)		**04**


3599/2
3599/1
3597
2411
3600
3598
2411
3601
3602
240
3605/2
3605/1
3603
2406/1
240
3606
3604
2407/1
240
3607/2
3607/1
3608
240
240202
3610
240201
3619/2
3619/1
3618
3617
3620/1
3620/2
3625/3
3624/3
3625/2
240
2400/1
3624/2
3616
4021/1
402
3626
3623
3627/2
4020/2
4020/1
4024
4019/1
4019/2
3631
4023
3633
3632
4025
4015/2
3634
4015/1
3635
3636
4014
3639/2
3639/1
4013/2
4013/1
3641
3642
3640/2
3640/1
4011
3910/2
3910/1
3909/1
4012/1
ЈАВЕН ПАТ ПРЕМА ЈАВЕН ПАТ
ЈАВЕН ПАТ ПРЕМА КОЛОВОЗ
ЈАВЕН ПАТ ПРЕМА КОЛОВОЗ
ЈАВЕН ПАТ ПРЕМА КОЛОВОЗ
МАГИСТРАЛЕН ПАТ М-4
ЈАВЕН ПАТ ПРЕМА КОЛОВОЗ

КООРДИНАТИ НА ПЛАНСКИ ОПФАТ:		
	X	Y
T1	X=7558621.5200	Y=4660352.1000
T2	X=7558613.8800	Y=4660349.8800
T3	X=7558589.9800	Y=4660339.5900
T4	X=7558587.5500	Y=4660349.2500
T5	X=7558584.3100	Y=4660362.2400
T6	X=7558567.4200	Y=4660353.3700
T7	X=7558569.3120	Y=4660341.3503
T8	X=7558561.9944	Y=4660350.3591

Испакнатост -0.1328
Центар 7558585.2804,4660369.2737
Радиус 30.0000
почеток на агол 219
крај на агол 189

T9	X=7558555.6363	Y=4660364.6661
T10	X=7558555.0903	Y=4660368.1790
T11	X=7558555.0189	Y=4660368.6388
T12	X=7558554.9475	Y=4660369.0987
T13	X=7558554.8762	Y=4660369.5586
T14	X=7558554.8050	Y=4660370.0185
T15	X=7558554.7338	Y=4660370.4784
T16	X=7558554.6626	Y=4660370.9383
T17	X=7558554.5916	Y=4660371.3982
T18	X=7558554.5206	Y=4660371.8580
T19	X=7558554.4496	Y=4660372.3179
T20	X=7558554.3787	Y=4660372.7778
T21	X=7558554.3079	Y=4660373.2376
T22	X=7558554.2372	Y=4660373.6975
T23	X=7558554.1665	Y=4660374.1573
T24	X=7558554.0959	Y=4660374.6171
T25	X=7558554.0253	Y=4660375.0768
T26	X=7558553.9548	Y=4660375.5366
T27	X=7558553.8844	Y=4660375.9963
T28	X=7558553.8141	Y=4660376.4559
T29	X=7558553.7438	Y=4660376.9155
T30	X=7558553.6736	Y=4660377.3751
T31	X=7558553.6034	Y=4660377.8347
T32	X=7558553.5334	Y=4660378.2941
T33	X=7558553.4634	Y=4660378.7535
T34	X=7558553.3935	Y=4660379.2127
T35	X=7558553.3237	Y=4660379.6719
T36	X=7558553.2540	Y=4660380.1310
T37	X=7558553.1845	Y=4660380.5900
T38	X=7558553.1150	Y=4660381.0489
T39	X=7558553.0457	Y=4660381.5077
T40	X=7558552.9765	Y=4660381.9664
T41	X=7558552.9074	Y=4660382.4250
T42	X=7558552.8384	Y=4660382.8835
T43	X=7558552.7697	Y=4660383.3418
T44	X=7558552.7010	Y=4660383.8001
T45	X=7558552.6325	Y=4660384.2583
T46	X=7558552.4942	Y=4660385.1857
T47	X=7558552.2911	Y=4660386.5576
T48	X=7558552.0896	Y=4660387.9285
T49	X=7558551.8901	Y=4660389.2984
T50	X=7558551.6927	Y=4660390.6672
T51	X=7558551.4976	Y=4660392.0347
T52	X=7558551.3049	Y=4660393.4009
T53	X=7558551.1149	Y=4660394.7645
T54	X=7558550.9279	Y=4660396.1255
T55	X=7558550.7432	Y=4660397.4894
T56	X=7558550.5613	Y=4660398.8531
T57	X=7558550.3821	Y=4660400.2170
T58	X=7558550.2056	Y=4660401.5812
T59	X=7558550.0327	Y=4660402.9405
T60	X=7558549.8623	Y=4660404.3025
T61	X=7558549.6939	Y=4660405.6701
T62	X=7558549.5277	Y=4660407.0395
T63	X=7558549.3635	Y=4660408.4105
T64	X=7558549.2011	Y=4660409.7833
T65	X=7558549.0397	Y=4660411.1634
T66	X=7558548.8807	Y=4660412.5357
T67	X=7558548.7735	Y=4660413.4696
T68	X=7558548.7208	Y=4660413.9297
T69	X=7558548.6683	Y=4660414.3901
T70	X=7558548.6158	Y=4660414.8507
T71	X=7558548.5634	Y=4660415.3114
T72	X=7558548.5112	Y=4660415.7724
T73	X=7558548.4590	Y=4660416.2336
T74	X=7558548.4069	Y=4660416.6950
T75	X=7558548.3548	Y=4660417.1566
T76	X=7558548.3029	Y=4660417.6184
T77	X=7558548.2509	Y=4660418.0804
T78	X=7558548.1991	Y=4660418.5426
T79	X=7558548.1472	Y=4660419.0050
T80	X=7558548.0955	Y=4660419.4676
T81	X=7558548.0437	Y=4660419.9303
T82	X=7558547.9919	Y=4660420.3933
T83	X=7558547.9402	Y=4660420.8564
T84	X=7558547.8885	Y=4660421.3198
T85	X=7558547.8368	Y=4660421.7833
T86	X=7558547.7851	Y=4660422.2470
T87	X=7558547.7333	Y=4660422.7108
T88	X=7558547.6816	Y=4660423.1749
T89	X=7558547.6298	Y=4660423.6391
T90	X=7558547.5780	Y=4660424.1035
T91	X=7558547.5261	Y=4660424.5681
T92	X=7558547.4742	Y=4660425.0329
T93	X=7558547.4222	Y=4660425.4979
T94	X=7558547.3701	Y=4660425.9631
T95	X=7558547.2658	Y=4660426.8941
T96	X=7558547.1610	Y=4660427.8259
T97	X=7558547.0559	Y=4660428.7586
T98	X=7558546.9502	Y=4660429.6921
T99	X=7558546.8440	Y=4660430.6264
T100	X=7558546.7373	Y=4660431.5609
T101	X=7558546.6300	Y=4660432.4954
T102	X=7558546.5223	Y=4660433.4295
T103	X=7558546.4142	Y=4660434.3628
T104	X=7558546.3059	Y=4660435.2932
T105	X=7558546.2519	Y=4660435.7567
T106	X=7558546.0937	Y=4660437.1150
T107	X=7558545.8956	Y=4660438.8335
T108	X=7558545.7264	Y=4660440.3427
T109	X=7558545.5799	Y=4660441.6884
T110	X=7558545.4396	Y=4660443.0235
T111	X=7558545.3055	Y=4660444.3533
T112	X=7558545.1749	Y=4660445.7020
T113	X=7558545.0485	Y=4660447.0553
T114	X=7558544.9259	Y=4660448.4131
T115	X=7558544.8064	Y=4660449.7757
T116	X=7558544.6904	Y=4660451.1305
T117	X=7558544.5746	Y=4660452.5094
T118	X=7558544.4950	Y=4660453.4712
T119	X=7558544.4568	Y=4660453.9336
T120	X=7558544.4187	Y=4660454.3967
T121	X=7558544.3806	Y=4660454.8603
T122	X=7558544.3425	Y=4660455.3246
T123	X=7558544.3044	Y=4660455.7894
T124	X=7558544.2664	Y=4660456.2547
T125	X=7558544.1900	Y=4660457.1868
T126	X=7558544.1134	Y=4660458.1206
T127	X=7558544.0363	Y=4660459.0560
T128	X=7558543.9586	Y=4660459.9926
T129	X=7558543.8802	Y=4660460.9296
T130	X=7558543.8013	Y=4660461.8668
T131	X=7558543.7217	Y=4660462.8042
T132	X=7558543.6415	Y=4660463.7416
T133	X=7558543.5608	Y=4660464.6790
T134	X=7558543.4796	Y=4660465.6163
T135	X=7558543.3979	Y=4660466.5535
T136	X=7558543.3156	Y=4660467.4904
T137	X=7558543.2329	Y=4660468.4269
T138	X=7558543.1497	Y=4660469.3630
T139	X=7558543.0661	Y=4660470.2987
T140	X=7558542.9821	Y=4660471.2342
T141	X=7558542.8976	Y=4660472.1696
T142	X=7558542.8127	Y=4660473.1051
T143	X=7558542.8127	Y=4660473.1051
T144	X=7558542.6416	Y=4660474.9758
T145	X=7558542.5987	Y=4660475.4425
T146	X=7558542.5559	Y=4660475.9084
T147	X=7558542.5131	Y=4660476.3732
T148	X=7558542.3770	Y=4660477.8535
T149	X=7558542.2330	Y=4660479.4451
T150	X=7558542.1057	Y=4660480.9302
T151	X=7558541.9995	Y=4660482.2506
T152	X=7558541.9018	Y=4660483.5623
T153	X=7558541.8116	Y=4660484.8790
T154	X=7558541.7267	Y=4660486.2224
T155	X=7558541.6475	Y=4660487.5675
T156	X=7558541.5727	Y=4660488.9224
T157	X=7558541.5017	Y=4660490.2787
T158	X=7558541.4336	Y=4660491.6384
T159	X=7558541.3859	Y=4660492.6169
T160	X=7558541.3635	Y=4660493.0802
T161	X=7558541.3411	Y=4660493.5445
T162	X=7558541.3188	Y=4660494.0097
T163	X=7558541.2964	Y=4660494.4759
T164	X=7558541.2739	Y=4660494.9432
T165	X=7558541.2286	Y=4660495.8805
T166	X=7558541.1827	Y=4660496.8206
T167	X=7558541.1361	Y=4660497.7627
T168	X=7558541.1125	Y=4660498.2340
T169	X=7558541.0645	Y=4660499.1768
T170	X=7558541.0402	Y=4660499.6482
T171	X=7558540.9909	Y=4660500.5910
T172	X=7558540.9660	Y=4660501.0623
T173	X=7558540.9155	Y=4660502.0049
T174	X=7558540.8899	Y=4660502.4761
T175	X=7558540.8383	Y=4660503.4183
T176	X=7558540.7859	Y=4660504.3602
T177	X=7558540.7329	Y=4660505.3017
T178	X=7558540.6791	Y=4660506.2427
T179	X=7558540.6248	Y=4660507.1832
T180	X=7558540.5698	Y=4660508.1231
T181	X=7558540.5143	Y=4660509.0623

T182	X=7558540.4582	Y=4660510.0008
T183	X=7558540.4016	Y=4660510.9387
T184	X=7558540.3446	Y=4660511.8759
T185	X=7558540.2873	Y=4660512.8123
T186	X=7558540.2298	Y=4660513.7479
T187	X=7558540.1721	Y=4660514.6824
T188	X=7558540.1432	Y=4660515.1494
T189	X=7558540.1143	Y=4660515.6160
T190	X=7558540.0854	Y=4660516.0824
T191	X=7558540.0565	Y=4660516.5485
T192	X=7558540.0276	Y=4660517.0143
T193	X=7558539.9988	Y=4660517.4797
T194	X=7558539.9700	Y=4660517.9449
T195	X=7558539.9412	Y=4660518.4098
T196	X=7558539.9125	Y=4660518.8743
T197	X=7558539.8839	Y=4660519.3384
T198	X=7558539.8553	Y=4660519.8022
T199	X=7558539.8269	Y=4660520.2656
T200	X=7558539.7986	Y=4660520.7287
T201	X=7558539.7704	Y=4660521.1913
T202	X=7558539.7128	Y=4660522.1422
T203	X=7558539.6308	Y=4660523.5204
T204	X=7558539.5507	Y=4660524.8978
T205	X=7558539.4731	Y=4660526.2711
T206	X=7558539.3983	Y=4660527.6427
T207	X=7558539.3265	Y=4660529.0117
T208	X=7558539.2583	Y=4660530.3779
T209	X=7558539.1941	Y=4660531.7394
T210	X=7558539.1342	Y=4660533.0938
T211	X=7558539.0781	Y=4660534.4556
T212	X=7558539.0259	Y=4660535.8191
T213	X=7558538.9780	Y=4660537.1720
T214	X=7558538.9332	Y=4660538.5407
T215	X=7558538.8913	Y=4660539.9127
T216	X=7558538.8517	Y=4660541.2870
T217	X=7558538.8254	Y=4660542.2414
T218	X=7558538.8128	Y=4660542.7041
T219	X=7558538.8004	Y=4660543.1673
T220	X=7558538.7881	Y=4660543.6310
T221	X=7558538.7758	Y=4660544.0953
T222	X=7558538.7637	Y=4660544.5601
T223	X=7558538.7515	Y=4660545.0254
T224	X=7558538.7394	Y=4660545.4912
T225	X=7558538.7273	Y=4660545.9576
T226	X=7558538.7152	Y=4660546.4245
T227	X=7558538.7030	Y=4660546.8921
T228	X=7558538.6785	Y=4660547.8291
T229	X=7558538.6534	Y=4660548.7687
T230	X=7558538.6277	Y=4660549.7113
T231	X=7558538.6145	Y=4660550.1836
T232	X=7558538.6011	Y=4660550.6559
T233	X=7558538.5874	Y=4660551.1282
T234	X=7558538.5593	Y=4660552.0726
T235	X=7558538.5450	Y=4660552.5445
T236	X=7558538.5157	Y=4660553.4877
T237	X=7558538.4859	Y=4660554.4296
T238	X=7558538.4555	Y=4660555.3699
T239	X=7558538.4248	Y=4660556.3079
T240	X=7558538.3939	Y=4660557.2432
T241	X=7558538.3784	Y=4660557.7099
T242	X=7558538.3630	Y=4660558.1758
T243	X=7558538.3476	Y=4660558.6410
T243	X=7558538.3054	Y=4660559.9223
T244	X=7558538.2569	Y=4660561.4511
T245	X=7558538.2155	Y=4660562.8227
T246	X=7558538.1768	Y=4660564.1923
T247	X=7558538.1421	Y=4660565.5494
T248	X=7558538.1119	Y=4660566.8963
T249	X=7558537.9469	Y=4660575.6422

Испакнатост 0,0057
Центар 7558437.9647,4660573.7560
Радиус 100.0000
почеток на агол 1
крај на агол 2

T250	X=7558537.8786	Y=4660577.9034
T251	X=7558535.1012	Y=4660644.8138
T252	X=7558523.4622	Y=4660645.0723
T253	X=7558522.6645	Y=4660609.1549
T254	X=7558522.6986	Y=4660568.7388
T255	X=7558523.7463	Y=4660533.4040
T256	X=7558526.6958	Y=4660480.9228
T257	X=7558530.1941	Y=4660441.1133
T258	X=7558534.6786	Y=4660401.4797
T259	X=7558539.8045	Y=4660365.9077
T260	X=7558545.6184	Y=4660330.4731
T261	X=7558549.8280	Y=4660306.7346
T262	X=7558558.9496	Y=4660259.8023
T263	X=7558570.5976	Y=4660201.2357
T264	X=7558580.4620	Y=4660146.8831
T265	X=7558585.8061	Y=4660110.9557
T266	X=7558589.9167	Y=4660075.4751
T267	X=7558592.8120	Y=4660035.9213
T268	X=7558593.6226	Y=4659995.9792
T269	X=7558592.4545	Y=4659954.5079
T270	X=7558589.3516	Y=4659917.0153
T271	X=7558584.6924	Y=4659881.3806
T272	X=7558582.0820	Y=4659866.1049
T273	X=7558593.7492	Y=4659864.1111
T274	X=7558605.5810	Y=4659931.4989

Испакнатост 0,0206
Центар 7558507.0876,4659948.7922
Радиус 100.0000
почеток на агол 350
крај на агол 355

T275	X=7558606.6710	Y=4659939.6734
T276	X=7558606.7274	Y=4659940.2898
T277	X=7558606.7884	Y=4659940.9559
T278	X=7558606.8495	Y=4659941.6242
T279	X=7558606.9105	Y=4659942.2947
T280	X=7558606.9713	Y=4659942.9675
T281	X=7558607.0318	Y=4659943.6425
T282	X=7558607.0919	Y=4659944.3195
T283	X=7558607.1514	Y=4659944.9990
T284	X=7558607.2103	Y=4659945.6808
T285	X=7558607.2683	Y=4659946.3650
T286	X=7558607.3253	Y=4659947.0516
T287	X=7558607.3813	Y=4659947.7405
T288	X=7558607.4360	Y=4659948.4316
T289	X=7558607.4893	Y=4659949.1248
T290	X=7558607.5411	Y=4659949.8202
T291	X=7558607.5913	Y=4659950.5177
T292	X=7558607.6396	Y=4659951.2177
T293	X=7558607.6861	Y=4659951.9198
T294	X=7558607.7305	Y=4659952.6236
T295	X=7558607.7727	Y=4659953.3288
T296	X=7558607.8127	Y=4659954.0351
T297	X=7558607.8503	Y=4659954.7422
T298	X=7558607.8855	Y=4659955.4483
T299	X=7558607.9182	Y=4659956.1525
T300	X=7558607.9486	Y=4659956.8546
T301	X=7558607.9769	Y=4659957.5548
T302	X=7558608.0032	Y=4659958.2528
T303	X=7558608.0278	Y=4659958.9488
T304	X=7558608.0507	Y=4659959.6427
T305	X=7558608.0720	Y=4659960.3344
T306	X=7558608.0920	Y=4659961.0241
T307	X=7558608.1106	Y=4659961.7117
T308	X=7558608.1281	Y=4659962.3973
T309	X=7558608.1446	Y=4659963.0808
T310	X=7558608.1601	Y=4659963.7623
T311	X=7558608.1749	Y=4659964.4420
T312	X=7558608.1889	Y=4659965.1193
T313	X=7558608.2025	Y=4659965.7947
T314	X=7558608.2155	Y=4659966.4680
T315	X=7558608.2283	Y=4659967.1393
T316	X=7558608.2409	Y=4659967.8087
T317	X=7558608.2535	Y=4659968.4761
T318	X=7558608.2819	Y=4659969.9784
T319	X=7558608.3200	Y=4659971.8631
T320	X=7558608.3561	Y=4659973.4215
T321	X=7558608.3898	Y=4659974.7101
T322	X=7558608.4275	Y=4659976.0096
T323	X=7558608.4681	Y=4659977.2965
T324	X=7558608.5122	Y=4659978.5999
T325	X=7558608.5484	Y=4659979.6270
T326	X=7558608.5721	Y=4659980.2897
T327	X=7558608.5960	Y=4659980.9541
T328	X=7558608.6202	Y=4659981.6205
T329	X=7558608.6443	Y=4659982.2886
T330	X=7558608.6685	Y=4659982.9586
T331	X=7558608.6925	Y=4659983.6304
T332	X=7558608.7163	Y=4659984.3040
T333	X=7558608.7398	Y=4659984.9794
T334	X=7558608.7628	Y=4659985.6565
T335	X=7558608.7852	Y=4659986.3352
T336	X=7558608.8071	Y=4659987.0158
T337	X=7558608.8281	Y=4659987.6981
T338	X=7558608.8484	Y=4659988.3821
T339	X=7558608.8676	Y=4659989.0678
T340	X=7558608.8858	Y=4659989.7553
T341	X=7558608.9029	Y=4659990.4446
T342	X=7558608.9186	Y=4659991.1357
T343	X=7558608.9330	Y=4659991.8287
T344	X=7558608.9458	Y=4659992.5237
T345	X=7558608.9571	Y=4659993.2207
T346	X=7558608.9666	Y=4659993.9193
T347	X=7558608.9743	Y=4659994.6195
T348	X=7558608.9801	Y=4659995.3208
T349	X=7558608.9839	Y=4659996.0231
T350	X=7558608.9856	Y=4659996.7261
T351	X=7558608.9851	Y=4659997.4289
T352	X=7558608.9826	Y=4659998.1298
T353	X=7558608.9782	Y=4659998.8286
T354	X=7558608.9720	Y=4659999.5253
T355	X=7558608.9642	Y=4660000.2200
T356	X=7558608.9549	Y=4660000.9128
T357	X=7558608.9442	Y=4660001.6036
T358	X=7558608.9322	Y=4660002.2926

T359	X=7558608.9190	Y=4660002.9797
T360	X=7558608.9048	Y=4660003.6651
T361	X=7558608.8897	Y=4660004.3487
T362	X=7558608.8737	Y=4660005.0306
T363	X=7558608.8570	Y=4660005.7109
T364	X=7558608.8396	Y=4660006.3891
T365	X=7558608.8218	Y=4660007.0656
T366	X=7558608.8035	Y=4660007.7403
T367	X=7558608.7849	Y=4660008.4131
T368	X=7558608.7661	Y=4660009.0842
T369	X=7558608.7472	Y=4660009.7535
T370	X=7558608.7283	Y=4660010.4212
T371	X=7558608.6855	Y=4660011.9358
T372	X=7558608.6344	Y=4660013.8166
T373	X=7558608.5952	Y=4660015.3944
T374	X=7558608.5663	Y=4660016.6836
T375	X=7558608.5406	Y=4660017.9847
T376	X=7558608.5193	Y=4660019.2537
T377	X=7558608.5011	Y=4660020.5452
T378	X=7558608.4885	Y=4660021.5768
T379	X=7558608.4808	Y=4660022.2390
T380	X=7558608.4733	Y=4660022.9037
T381	X=7558608.4659	Y=4660023.5708
T382	X=7558608.4585	Y=4660024.2403
T383	X=7558608.4508	Y=4660024.9122
T384	X=7558608.4428	Y=4660025.5865
T385	X=7558608.4344	Y=4660026.2631
T386	X=7558608.4253	Y=4660026.9418
T387	X=7558608.4155	Y=4660027.6231
T388	X=7558608.4048	Y=4660028.3066
T389	X=7558608.3931	Y=4660028.9925
T390	X=7558608.3802	Y=4660029.6806
T391	X=7558608.3660	Y=4660030.3712
T392	X=7558608.3504	Y=4660031.0642
T393	X=7558608.3332	Y=4660031.7596
T394	X=7558608.3142	Y=4660032.4575
T395	X=7558608.2932	Y=4660033.1578
T396	X=7558608.2701	Y=4660033.8607
T397	X=7558608.2446	Y=4660034.5660
T398	X=7558608.2166	Y=4660035.2732
T399	X=7558608.1862	Y=4660035.9813
T400	X=7558608.1535	Y=4660036.6898
T401	X=7558608.1183	Y=4660037.3979
T402	X=7558608.0807	Y=4660038.1049
T403	X=7558608.0409	Y=4660038.8101
T404	X=7558607.9989	Y=4660039.5133
T405	X=7558607.9550	Y=4660040.2141
T406	X=7558607.9093	Y=4660040.9124
T407	X=7558607.8620	Y=4660041.6078
T408	X=7558607.8133	Y=4660042.3003
T409	X=7558607.7632	Y=4660042.9902
T410	X=7558607.7121	Y=4660043.6774
T411	X=7558607.6600	Y=4660044.3620
T412	X=7558607.6071	Y=4660045.0440
T413	X=7558607.5535	Y=4660045.7233
T414	X=7558607.4995	Y=4660046.4001
T415	X=7558607.4451	Y=4660047.0740
T416	X=7558607.3905	Y=4660047.7453
T417	X=7558607.3359	Y=4660048.4138
T418	X=7558607.2814	Y=4660049.0797
T419	X=7558607.1585	Y=4660050.5829
T420	X=7558607.0105	Y=4660052.4307
T421	X=7558606.8891	Y=4660054.0099
T422	X=7558606.7954	Y=4660055.2767
T423	X=7558606.7030	Y=4660056.5762
T424	X=7558606.6132	Y=4660057.8787
T425	X=7558606.5257	Y=4660059.1800
T426	X=7558606.4572	Y=4660060.2140
T427	X=7558606.4136	Y=4660060.8768
T427	X=7558606.3700	Y=4660061.5411
T428	X=7558606.3263	Y=4660062.2070
T429	X=7558606.2826	Y=4660062.8744
T430	X=7558606.2386	Y=4660063.5433
T431	X=7558606.1943	Y=4660064.2137
T432	X=7558606.1497	Y=4660064.8857
T433	X=7558606.1045	Y=4660065.5591
T434	X=7558606.0589	Y=4660066.2341
T435	X=7558606.0125	Y=4660066.9105
T436	X=7558605.9655	Y=4660067.5882
T437	X=7558605.9176	Y=4660068.2676
T438	X=7558605.8688	Y=4660068.9484
T439	X=7558605.8189	Y=4660069.6308
T440	X=7558605.7680	Y=4660070.3145
T441	X=7558605.7159	Y=4660070.9996
T442	X=7558605.6626	Y=4660071.6860
T443	X=7558605.6079	Y=4660072.3736
T444	X=7558605.5518	Y=4660073.0625
T445	X=7558605.4942	Y=4660073.7526
T446	X=7558605.4349	Y=4660074.4438
T447	X=7558605.2559	Y=4660076.4757

Испакнатост -0.1273
Центар 7558635.1401,4660079.1091
Радиус 30.0000
почеток на агол 185
крај на агол 156

T448	X=7558611.2100	Y=4660087.5600
T449	X=7558619.7900	Y=4660103.8300
T450	X=7558650.3700	Y=4660146.8600
T451	X=7558659.4100	Y=4660158.3200
T452	X=7558644.4500	Y=4660236.6600
T453	X=7558635.4900	Y=4660285.6100
T454	X=7558629.0400	Y=4660324.5000

ПРОДАЖЕН ОБЈЕКТ		
	X	Y
T01	7558632.8492	4660236.4996
T02	7558607.8120	4660231.6433
T03	7558613.6402	4660201.5955
T04	7558638.6759	4660206.4595

НАДСТРЕШНИЦА		
	X	Y
T01	7558638.6759	4660206.4595
T02	7558613.6402	4660201.5955
T03	7558616.0528	4660189.1569
T04	7558603.6145	4660186.7443
T05	7558605.8043	4660175.4547
T06	7558643.2798	4660182.7236

МАГАЦИН		
	X	Y
T01	7558619.3172	4660341.5824
T02	7558601.9867	4660338.2393
T03	7558607.9329	4660307.1783
T04	7558625.2681	4660310.4969

ТУШЕВИ СО WC-А		
	X	Y
T01	7558623.2721	4660306.6125
T02	7558613.4580	4660304.6935
T03	7558615.7607	4660292.9165
T04	7558625.5749	4660294.8355

ЛЕГЕНДА

1. ПРОДАЖЕН ОБЈЕКТ
2. НАДСТРЕШНИЦА
3. МАГАЦИН
4. ТУШЕВИ СО WC-А

5. РЕЗЕРВОАР 60m³
   - ЕУРОСУПЕР БС 98 30m³
   - ЕУРОСУПЕР БС 95 30m³
6. РЕЗЕРВОАР 60m³
   - ЕУРОДИЗЕЛ 60m³
7. РЕЗЕРВОАР 60m³
   - ЕКСТРА ЛЕСНО МАСЛО 30m³
   - БИОДИЗЕЛ 30m³
8. РЕЗЕРВОАР ЗА ТНГ 25m³ И ПУМПА
9. БЕТОНСКИ ПОДЗЕМЕН КАНАЛ
10. АВТОМАТ ЗА ТОЧЕЊЕ ГОРИВО
    ЕУРОСУПЕР БС 98 40 l/min
    ЕУРОСУПЕР БС 95 40 l/min
    ЕУРОДИЗЕЛ 40 l/min
    ЕКСТРА ЛЕСНО МАСЛО 80 l/min
11. АВТОМАТ ЗА ТОЧЕЊЕ ГОРИВО
    ЕУРОСУПЕР БС 98 40 l/min
    ЕУРОСУПЕР БС 95 40 l/min
    БИОДИЗЕЛ 40 l/min
    ЕУРОДИЗЕЛ 80 l/min
12. АВТОМАТ ЗА ТОЧЕЊЕ ГОРИВО
    ЕУРОСУПЕР БС 98 40 l/min
    ЕУРОСУПЕР БС 95 40 l/min
    ЕУРОДИЗЕЛ 40 l/min
    ЕУРОДИЗЕЛ 40 l/min
13. АВТОМАТ ЗА ТОЧЕЊЕ ГОРИВО
    ЕУРОСУПЕР БС 98 40 l/min
    ЕУРОСУПЕР БС 95 40 l/min
    ЕУРОДИЗЕЛ 40 l/min
    ЕУРОДИЗЕЛ 40 l/min
    ТНГ
14. СЕПТИЧКА ЈАМА
15. МАСЛОФАКАЧ
16. КОНТЕЈНЕРИ
17. ТРАФОСТАНИЦА
18. РЕЗЕРВОАР ЗА ПП ЗАШТИТА
19. РЕЗЕРВОАР ЗА САНИТАРНИ ПОТРЕБИ
20. БУНАРСКА ШАХТА
21. ПОПИВАТЕЛНА ЈАМА
22. АВТОМАТ ЗА ВОДА И ВОЗДУХ

а. ЧЕЛИЧНА ОГРАДА
б. АВТОЦИСТЕРНА
в. ПАРКИНГ МЕСТО ЗА АВТОМОБИЛ
г. ПАРКИНГ МЕСТО ЗА ТОВАРНИ ВОЗИЛА
д. ПАРКИНГ МЕСТО ЗА АВТОБУС
ѓ. ПП ХИДРАНТ
е. ШАХТА ЗА АТМОСФЕРСКА КАНАЛИЗАЦИЈА
ж. ШАХТА ЗА ФЕКАЛНА КАНАЛИЗАЦИЈА
з. УЛИЧЕН СЛИВНИК
ѕ. СЛИВНИК (РАБНИК)
и. СЛИВНА РЕШЕТКА
ј. ТОТЕМ
к. ЈАРЕОЛИ
л. ПОЛНАЧ ЗА ЕЛЕКТРИЧНИ ВОЗИЛА
љ. ПРОСТОР ЗА ТЕРАСА НА КАФЕТЕРИЈА


3599/2
3599/1
3600
3601
3605/2
3605/1
3606
3607/2
3607/1
3610
3618
3620/1
3620/2
3625/3
3624/3
3625/2
3624/2
3616
3626
3627/2
3633
3632
3631
3634
3635
3636
3638/2
3639/1
3640/2
3640/1
3641
3642
3910/1
3910/2
3909/1
3603
3604
3602
3598
3597
2411
2402/2
2402/1
2400/1
4021/1
4020/2
4020/1
4019/2
4019/1
4015/1
4014
4013/2
4013/1
4011
4010
4012/1
4024
4025
4023
4026
ЈУЖЕН ПРИСТАП НА АВТОПАТ
МАГИСТРАЛЕН ПАТ М1
ЗАШТИТЕН ПОЈАС НА АВТОПАТ
ИЛЈОВИЧКИ КОН КУМАНОВО
КОН РОМАНОВЦЕ
ЗАШТИТЕН ПОЈАС НА АВТОПАТ
до населбата Романовце
до населбата Романовце
до населбата Романовце

ТАЈФААРХИТЕКТИ | WWW.TAJFA.MK

ДОБИЕНИ ПОЗИТИВНИ МИСЛЕЊА

Надворешна институција	Датум на испраќање	Датум на одговор	Мислење	Испратено
Министерство за земјоделие, шумарство и водостопансво	11.08.2021	/		☑
ДЗС Куманово	11.08.2021	20.08.2021		☑
Македонски енергетски ресурси	11.08.2021	/		☑
Министерство за Внатрешни работи	11.08.2021	/		☑
МИНИСТЕРСТВО ЗА ОДБРАНА	11.08.2021	/		☑
ЈП Македонски Железници Инфраструктура	11.08.2021	/		☑
АГЕНЦИЈА ЗА ЦИВИЛНО ВОЗДУХОПЛОВСТВО	11.08.2021	12.08.2021		☑
МИНИСТЕРСТВО ЗА ЖИВОТНА СРЕДИНА	11.08.2021	/		☑
ЕЛЕМ	11.08.2021	/		☑
МЕПСО АД Скопје	11.08.2021	/		☑

← Претходни 1 2 Следни →

Надворешна институција	Датум на испраќање	Датум на одговор	Мислење	Испратено
Агенција за електронски комуникации	11.08.2021	25.08.2021		☑
ЈП Водовод, Куманово	11.08.2021	12.08.2021		☑
ЈП Куманово Гас	11.08.2021	17.08.2021		☑
АД ГАМА	11.08.2021	25.08.2021		☑
Управа за заштита на културно наследство	11.08.2021	/		☑
МИНИСТЕРСТВО ЗА КУЛТУРА	11.08.2021	/		☑
Македонски Телеком АД-Скопје	11.08.2021	20.08.2021		☑
ЕВН_издавање_податоци_и_мислења_планови	11.08.2021	31.08.2021		☑
Јавно претпријатие за државни патишта	11.08.2021	19.08.2021		☑

← Претходни 1 2 Следни →

Прикажани 11 - 19 од 19 ставки

Општини

Додади општина

Пребарај

Општина	Датум на испраќање	Датум на одговор	Мислење	Испратено
КУМАНОВО	11.08.2021	27.10.2021		☑

Бр/Nr. 10-10613/2

Скопје/Shkup 28-10-2021 година/viti

ДО ТАЈФА АРХИТЕКТИ ДООЕЛ
ул. Живко Чало бр.23
1300 Куманово

Предмет:Мислење

Почитувани,

Врз основа на Вашето Барање број 03-35/9 од 22.10.2021год. за добивање мислење за Урбанистички проект вон опфат на урбанистички план за бензинска пумпна станица со придружни и услужни објекти на магистрален пат (автопат) А1 (М-1), на КП 3621/1, 3622, 3623, 3625/1 и 3624/1, м.в.„Селиште“, КО Романовце-вон град, општина Куманово, Ве известуваме:

Стручната служба при Јавното претпријатие за државни патишта, ги разгледа пристигнатите прилози, заверени со евиденциски број на Јавното претпријатие 10-10613/1 од 25.10.2021 година:

- Урбанистички проект
- Граница на проектен опфат во пошироко опкружување
- Идејно сообраќајно решение и
- Ажурирана геодетска подлога-Синтезен план.

Од доставените и разгледани прилози констатирано е дека по однос на Урбанистички проект вон опфат на урбанистички план за бензинска пумпна станица со придружни и услужни објекти на магистрален пат (автопат) А1 (М-1), на КП 3621/1, 3622, 3623, 3625/1 и 3624/1, м.в.„Селиште“, КО Романовце-вон град, општина Куманово, Јавното претпријатие за државни патишта нема забелешки, бидејќи запазена е ширината на заштитниот појас на магистралниот пат (автопат) А1 (М-1), согласно член 40 во Законот за јавни патишта ("Сл.Весник на Р.М." бр.84/08, бр.52/09, бр.114/09, бр.124/10, бр.23/11, бр.53/11, бр.44/12, бр.168/12, бр.163/13, бр.187/13, бр.39/14, бр.42/14, бр.166/14, бр.44/15, бр.116/15, бр.150/15, бр.31/16, бр.71/16 и бр.163/16), а воедно исполнети се и одредбите од член 313 во Правилникот за технички елементи за изградба и реконструкција на патишта ("Сл.Весник на Р.М" број 110/09, бр.114/09, бр.26/10, бр.124/10, бр.163/10,бр.94/11 и бр.146/11), кој се

однесува за најмалото растојание до најблиската званична клучка или друг прислужно-услужен објект.

Со почит,

Директор
Ejup Rustemi

Изработил: Д.Гашпарова
Контролирал: З.Велков
Одобрил: d-r E.Latifi

ЕЛЕКТРОДИСТРИБУЦИЈА ДООЕЛ Скопје
Друштво за дистрибуција на електрична енергија
Бр. 10-55/5-315 од 03.11.2021
Скопје

Одговорно лице: Цветомир Јованоски
Контакт телефон: 072/ 932-596

Предмет: Издавање на мислење за електроенергетски објекти и инфраструктура од ЕЛЕКТРОДИСТРИБУЦИЈА ДООЕЛ, Скопје

Почитувани,

Во врска со Вашиот допис – добиено Барање за мислење за **УРБАНИСТИЧКИ ПРОЕКТ ВОН ОПФАТ НА УРБАНИСТИЧКИ ПЛАН ЗА БЕНЗИНСКА ПУМПНА СТАНИЦА СО ПРИДРУЖНИ И УСЛУЖНИ ОБЈЕКТИ НА МАГИСТРАЛЕН ПАТ М1 (А1-Е75), НА КП БР. 3621/1, 3622, 3623, 3625/1 И 3624/1, м.в."СЕЛИШТЕ", КО РОМАНОВЦЕ-ВОНГРАД, ОПШТИНА КУМАНОВО**, Ве известуваме дека **немаме** забелешки за постојните и новопланираните електроенергетски објекти и инфраструктура и Ви даваме **ПОЗИТИВНО** мислење.

НАПОМЕНА: Барателот е потребно да поднесе Барање за приклучок – БСП-1.
Според приложената документација и диспозицијата на идната БПС, барателот ќе има статус на изолиран приклучок, што значи ТС и СН приклучокот ќе треба сам да го планира и изведе по претходно издадено РСПДМ и дефинирана приклучна точка. Да напоменеме дека Електродистрибуција не располага со своја енергетска инфраструктура во блиска околина на БПС што подразбира дека приклучната точка на планираната Трафостаница на среден напон 10(20)кВ ќе предизвика зголемен трошок и време за реализација. За планираниот Среднонапонски приклучок се неопходни траси и реализација согласно законот за градба.

При планирање, согласно пресметките за потребната едновремена моќност на планираните објекти, според вид, намена и сл. препорачуваме да се предвидат нови маркици за трафостаници со определена, дефинирана градежна парцела.

При планирањето и изработката на ДУП-овите, УПС-ите и сл. истотака е потребно да се планираат траси во тротоарот во кои што траси (канали) би се положувале електроенергетски објекти (ВН, СН или НН кабли).

Услов е кај сите вкрстувања и приближувања до електроенергетски објекти и инфраструктура, да се запазуваат законските прописи и работни норми.

Задолжително да се предвиди заштитен појас на електроенергетските објекти согласно Мрежните правила за дистрибуција на електрична енергија.

Доколку во опфатот е потребна промена или дислокација на електроенергетските објекти и инфраструктура, потребно е да се предвиди локација/траса за дислокација на објектите и инфраструктурата и инвеститорот е должен да ги надомести трошоците за дислокација.

Со почит,

Електродистрибуција ДООЕЛ Скопје
Оддел Мрежен Инженеринг

СПОДЕЛИ ДОЖИВУВАЊА

Бр. 37594

Датум: 20.08.2021

До
ТАЈФА АРХИТЕКТИ ДООЕЛ, УВОЗ-ИЗВОЗ – КУМАНОВО
УЛ. ЖИВКО ЧАЛО 23
1300 КУМАНОВО

Предмет: Доставување на мислење

Согласно Вашето Барање за Мислење добиено преку информацискиот систем е-урбанизам за УРБАНИСТИЧКИ ПРОЕКТ ВОН ОПФАТ НА УРБАНИСТИЧКИ ПЛАН ЗА БЕНЗИНСКА ПУМПНА СТАНИЦА СО ПРИДРУЖНИ И УСЛУЖНИ ОБЈЕКТИ НА МАГИСТРАЛЕН ПАТ М1 (А1-Е75), НА КП БР. 3621/1, 3622, 3623, 3625/1 И 3624/1, м.в.СЕЛИШТЕ, КО РОМАНОВЦЕ-ВОНГРАД, ОПШТИНА КУМАНОВО, Ви доставуваме ПОЗИТИВНО МИСЛЕЊЕ.

Лице за контакт: Николче Тасевски, тел. 070/200-176.

Со почит,

Македонски Телеком АД Скопје

По овластување на

Директор на сектор за пристапни мрежи

Васко Најков

Македонски Телеком АД - Скопје
Адреса Кеј 13 Ноември бр. 6, 1000 Скопје, Р. Македонија
Контакт Телефон: +389 2 3100 200 ; Факс: +389 2 3100 300; Контакт центар 171 e-mail: kontakt@telekom.mk; www.telekom.mk
ЕМБС 5168660

СПОДЕЛИ ДОЖИВУВАЊА

Бр. 37593

Датум: 13.09.2021

До
ТАЈФА АРХИТЕКТИ ДООЕЛ, УВОЗ-ИЗВОЗ – КУМАНОВО
УЛ. ЖИВКО ЧАЛО 23, 1300 КУМАНОВО

Предмет: Доставување на мислење

Согласно Вашето Барање за Мислење добиено преку информацискиот систем е-урбанизам за УРБАНИСТИЧКИ ПРОЕКТ ВОН ОПФАТ НА УРБАНИСТИЧКИ ПЛАН ЗА БЕНЗИНСКА ПУМПНА СТАНИЦА СО ПРИДРУЖНИ И УСЛУЖНИ ОБЈЕКТИ НА МАГИСТРАЛЕН ПАТ М1 (А1-Е75), НА КП БР. 3621/1, 3622, 3623, 3625/1 И 3624/1, м.в.СЕЛИШТЕ, КО РОМАНОВЦЕ-ВОНГРАД ОПШТИНА КУМАНОВО, Ви доставуваме ПОЗИТИВНО МИСЛЕЊЕ.

Лице за контакт: Николче Тасевски, тел. 070/200-176.

Со почит,

Македонски Телеком АД Скопје

По овластување на

Директор на сектор за пристапни мрежи

Васко Најков

Македонски Телеком АД - Скопје
Адреса Кеј 13 Ноември бр. 6, 1000 Скопје, Р. Македонија
Контакт Телефон: +389 2 3100 200 ; Факс: +389 2 3100 300; Контакт центар 171 e-mail: kontakt@telekom.mk; www.telekom.mk
ЕМБС 5168660

Република Северна Македонија

Министерство за култура

УПРАВА ЗА ЗАШТИТА НА КУЛТУРНОТО НАСЛЕДСТВО

Бр. 17-940/4
06.09.2021 година
Скопје

ДО
ТАЈФА АРХИТЕКТИ – ДООЕЛ
ул. Живко Чало бр. 23
1300 Куманово

ПРЕДМЕТ: Барање на мислење
ВРСКА: Ваш бр. 03 – 35/6 од 10.08.2021 год.

Во врска со вашето барање за добивање на податоци за изработка на **Урбанистички проект вон опфат на урбанистички план за бензинска пумпна станица со придружни и услужни објекти на магистрален пат М1 (А1 – Е75), на КП бр. 3621/1, 3622, 3623, 3625/1 и 3624/1, м.в. Селиште, КО Романовце – вонград, Општина Куманово,** Управата за заштита на културното наследство врз основа на доставената и постојната документација констатира дека во границите на проектниот опфат нема заштитени добра, ниту добра за кои основано се претпоставува дека претставуваат културно наследство.

Доколку во процесот на реализација на проектот бидат откриени објекти, односно предмети (целосно зачувани или фрагменти) од материјалната култура на Р. Македонија, изведувачот е должен веднаш да ги прекине работите и да ја извести Управата за заштита на културното наследство, во смисла на член 65 од Законот за заштита на културното наследство („Службен весник на Република Македонија" бр. 20/04, 71/04, 115/07, 18/11, 148/11, 23/13, 137/13, 164/13, 38/14, 44/14, 199/14, 154/15, 192/15, 39/16 и 11/18).

Со почит,

Директор,
Лидо Костов

Изработил: А. Илиевски
Проверил/Одобрил: м-р Б. Јовановска

Управа за заштита на културното наследство
ул. „Павел Шатев " бр. 3, Скопје П.Фах 220
contact@uzkn.gov.mk
+389 2 5517 700
www.uzkn.gov.mk

Република Северна Македонија

Министерство за култура

УПРАВА ЗА ЗАШТИТА НА КУЛТУРНОТО НАСЛЕДСТВО

ДО
ТАЈФА АРХИТЕКТИ – ДООЕЛ

ул. Живко Чало бр. 23
1300 Куманово

Бр. 17-940/4
09.09.2021 година
Скопје

Предмет: Мислење
Врска: Ваш бр. 03 – 35/6 од 10.08.2021 год.

Управата за заштита на културно наследство, орган во состав на Министерството за култура, го разгледа вашето барање за мислење за изработка на **Урбанистички проект вон опфат на урбанистички план за бензинска пумпна станица со придружни и услужни објекти на магистрален пат М1 (А1 – Е75), на КП бр. 3621/1, 3622, 3623, 3625/1 и 3624/1, м.в. Селиште, КО Романовце – вонград, Општина Куманово.**

Врз основа на доставената документација и во согласност со доставените податоци, Управата за заштита на културното наследство, ја разгледа доставената и постојана документација и констатира дека во границите на опфатот не постои културно наследство, ниту добра за кои основано се претпоставува дека претставуваат културно наследство. Во текстуалниот дел од планот вградена е обврската, во случај да се појави археолошко наоѓалиште, односно предмети од археолошко значење да се постапи во согласност со одредбите од член 65 од Законот за заштита на културното наследство („Службен весник на Република Македонија" бр. 20/04, 71/04, 115/07, 18/11, 148/11, 23/13, 137/13, 164/13, 38/14, 44/14, 199/14, 154/15, 192/15, 39/16, 11/18 и 20/19).

Со оглед на тоа, од аспект на заштита на културното наследство, усвојувањето на планот може да продолжи.

Со почит,

Директор,
Ацо Костов

Изработил: А. Илиевски.
Проверил/Одобрил: Б. Јовановска.

Управа за заштита на културното наследство
Directorate for Protection of Cultural Heritage

ул. „Павел Шатев " бр. 3, Скопје; П.Фах 220
contact@uzkn.gov.mk
+389 2 5517 700
www.uzkn.gov.mk

ТАЈФА АРХИТЕКТИ - КУМАНОВО

АКЦИОНЕРСКО ДРУШТВО
ГА-МА
Бр. 0308-1178/2
23-08-2021 год.
СКОПЈЕ

Предмет: Мислење
Врска: Ваш број: 03-35/6 од 10.08.2021 год.

По извршениот преглед на Урбанистички проект вон опфат на Урбанистички план за бензиска пумпна станица со придружни и услужни објекти на магистрален пат М1 (А1-Е75), на КП бр. 3621/1,3622,3623, 3625/1 и 3624/1, м.в. "Селиште", КО Романовце – Вон град, Општина Куманово,утврдивме дека на дадениот плански опфат нема изведен и проектиран гасовод.

Воедно, ве известуваме дека немаме забелешки на горенаведената планска документација и даваме позитивно мислење.

Скопје, 23.08.2021 год.

ГА-МА АД Скопје
Одделение за Е-Одобрение за градба и Е-Урбанизам
Раководител

Галабинка Христовска

АКЦИОНЕРСКО ДРУШТВО ГА-МА СКОПЈЕ

ГА-МА АД – Скопје
Одделение за геодетски работи и согласности
Раководтел

Сашко Петрески

ОПШТИНА КУМАНОВО

ЈП КУМАНОВО-ГАС КУМАНОВО
NP KUMANOVE-GAZ KUMANOVE

Јавно претпријатие за изградба на инфраструктурни објекти
КУМАНОВО- ГАС КУМАНОВО Ц.О
Ndermarrja publike per ndertim te objekteve
KUMANOVE-GAZ KUMANOVE
Ул. Фетка Наскова бр.22 1300 Куманово
Тел/фах. 031/433-331
Меил: kumanovgas@t-home.mk
Ж-ска: 210060809440142
ЕДБ: МК4017006157178
Депонент: Тутунска Банка-Скопје

Бр.Nr. 03-4/154
13.08 2021 год.vib.
К УМАНОВО – KUMANOVE

До

Друштво за архитектонски дејности и инженерство,
техничко испитување и анализа

ТАЈФА АРХИТЕКТИ ДООЕЛ
ул."Живко Чало" бр.23
1300 КУМАНОВО

МИСЛЕЊЕ

Од Ј.П."Куманово - Гас",Куманово, ул."Братство Единство", бр.20

Во врска со Вашето барање бр.03-3/149 од 12.08.2021 година за Мислење за изработениот Урбанистички проект вон опфат на Урбанистички план за бензинска пумпна станица со придружни и услужни објекти на магистрален пат М1, (А1-Е75), на КП бр.3621/1, 3622, 3623, 3625/1 и 3624/1 , м.в.СЕЛИШТЕ, КО Романовце, Општина Куманово, **Ј.П."Куманово - Гас", Куманово** Ве известува дека дава **позитивно мислење** затоа што во селото Романовце нема реализирана-изведена ниту планирана дистрибутивна, гасоводна мрежа како што е и претставено во Инфраструктурниот план.

Со почит,

Во Куманово 13.08.2021 год.

Изготвил: Олгица Димитријевска, диа

ЈП КУМАНОВО-ГАС КУМАНОВО
ВД Директор

м-р Никола Денковски Дипл.рконом.

Република Македонија
Општина Куманово

ЈП"ВОДОВОД"КУМАНОВО

Бр.Nr. 10-1606/2
Дата 12.08.2021 година.vite

ЈП "ВОДОВОД" Куманово
NP "VODOVOD" Kumanovë

Ул "Фетка Наскова" 22,
1300 Куманово
Тел. 031/475-540,
Факс 031/475-541,
e-mail:kuvod@t-home.mk
www.vodovod-kumanovo.com.mk

Фабрика за преработка на вода
ул."11Октомври" бр.бб
Тел. 031/427-848

Пречистителна станица за
отпадни води
с.Добрашане
Тел. 031/453-311

До

ТАЈФА АРХИТЕКТИ ДООЕЛ, УВОЗ-ИЗВОЗ - КУМАНОВО
ДРУШТВО ЗА АРХИТЕКТОНСКИ ДЕЈНОСТИ И ИНЖЕНЕРСТВО,
ТЕХНИЧКО ИСПИТУВАЊЕ И АНАЛИЗА
ул."Живко Чало"бр.23, 1300 Куманово

Предмет: Одговор на барање - достава на податоци и информации

Почитувани,

Одговор на Ваше барање бр.03-35/6 од 10.08.2021 год.со кое се бара достава на податоци и информации за постоечки ифрастуктурни објекти (водоводна мрежа, фекална и атмосферска канализација) Закон за просторно и урбанистичко планирање - Сл.весник на РМ бр.199/14, 44/15, 193/15, 31/16; член 32, став 1; поради отпочната постапка за изработка на:

УРБАНИСТИЧКИ ПРОЕКТ ВОН ОПФАТ НА УРБАНИСТИЧКИ ПЛАН
ЗА БЕНЗИНСКА ПУМПНА СТАНИЦА СО ПРИДРУЖНИ И УСЛУЖНИ ОБЈЕКТИ НА МАГИСТРАЛЕН ПАТ М1 (А1-Е75), НА КП 3621/1; КП 3622; КП 3623; КП 3625/1; КП 3624/1; М.В."СЕЛИШТЕ", КО РОМАНОВЦЕ-ВОНГРАД, ОПШТИНА КУМАНОВО

Во врска со Вашето барање Ве информираме дека на горенаведената локација не постојат наши инсталации.
За постоечки подземни инсталации изградени од месно население не располагаме со детални технички податоци.

Изработил : геод. инж. Снежана Илијевска
/Тех. во одд. за ГИС проектирање/

Одобрил : диа Дарко Петковски
/Технички раководител/

ВОДОВОД VODOVOD С.О. Куманово-Кумановë

ЈП"Водовод"Куманово
В.Д. Директор
Горан Стојковски

Република Македонија
Општина Куманово

[redacted]

Бр.Nr. 10-1724/2
Дата 16.09.2021 година.vite

ЈП "ВОДОВОД" Куманово
NP "VODOVOD" Kumanovë

Ул "Фетка Наскова" 22,
1300 Куманово
Тел. 031/475-540,
Факс 031/475-541,
e-mail:kuvod@t-home.mk
www.vodovod-kumanovo.com.mk

Фабрика за преработка на вода
ул."11Октомври" бр.бб
Тел. 031/427-848

Пречистителна станица за
отпадни води
с.Добрашане
Тел. 031/453-311

ЈП"ВОДОВОД"КУМАНОВО

До

МИНИСТЕРСТВО ЗА ТРАНСПОРТ И ВРСКИ
СЕКТОР ЗА УРЕДУВАЊЕ НА ПРОСТОРОТ

Предмет: Одговор на барање - достава на мислење

Почитувани,

Одговор на Ваше барање бр.24-6231/2 од 10.09.2021год. со кое се бара достава на мислење - Закон за просторно и урбанистичко планирање - Сл.весник на РМ бр.199/14, 44/15, 193/15, 31/16; член 32, став 1; поради отпочната постапка за изработка на:

УРБАНИСТИЧКИ ПРОЕКТ ВОН ОПФАТ НА УРБАНИСТИЧКИ ПЛАН ЗА БЕНЗИНСКА ПУМПНА СТАНИЦА СО ПРИДРУЖНИ И УСЛУЖНИ ОБЈЕКТИ НА МАГИСТРАЛЕН ПАТ М1 (А1-Е75), НА КП 3621/1; КП 3622; КП 3623; КП 3625/1; КП 3624/1; М.В."СЕЛИШТЕ", КО РОМАНОВЦЕ - ВОНГРАД, ОПШТИНА КУМАНОВО

Во врска со Вашето барање Ве информираме дека на горенаведената локација не постојат наши инсталации.

Изработил : геод. инж. Снежана Илијевска
/Тех. во одд. за ГИС проектирање/

Одобрил : диа Дарко Петковски
/Технички раководител/

ЈП"Водовод"Куманово
В.Д. Директор
Оливер Стојмановски

ВОДОВОД ц.о. VODOVOD с.о. Кумановско-Kumanovë

Наш број: 1404-2290/2
Скопје: 24 . 08 .2021 г.

ДО:
ТАЈФА АРХИТЕКТИ ДООЕЛ
Увоз-Извоз - Куманово
ул. „Живко Чало" бр: 23
1300 Куманово

Предмет: Одговор за барање за мислење за ТК инсталации
Врска: Ваше барање бр. 03/35/6 од 10.08.2021г. преку е- урбанизам

Почитувани,

Согласно вашето барање за мислење, а во врска со изработка на УРБАНИСТИЧКИ ПРОЕКТ ВОН ОПФАТ НА УРБАНИСТИЧКИ ПЛАН ЗА БЕНЗИНСКА ПУМПНА СТАНИЦА СО ПРИДРУЖНИ И УСЛУЖНИ ОБЈЕКТИ НА МАГИСТРАЛЕН ПАТ М1 (А1-Е75), НА КП БР. 3621/1, 3622, 3623, 3625/1 И 3624/1, м.в."СЕЛИШТЕ", КО РОМАНОВЦЕ-ВОНГРАД, ОПШТИНА КУМАНОВО, ве известуваме дека Агенцијата за електронски комуникации нема забелешки на доставениот УРБАНИСТИЧКИ ПРОЕКТ.

Со почит,

Сектор за телекомуникации

Изработил: С. Јовевска 13.08.2021 С Јовевска
Раководител на сектор
Д-р Борис Арсов
Советник на Директорот
Игор Бојациев

ДИРЕКТОР:
Jeton Akiku

АЕК-401.03

ул.Кеј Димитар Влахов 21
1000 Скопје
тел.: 02 32 89 200
факс: 02 32 24 611
е-пошта: contact@aec.mk

Нашброј: 1404-2498/2
Скопје: 22 .09.2021г.

ДО:
МИНИСТЕРСТВО ЗА ТРАНСПОРТ И ВРСКИ
Сектор за уредување на просторот
Ул.Црвена Скопска оптина бр.4
Скопје

Предмет: Одговор за барање за мислење
Врска: Ваше барање преку е-урбанизам

Во врска Вашето барање за вашето барање за мислење, а во врска со УРБАНИСТИЧКИ ПРОЕКТ ВОН ОПФАТ НА УРБАНИСТИЧКИ ПЛАН ЗА БЕНЗИНСКА ПУМПНА СТАНИЦА СО ПРИДРУЖНИ И УСЛУЖНИ ОБЈЕКТИ НА МАГИСТРАЛЕН ПАТ М1 (А1-Е75), НА КП БР. 3621/1, 3622, 3623, 3625/1 И 3624/1, м.в.СЕЛИШТЕ, КО РОМАНОВЦЕ-ВОНГРАД, ОПШТИНА КУМАНОВО, ве известуваме дека на посочената локација, Агенцијата за електронски комуникации нема забелешки на доставениот Урбанистички проект.

Со почит,

Сектор за телекомуникации
Изработил : А.Јовановски 13.09.21
Раководител на сектор: Д-р Борис Арсов

ДИРЕКТОР
Jeton Akiku

АЕК-401.03

Оператор на електропреносниот систем на Република Северна Македонија
Акционерско друштво за пренос на електрична енергија и управување
со електроенергетскиот систем, во државна сопственост, Скопје
Operatori i sistemit elektrotransmetues i Republikës së Maqedonisë së Veriut
Aksionar aksionarë për transmetim të energjisë elektrike dhe menaxhim
me sistemin elektroenergjetik, në pronësi shtetërore, Shkup

МЕПСО

Максим Горки бр.4, 1.000 Скопје

Т: Кабинет на генерален директор
+ 389 (0) 2 3 149 811
Подружница ОЕПС
+ 389 (0) 2 3 149 814
Подружница ОПМ
+ 389 (0) 2 3 149 813

ф: + 389 (0) 2 3 111 160

www.mepso.com.mk

Бр.-Nr. 10-4683/1
18.08 20 21 год.-viti
СКОПЈЕ - SHKUP

ДО
ТАЈФА АРХИТЕКТИ
УЛ.ЖИВКО ЧАЛО 23,
1300 КУМАНОВО

Ваш број: 03-35/6 од 10.08.2021 год.
Наш број: 10-4683 од 12.08.2021 год.
10-4717 од 16.08.2011год.

ПРЕДМЕТ: Одговор по барање

Почитувани,

Во Врска со Вашето барање за мислење за **"** УРБАНИСТИЧКИ ПРОЕКТ ВОН ОПФАТ НА УРБАНИСТИЧКИ ПЛАН ЗА БЕНЗИНСКА ПУМПНА СТАНИЦА СО ПРИДРУЖНИ И УСЛУЖНИ ОБЈЕКТИ НА МАГИСТРАЛЕН ПАТ М1 (А1-Е75), НА КП БР. 3621/1, 3622, 3623, 3625/1 И 3624/1, м.в.СЕЛИШТЕ, КО РОМАНОВЦЕ-ВОНГРАД, ОПШТИНА КУМАНОВО**".** Ве известуваме дека АД МЕПСО дава **позитивно мислење** за наведената планска документација со констатација дека на посочените катастарски парцели нема во сопственост постоечка линиска инфраструктура.
- веќе потврдено со наш допис бр. 11-975/1 од 19.02.2021год.
Со Почит,

Изработил: Бојан Николовски

Одобрил:
Раководител на Оддел ДВ
Зоран Илиоски

Директор на Подружница ОПМ
Сашо Стефановски

Оператор на електропреносниот систем на Република Северна Македонија, Акционерско друштво за пренос на електрична енергија и управување со електроенергетскиот систем, во државна сопственост, Скопје
Operatori i sistemit elektrotransmetues i Republikës së Maqedonisë së Veriut, Aksionar aksionarë për transmetim të energjisë elektrike dhe menaxhim me sistemin elektroenergjetik, në pronësi shtetërore, Shkup
СКОПЈЕ - SHKUP

Ко:
- Подружница ОПМ
- Оддел ДВ
- Одделение за припрема на ДВ
- Архива

,

бр. 12-8/388

Скопје, 12.08..2021 година

До: **ТАЈФА АРХИТЕКТИ ДООЕЛ Куманово**

Предмет: Мислење

Врска: Ваш бр. 03-35/6 од 10.08.2021 година
(e-urbanizam, постапка бр. 37594)

Почитувани,

Врз основа на вашето барање и по преглед на доставениот **Барање на мислење по** УРБАНИСТИЧКИ ПРОЕКТ ВОН ОПФАТ НА УРБАНИСТИЧКИ ПЛАН ЗА БЕНЗИНСКА ПУМПНА СТАНИЦА СО ПРИДРУЖНИ И УСЛУЖНИ ОБЈЕКТИ НА МАГИСТРАЛЕН ПАТ М1 (А1-Е75), НА КП БР. 3621/1, 3622, 3623, 3625/1 И 3624/1, м.в.СЕЛИШТЕ, КО РОМАНОВЦЕ-ВОНГРАД, ОПШТИНА КУМАНОВО, со техн.бр. 09/21 од Август 2021 година, изработена од **ТАЈФА АРХИТЕКТИ ДООЕЛ Куманово**, од страна на стручните служби на Агенцијата за цивилно воздухопловство, **потврдуваме** дека забелешките дадени од наша страна со допис бр. 12-8/2021-33 од 17. 02.2021 година, а кои се однесуваат на безбедноста на воздушниот сообраќај се запазени/вградени во планот.

Врз основа на горе наведеното **издаваме ПОЗИТИВНО МИСЛЕЊЕ** за предметната документација од аспект на безбедноста на воздушниот сообраќај.

Ви благодариме на соработката.

Со почит,

Душан Попчевалиев
(по овластување од Директорот
бр.02-46/1 од 13.01.2021 година)

ул. „Даме Груев" број 1, 1000 Скопје, Република Северна Македонија
т.: + 389 2 3114 – 046 ф.: + 389 2 3115 – 708 ЕМБС: 6648649
info@caa.gov.mk www.caa.gov.mk

АГЕНЦИЈА ЗА ЦИВИЛНО ВОЗДУХОПЛОВСТВО

бр. 12-8/450
Скопје, 14.09.2021 година

До: **МИНИСТЕРСТВО ЗА ТРАНСПОРТ И ВРСКИ**

Предмет: Мислење

Врска: Ваш бр. 24-6231/2 од 10.09.2021 година
(e-urbanizam, постапка бр. 37593)

Почитувани,

Врз основа на вашето барање и по преглед на доставениот,

УРБАНИСТИЧКИ ПЛАН ЗА БЕНЗИНСКА ПУМПНА СТАНИЦА СО ПРИДРУЖНИ И УСЛУЖНИ ОБЈЕКТИ НА МАГИСТРАЛЕН ПАТ М1 (А1-Е75), НА КП БР. 3621/1, 3622, 3623, 3625/1 И 3624/1, м.в.СЕЛИШТЕ, КО РОМАНОВЦЕ-ВОНГРАД, ОПШТИНА КУМАНОВО со техн.бр. 09/21 од Август 2021 година,
изработена од ТАЈФА АРХИТЕКТИ ДООЕЛ Куманово

од страна на стручните служби на Агенцијата за цивилно воздухопловство, **потврдуваме** дека забелешките дадени од наша страна со допис бр. 12-8/2021-33 од 17.02.2021 година, а кои се однесуваат на безбедноста на воздушниот сообраќај се запазени/вградени во планот.

Врз основа на горе наведеното **издаваме ПОЗИТИВНО МИСЛЕЊЕ** за предметната документација од аспект на безбедноста на воздушниот сообраќај.

Ви благодариме на соработката.

Со почит,

Душан Попчевалиев
(по овластување од Директорот бр.02-46/1 од 13.01.2021 година)

ул. „Даме Груев" број 1, 1000 Скопје, Република Северна Македонија
т.: + 389 2 3114 – 046 ф.: + 389 2 3115 – 708 ЕМБС: 6648649
info@caa.gov.mk www.caa.gov.mk

Република Северна Македонија

ОПШТИНА КУМАНОВО
Сектор за урбанизам

Куманово

Република Северна Македонија
Republika e Maqedonisë së Veriut
Општина Куманово
Komuna e Kumanovës
Бр/Nr: 21-6957/2
Дата/Data: 25.10.2021

Улица.11 Октомври бб,
1300, Куманово
Rruga: 11 Tetori, p.n,
1300, Kumanovë
Република Северна Македонија
Republika e Maqedonisë së Veriut
Контакт/Kontakt
Тел/Tel: +389 31 475 830
e-mail: info@kumanovo.gov.mk
www.kumanovo.gov.mk

До
ТАЈФА АРХИТЕКТИ Дооел
ул. Живко Чало, бр.23
Куманово

Предмет: Одговор на барање податоци и информации

Почитувани,

Во врска со Вашето барање бр.21-6957/1 за доставување на податоци и информации за легализирани објекти по основ на правен статус на бесправно изградени објекти на просторот на планскиот опфат за изработка на Урбанистички проект вон опфат на УП за бензинска пумпна станица со придружни и услужни објекти на магистрален пат М1 (А1-Е75), на КП 3621/1, КП 3622, КП 3623, КП 3625/1 и КП 3624/1, м.в. Селиште, КО Романовце-вон град – Општина Куманово. Ве известуваме дека на дадениот опфат **нема** легализирани објекти по основ на правен статус на бесправно изградени објекти.

Со почит,

Изготвил: Ивана Величковска, дги. _____

Контролирал : Злате Илиевски, дии. _____

Сектор за урбанизам,

Раководител
Емилија Сларидис Јаневска, диа

_____

М.П.

Акционерско друштво за вршење на енергетски дејности
НАЦИОНАЛНИ ЕНЕРГЕТСКИ РЕСУРСИ Скопје во државна сопственост

бул. Климент Охридски бр.58 б, Скопје
тел. 02 6090-137
факс 02 6090-437
contact@mer.com.mk
www.mer.com.mk
ЕМБС: 6664903

Акционерско друштво за вршење на енергетски дејности
НАЦИОНАЛНИ ЕНЕРГЕТСКИ РЕСУРСИ Скопје
во државна сопственост
Shoqëria Aksionare për kryerjen e veprimtarive energjetike
RESURSET ENERGJETIKE NACIONALE Shkup
në pronësi shtetërore

Бр.-Nr. 03-2581/2
30.08.2021 год.viti
Скопје-Shkup

До:
ТАЈФА АРХИТЕКТИ ДООЕЛ Куманово

Предмет: Одговор на барање

Врска: Барање на податоци и информации со ваш бр. 03-35/6 од 10.08.2021 година

Согласно вашето Барање на податоци и информации, потребни за изработка на УРБАНИСТИЧКИ ПРОЕКТ ВОН ОПФАТ НА УРБАНИСТИЧКИ ПЛАН ЗА БЕНЗИНСКА ПУМПНА СТАНИЦА СО ПРИДРУЖНИ И УСЛУЖНИ ОБЈЕКТИ НА МАГИСТРАЛЕН ПАТ М1 (А1-Е75), НА КП БР. 3621/1, 3622, 3623, 3625/1 И 3624/1, м.в.СЕЛИШТЕ, КО РОМАНОВЦЕ-ВОНГРАД, ОПШТИНА КУМАНОВО, со ваш бр.03-35/6 од 10.08.2021 година,

НЕР АД Скопје, Ве известува дека на наведениот плански опфат, нема изградено и не е планирано изградба на гасоводна мрежа.

НЕР АД Скопје дава позитивно мислење.

Со почит,

Изработил:821
Иво Шурбановски

Olivera Kostancheva

Digitally signed by Olivera Kostancheva
Date: 2021.08.29 11:34:00 +02'00'

НЕР АД Скопје
По овластување на директорот,
Раководител на Сектор
за изградба на гасоводен систем
Оливера Костанчева

Јавно претпријатие за железничка инфраструктура
Железници на Република Северна Македонија - Скопје
Ndërmarrja Publike për Infrastrukturë Hekurudhore
Hekurudhat e Republikës së Maqedonisë së Veriut - Shkup

Јавно претпријатие за железничка инфраструктура
Железници на Република Северна Македонија
Ndërmarrja Publike për Infrastrukturë Hekurudhore
Hekurudhat e Republikës së Maqedonisë së Veriut
БР./Nr. 2001-4889/2
25-08-2021 20___ год.
Скопје-Shkup

До

"ТАЈФА АРХИТЕКТИ" ДООЕЛ , увоз извоз-Куманово

Друштво за архитектонски дејности, инжинерство, техничко испитување и анализа

ул. Живко Чапо бр.23,Куманово

Предмет: Одговор на барање

Во врска со вашето барање со деловен број 03-35/6 од 10.08.2021год и број на постапка 37594 од е-урбанизам, со кое барате податоци и информации и мислење за изработка на Урбанистички проект вон опфат на урбанистички план за бензиска пумпна станица со придружни и услужни објекти на магистрален пат М1 (А1-Е75), на КП 3621/1, КП3622, 3623,3625/1 и 3624/1, м.в. "Селиште" , КО Романовце- вонград, Општина Куманово, ЈП за Железничка Инфраструктура, Железници на РСМ-Скопје Ви ги дава следните информации:

По разгледување на Вашето барање и доставената Ажурирана геодетска подлога, констатиравме дека на проектниот опфат се наоѓа надвор од заштитниот појас на железничката пруга Скопје-Куманово, на предметната локација нема планирани и постојни инсталации и објекти кои се во сопственост на ЈП ЖРСМ Инфраструктура-Скопје.

Со почит,

Пом. Директор за пруги

Driton Rusi

Изработил: Ѓорѓи Пушев, д.г.и.

Согласен: МихајлоТилиќ, д.г.и.

Ул. Јордан Мијалков бр. 50-б, 1000 Скопје. П. фах 543 | Тел. +389 (0) 23 227 903 | Факс: +389 (0) 22 462 330
Rr. Jordan Mijalkov nr. 50-b, 1000 Shkup, K. Postal 543 | Tel. +389 (0) 23 227 903 | Faks: +389 (0) 22 462 330
www.mzi.mk | e-mail:info@mzi.mk

Република Северна Македонија

Министерство за внатрешни работи

- Оддел за граѓански работи -

Сектор за оружје, експлозивни и опасни материи, агенции за обезбедување и детективска дејност

Рег. бр. 12.2.99968/2

Скопје, 02.11.2021 год

ДО

Министерство за Транспорт и врски

Ул. „Плоштад Црвена Скопска Општина" бр. 4,

1000 Скопје Република Северна Македонија

Република Северна Македонија
Republika e Maqedonisë së Veriut
МИНИСТЕРСТВО ЗА ТРАНСПОРТ И ВРСКИ
MINISTRIA E TRANSPORTIT DHE LIDHJEVE
Скопје - Shkup

Примено / Pranuar: 05. 11. 2021			
Орг. единица / Nj. organizative	Број / Numri	Прилог / Shtojcë	Вредност / Vlera
24	6669	/5	

Предмет: Одговор по барање, доставува, -

Врска: Ваше барање под број 24-6669/4 од 01.11.2021 год,-

Почитувани,

Во врска со Вашето барање под горенаведениот број и датум за предмет: Барање за мислење за Урбанистички проект вон опфат на урбанистички план за бензиска пумпна станица (БПС) со придружни и услужни објекти на магистрален пат М1, за бензиска пумпна станица со придружни и услужни објекти на магистрален пат М1 (А1-Е75), на КП бр.3621/1, 3622, 3623, 3625/1 и 3624/1, м.в Селиште, КО Романовце-вонград, Општина Куманово, заведен со технички број на проект 09/21 од 10.2021 год, а согласно надлежностите кои произлегуваат од член 2 од Законот за внатрешни работи („Сл. весник на РМ" бр.92/09, 35/10, 36/11, 42/14, 116/14 и 33/15), членовите 8 и 11 од Законот за складирање и заштита од запални течности и гасови („Сл. весник на СРМ", број 15/76 , 51/88 и 19/90 и „Сл. весник на РМ" бр. 12/93 и 66/07), Секторот за оружје, експлозивни и опасни материи, агенции за обезбедување и детективска дејност, врз основа на извршен увид во Урбанистички проект вон опфат на урбанистички план за бензиска пумпна станица (БПС) со придружни и услужни објекти на магистрален пат М1, за бензиска пумпна станица со придружни и услужни објекти на магистрален пат М1 (А1-Е75) **дава позитивно мислење** за изработка на предметниот Урбанистички план согласно надлежностите на Секторот.

Воедно, Ве известуваме дека во втора фаза, согласно приложениот Синтезен план на предметната локација каде на ниво на Идеен проект е разработена бензиската пумпна станица (БПС) со придружни и услужни објекти се води постапка за издавање на претходна согласност за локација и изградба на овие објекти согласно одредбите од Законот за складирање и заштита од запални течности и гасови ("Сл. весник на СРМ" бр. 15/76, 51/88 и 19/90 и "Сл. весник на РМ" 12/93, 66/07, 130/08 и 148/15).

Според приложениот Синтезен план на предметната локација, Секторот, ги дава следниве забелешки:

- предвидените резервоари за точење на гориво (4x50м³)се наоѓаат до граница на плански опфат поради што е потребно да се дислоацираат на место каде што истите заедно со зоните на опасност за секој резервоар поедничено ќе бидат предвидени и нема да излегуваат од границата на градежната парцела;
- во однос на правецот на движење на автоцистерната долж манипулативно плато, потребно е да се се овозможи непречено движење на истата при влез, дотур и излез од предметната локација без подолги задржувања и нессодветни втрежи и радиуси долж локацијата;

НАПОМЕНА: Ова е мислење на Секторот за оружје, сметаме дека за потребите за мислење за Урбанистичкиот проект на погоренаведената локација треба да даде мислење и Биро за јавна безбедност, Сектор за сообраќајни работи при МВР на РСМ.

Со почит,

ПОМОШНИК НА МИНИСТЕР

Џевдет Азизи

Изработиле: м-р. Надица Ангова Колевска д.и.а., Миле Ангелевски д.г.и.
Согласна: Лидија Петрова Мојсовска, началник

04 ноември, 2021 година

Архивски број: 09-424/2
Врска: Барање бр. 03-35/1 од 27.10.2021 год.

До: ДАДИТИА „ТАЈФА Архитекти" ДООЕЛ увоз-извоз Куманово

Врз основа на член 47 став (7) од Законот за урбанистичко планирање (Сл. весник на РСМ бр. 32/20, а согласно член 1 и чл. 88 од Закон за општата управна постапка (Сл. весник на РМ бр.124/15, 65/18),
Подрачното одделение за заштита и спасување Куманово издава

МИСЛЕЊЕ
за застапеност на мерките за заштита и спасување,

Во: **Урбанистички проект вон опфат на урбанистички план за бензинска пумпна станица со придружни и услужни објекти на магистрален пат М1 (А1-Е75), на КП 3621/1, 3622, 3623, 3625/1 и 3624/1, м.в. Селиште, КО Романовце вон град, Општина Куманово:**

-Во горенаведениот документ целосно се застапени мерките за заштита и спасување.

Правна поука: Против овој акт може да се изјави жалба согласно член 14 став (2), член 105, член 106 и член 107 став (1) од Закон за општата управна постапка (Сл.весник на РМ бр. 124/15) до Државната комисија за одлучување во управна постапка и постапка од работен однос во втор степен,**или** согласно чл. 107 став (2) до Дирекцијата за заштита и спасување-ПОЗС Куманово во рок од 15 дена од приемот.Жалбата се таксира со 250 денари административни марки, согласно Закон за административни такси (Сл.весник на РМ бр.17/93...192/15).

Изработил/одобрил:Слаѓан Антевски

РАКОВОДИТЕЛ НА ОДДЕЛЕНИЕ
Sokol Asllani

ул. „11-ти Октомври" б.б 1300 Куманово
Република Северна Македонија
Rr. "11 Tetori " pn 1300 Kumanovë
Republika e Maqedonisë së Veriut
+389 31 495 269
www.dzs.gov.mk
kumanovo@dzs.gov.mk

До: Друштво за архитектонски дејности и инженерство, техничко испитување и анализа ТАЈФА АРХИТЕКТИ ДООЕЛ Куманово

Скопје, _____

Предмет: Мислења од општини/институции

Почитувани,

Во врска со Вашето барање за доставување на мислења од општини/институции поднесено преку системот Е-Урбанизам со број на постапка 37593 креирано на 11.08.2021 година и наслов 'УРБАНИСТИЧКИ ПРОЕКТ ВОН ОПФАТ НА УРБАНИСТИЧКИ ПЛАН ЗА БЕНЗИНСКА ПУМПНА СТАНИЦА СО ПРИДРУЖНИ И УСЛУЖНИ ОБЈЕКТИ НА МАГИСТРАЛЕН ПАТ М1 (А1-Е75), НА КП БР. 3621/1, 3622, 3623, 3625/1 И 3624/1, м.в.СЕЛИШТЕ, КО РОМАНОВЦЕ-ВОНГРАД, ОПШТИНА КУМАНОВО' доставено до А1 Македонија ДООЕЛ Скопје, Ве известуваме дека издаваме **позитивно мислње**.

Напомена: Доколку има потреба од дислокација на постојната телекомуникациска инфраструктура, планерот е должен да постави новопланирана траса во рамките на експропријационата линија во консултација со сопственикот на постоечката инфраструктура - А1 Македонија ДООЕЛ Скопје. Трошоците за дислокација на постојната телекомуникациска инфраструктура ги сноси инвеститорот на проектот.

Лице за контакт:
Влатко Димовски тел. 077/772-582
Андреа Јовановски тел. 077/772-370

Срдечен поздрав,

За А1 Македонија ДООЕЛ Скопје
Никола Здравковски
Менаџер за инфраструктура, документација и регулаторно усклaдување

_____

Република Северна Македонија
Агенција за катастар на недвижности

Бр. _____
Дата: _____, Скопје

Република Северна Македонија
Агенција за катастар на недвижности

Трифун Хаџи Јанев бр 4
1000 Скопје
Република Северна Македонија
Тел. (02) 3204 800
Факс: (02) 3171 668
Е-пошта: info@katastar.gov.mk
Сајт: www.katastar.gov.mk

0939-12640/2
14-9-2021

ДО: „ТАЈФА АРХИТЕКТИ“ ДООЕЛ
Ул. „Живко Чало“ бр. 23 Куманово

ПРЕДМЕТ : Мислење од утврдена состојба

Врска: Постапка преку е-урбанизам за **УП** преку **ПИМ** со број:**37952**
Ваш бр. 03-35/8 од 02.09.2021 год.
Наш бр. 0939-12640/1 од 03.09.2021 год.

Почитувани,

До Агенцијата за катастар на недвижности, иницирате постапка за мислење за утврдена состојба по извршено споредување на податоците од Урбанистички проект вон опфат на урбанистички план за бензинска пумпна станица со придружни и услужни објекти на магистрален пат М1 (А1-Е75), на КП бр. 3621/1, 3622, 3623, 3625/1 и 3624/1 м.в. “Селиште“, КО Романовце-вонград, Општина Куманово, изработен од „*ТАЈФА АРХИТЕКТИ*“ ДООЕЛ Куманово со тех.бр. 09/21, од 09.2021 година, со податоците од катастарскиот план, врз основа на член 47 став 8 од Законот за урбанистичко планирање („Службен весник на Република Северна Македонија“ бр. 32/2020).

Агенцијата за катастар на недвижности по извршениот увид на доставената документација и Електронскиот запис со кој се потврдува дека урбанистичкиот проект го исполнува квалитетот од тематски и тополошки аспект Ве известува дека се исполнети условите за издавање на позитивно мислење.

Прилог: Извештај од утврдена состојба по извршено преклопување.

Со почит,

Изработил: м-р Влатко Илиевски, помлад соработник
Контролирал и Одобрил: м-р Билјана Ајтарска, в.д. раководител на одделение

Директор

_____

м-р Борис Тунцев

Место за Дигитални потписи
Изработил Контролирал Одобрил Согласен Директор

РЕПУБЛИКА СЕВЕРНА МАКЕДОНИЈА
АГЕНЦИЈА ЗА КАТАСТАР НА НЕДВИЖНОСТИ
КО Романовце-вонград

ИЗВЕШТАЈ ОД УТВРДЕНА СОСТОЈБА ПО ИЗВРШЕНО ПРЕКЛОПУВАЊЕ

ПОДАТОЦИ ЗА НОСИТЕЛИТЕ НА НЕДВИЖНОСТИТЕ					ПОДАТОЦИ ЗА ГРАДЕЖНАТА ПАРЦЕЛА												
Реден број	Презиме, татково име и име (за граѓански лица) Точно име на правното лице	Место на живеење седиште	Улица	Куќен број	Катастарска општина	Број на имотен лист	Број на парцела		Катастарска			Површина			Број на градежна парцела	Технички број	Забелешка	Товар
							Основен	Дел	Култура		Класа	х	а	м2				
1	ДРУШТВО ЗА ТРГОВИЈА НА МАЛО СО МОТОРНИ ГОРИВА И МАЗИВА АЛБИ КОМПАНИ ДОО СКОПЈЕ	СКОПЈЕ	ФРАНКЛИН РУЗВЕЛТ	37-1/4	17586	1893	3621	1	зз	н	4			**4928,32**	ГП 1	09/21		
														0				
2	ДРУШТВО ЗА ТРГОВИЈА НА МАЛО СО МОТОРНИ ГОРИВА И МАЗИВА АЛБИ КОМПАНИ ДОО СКОПЈЕ	СКОПЈЕ	ФРАНКЛИН РУЗВЕЛТ	37-1/4	17586	1893	3622	0	зз	н	4			**4012,19**	ГП 1			
														0				
3	ДРУШТВО ЗА ТРГОВИЈА НА МАЛО СО МОТОРНИ ГОРИВА И МАЗИВА АЛБИ КОМПАНИ ДОО СКОПЈЕ	СКОПЈЕ	ФРАНКЛИН РУЗВЕЛТ	37-1/4	17586	1893	3623	0	зз	н	4			**2906,99**	ГП 1			
														0				
4	ДРУШТВО ЗА ТРГОВИЈА НА МАЛО СО МОТОРНИ ГОРИВА И МАЗИВА АЛБИ КОМПАНИ ДОО СКОПЈЕ	СКОПЈЕ	ФРАНКЛИН РУЗВЕЛТ	37-1/4	17586	1899	3624	1	зз	лз	3			**386,22**	ГП 1			
														0				
5	ДРУШТВО ЗА ТРГОВИЈА НА МАЛО СО МОТОРНИ ГОРИВА И МАЗИВА АЛБИ КОМПАНИ ДОО СКОПЈЕ	СКОПЈЕ	ФРАНКЛИН РУЗВЕЛТ	37-1/4	17586	1899	3625	1	зз	л	4			**651,1**	ГП 1			
														0				
													Меѓузбир:	12884,82				
										ВКУПНО				**12884,82**				

Бр/Nr. 10-12461/2

Скопје/Shkup 14 -12- 2021 година/viti

ДО ТАЈФА АРХИТЕКТИ ДООЕЛ
ул. Живко Чало бр.23
1300 Куманово

Предмет:Мислење

Почитувани,

Врз основа на Вашето Барање број 03-35/13 од 13.12.2021год. за добивање повторно мислење за Урбанистички проект вон опфат на урбанистички план за бензинска пумпна станица со придружни и услужни објекти на магистрален пат (автопат) А1 (М-1), на КП 3621/1, 3622, 3623, 3625/1 и 3624/1, м.в.„Селиште“, КО Романовце-вон град, општина Куманово, Ве известуваме:

Стручната служба при Јавното претпријатие за државни патишта, ги разгледа пристигнатите прилози, заверени со евиденциски број на Јавното претпријатие 10-12461/1 од 14.12.2021 година:

- Позитивно мислење од ЈП ДП бр. 10-10613/2 од 20.10.2021 година
- Урбанистички проект
- Граница на проектен опфат во пошироко опкружување
- Идејно сообраќајно решение и
- Геодетски елаборат за ажурирана геодетска подлога.

По однос на Урбанистички проект вон опфат на урбанистички план за бензинска пумпна станица со придружни и услужни објекти на магистрален пат (автопат) А1 (М-1), на КП 3621/1, 3622, 3623, 3625/1 и 3624/1, м.в.„Селиште“, КО Романовце-вон град, општина Куманово, Јавното претпријатие за државни патишта веќе се има произнесено со допис 10-10613/2 од 20.10.2021 година. Согласно постоечкиот Основен сообраќаен проект за реконструкција на сообраќајните знаци и ознаките на коловозот на автопатот од ГП Табановце до ГП Богородица – СООБРАЌАЈНО РЕШЕНИЕ делница Куманово-Миладиновци, изработен од Зебра Проект-Скопје со тех. бр. 09/2010, исполнети се одредбите од член 313 во Правилникот за технички елементи за изградба и реконструкција на патишта ("Сл.Весник на Р.М" број 110/09, бр.114/09, бр.26/10, бр.124/10, бр.163/10, бр.94/11 и

бр.146/11), кој се однесува за најмалото растојание до најблиската званична клучка или друг прислужно-услужен објект, како и нивото на безбедно одвивање на сообраќајот.

Со почит,

Директор
Ejup Rustemi

Изработил: Драгица Гашпарова
Контролирал: Зоран Велков
Одобрил: d-r Ejup Latifi

Друштво за градежништво
БЕТОН АД
Бр. 0302 - 10342
27 12 2021 год.
СКОПЈЕ

Јас, Горан Мавровски со ЕМБГ 2404986450166 и адреса на живеење ул. Тодор Александров 85/32 во Скопје во својство на Генерален директор на ДГ БЕТОН АД СКОПЈЕ со седиште на ул. Миле Поп Јорданов бр.32, Скопје, во чија сопственост е 10KV далновод од извод Краста од Куманово 1, крак за база (ТС) Мавраво 1, ја давам оваа

НАЧЕЛНА СОГЛАСНОСТ

за електричен приклучок на бензинска пумпна станица со придружни објекти на КП3621/1, КП 3622, КП 3623, КП 3624/1, КП 3625/1, во М.В. Селиште, КО Романовце – вон град, Општина Куманово.

Датум,

27.12.2021

Друштво за градежништво БЕТОН АД Скопје

Согласен,

ТАЈФААРХИТЕКТИ | WWW.TAJFA.MK

ИДЕЕН ПРОЕКТ

ПРИЛОГ НА УРБАНИСТИЧКИ ПРОЕКТ ВОН ОПФАТ НА УРБАНИСТИЧКИ ПЛАН ЗА БЕНЗИНСКА ПУМПНА СТАНИЦА СО ПРИДРУЖНИ И УСЛУЖНИ ОБЈЕКТИ НА КП 3621/1, КП 3622, КП 3623, КП 3625/1, КП 3624/1, КО РОМАНОВЦЕ - ВОН.ГР., ОПШТИНА КУМАНОВО

СОДРЖИНА

ТЕКСТУАЛЕН ДЕЛ

ГРАФИЧКИ ДЕЛ

1.	Ситуација со приземје	М=1:500
2.	Ситуација со петта фасада	М=1:500
3.	Основа на темели	М=1:100
4.	Основа на приземје	М=1:100
5.	Основа на кров	М=1:100
6.	Основа на петта фасада	М=1:100
7.	Попречен и подолжен пресек	М=1:100
8.	Фасади	М=1:100





1. УРБАНИСТИЧКО РЕШЕНИЕ И АРХИТЕКТУРА

1.1 Вовед

Идејниот проект за изградба на градба со намена Е2.1 - згради и комплекси на патниот сообраќај – бензинска пумпа со услужен центар на ГП бр.1, во Урбанистички проект вон опфат на урбанистички план за бензиска пумпа станица со придружни и услужни објекти на КП 3621/1, КП 3622, КП 3623, КП 3625/1, КП 3624/1, КО Романовце-вон.гр., Општина Куманово, се изработува согласно со просторните можности на локацијата и постојната состојба, проектната програма и општите и посебните одредби од Урбанистички проект вон опфат на урбанистички план за бензиска пумпа станица со придружни и услужни објекти на КП 3621/1, КП 3622, КП 3623, КП 3625/1, КП 3624/1, КО Романовце-вон.гр., Општина Куманово.

Изготвувањето на документацијата се врши во согласност со позитивната законска регулатива, цитирана во Урбанистички проект вон опфат на урбанистички план за бензиска пумпа станица со придружни и услужни објекти на КП 3621/1, КП 3622, КП 3623, КП 3625/1, КП 3624/1, КО Романовце-вон.гр., Општина Куманово и тоа: Правилникот за урбанистичко планирање (Сл. Весник на РМ бр.225/20 и 219/21), Правилникот за поблиска содржина, размер и начин на графичка обработка на урбанистичките планови (Сл. Весник на РМ бр. 78/06), како и општите и посебните Услови за изградба од Урбанистички проект вон опфат на урбанистички план за бензиска пумпа станица со придружни и услужни објекти на КП 3621/1, КП 3622, КП 3623, КП 3625/1, КП 3624/1, КО Романовце-вон.гр., Општина Куманово. Притоа земени се в предвид и актуелните Закони и други акти од областа на просторното уредување и градењето.

Сите поединечни елементи на проектот ќе содржат текстуален дел со нумерички показатели за постојната и планираната состојба, како и потребен број на графички прилози.

1.2 УП вон опфат на урбанистички план за бензиска пумпа станица со придружни и услужни објекти на КП 3621/1, КП 3622, КП 3623, КП 3625/1, КП 3624/1, КО Романовце-вон.гр., Општина Куманово

Од Урбанистичкиот проект вон опфат на урбанистички план за бензиска пумпа станица со придружни и услужни објекти на КП 3621/1, КП 3622, КП 3623, КП 3625/1, КП 3624/1, КО Романовце-вон.гр., Општина Куманово, а во склад со поставките дефинирани во Услови за планирање на просторот кои произлегуваат од Просторниот план на Репбулика Македонија, се гледа дека предметната парцела се наоѓа вон градско подрачје на град Куманово. Согласно Урбанистичкиот проект вон опфат на урбанистички план за бензиска пумпа станица со придружни и услужни објекти на КП 3621/1, КП 3622, КП 3623, КП 3625/1, КП 3624/1, КО Романовце-вон.гр., Општина Куманово, за предметната градежна парцела се предвидени следните услови:

ТАБЕЛА СО НУМЕРИЧКИ ПОКАЗАТЕЛИ НА УРБАНИСТИЧКИТЕ ПАРАМЕТРИ ЗА ПРОЕКТНИОТ ОПФАТ													
Бр. на градежна парцела	Број на градби (планирани)	Група на класа на намена	Основна класа на намена	Поединечна намена	Компатибилни класи на намена во однос на основната класа на намена	Површина на градежна парцела м²	Максимална површ. За изградба во утврдениот простор за градење м²	Вкупна изградена површина на сите катови м²	Макдимална висина на хоризонтален венец на кров	Катност	Процент на изграденост %	Коефициент на искористеност (К)	Паркирање
ГП 1	3 (4)	Е	Е2.1		Б3.1 / Г4.1 / Е1.8	12884.83	1458.92 2221.17 со надстрешници	1458.92 2221.17 со надстрешници	5.00-8.00м	П	11.32	0.11	32 паркинг места (22ПМ за автомобили + 9ПМ за товарни возила + 1ПМ заавтобуси)

Останата содржина на УП вон опфат на урбанистички план за бензиска пумпа станица со придружни и услужни објекти на КП 3621/1, КП 3622, КП 3623, КП 3625/1, КП 3624/1, КО Романовце-вон.гр., Општина Куманово е следната:

ТЕКСТУАЛЕН ДЕЛ

- Мерки за заштита
- Општи услови за изградба
- Посебни услови за изградба
  - Нумерички податоци за парцела бр.1

ПОДАТОЦИ ЗА ПОСТОЈНА ИНФРАСТРУКТУРА И ПРИКЛУЧОЦИ
ЈП Водовод: бр. 10-358/2 од 26.02.2021 година
ЕВН Македонија КЕЦ Куманово: бр.10-55/5-63 од 25.02.2021 година
ЈП Куманово ГАС: бр.03-4/34 од 19.02.2021 година
Македонски Телеком АД: бр.34123 од 18.02.2021 година
Дирекција за заштита и спасување – ПО Куманово: бр. 09-61/2 од 17.03.2021 година

1.3. Опис и образложение на урбанистичкото решение

Проектниот опфат кој е предмет на уредување со Урбанистички проект вон опфат на урбанистички план, не бил предмет на планирање и уредување во минатото и како таков е опфатен со Просторниот план на Република Македонија, донесен на 11.06.2004год. од Собранието на Република Македонија.

Урбанистичкиот дел на Идејниот проект за градба со намена Е2.1 - згради и комплекси на патниот сообраќај – бензинска пумпа со услужен центар на ГП бр.1, во предметниот УП вон опфат на урбанистички план за бензиска пумпа станица со придружни и услужни објекти на КП 3621/1, КП 3622, КП 3623, КП 3625/1, КП 3624/1, КО Романовце-вон.гр., Општина Куманово се изработува согласно дефинираните урбанистички, архитектонски и комунални параметри за реализација во горенаведениот Урбаниситчки проект, кој содржи податоци за поставеноста на градбата во градежната парцела во однос на регулаторните линии, границите на градежната парцела, како и планираните комунални инфраструктури.

За предметната локација изработен е Геодетски елаборат за геодетски работи за посебни намени за нумерички податоци за реализација на урбанистички план КО Куманово и тој е составен дел на Идејниот проект.

Остварени нумерички вредности со овој идеен проект се дадени во табелата, подолу:

ТАБЕЛА СО НУМЕРИЧКИТЕ ПОКАЗАТЕЛИ НА УРБАНИСТИЧКИТЕ ПАРАМЕТРИ ЗА ГРАДБИТЕ ВО ПРОЕКТНИОТ ОПФАТ

Бр. на градежна парцела	Површина на марцела м²	Број на градба	Намена на градбите	Класа на намена	Висина на венец	Катност	Површина под градба м²	Бруто површина за градба м²	Процент на изграденост %	Коефициент на искористеност (К)	Паркирање
ГП 1	12884.83	1	Продажен објект	Е2.1	6.00	П	780.52	780.52	11.32	0.11	32 паркинг места (22ПМ за автомобили + 9ПМ за товарни возила + 1ПМ заавтобуси)
		2	Надстрешница		6.50	П	762.25	762.25			
		3	Магацин		8.00	П	558.40	558.40			
		4	Тушеви со WC-а		5.00	П	120.00	120.00			
		5	Резервоар 60m³ ЕУРОСУПЕР БС 98 30м³ ЕУРОСУПЕР БС 95 30м³		/	/	/	/			
		6	Резервоар 60m³ ЕУРОДИЗЕЛ 60м³		/	/	/	/			
		7	Резервоар 60m³ ЕКСТРА ЛЕСНО МАСЛО 30м³ БИОДИЗЕЛ 30м³		/	/	/	/			
		8	Резервоар за ТНГ 25m³ и пумпа		/	/	/	/			
		9	Бетонски подземен канал		/	/	/	/			
		10	Автомат за точење гориво ЕУРОСУПЕР БС 98 40l/min ЕУРОСУПЕР БС 95 40l/min ЕУРОДИЗЕЛ 40l/min ЕКСТРА ЛЕСНО МАСЛО 80l/min		/	/	/	/			
		11	Автомат за точење гориво ЕУРОСУПЕР БС 98 40l/min ЕУРОСУПЕР БС 95 40l/min БИОДИЗЕЛ 40l/min ЕУРОДИЗЕЛ 80l/min		/	/	/	/			
		12	Автомат за точење гориво ЕУРОСУПЕР БС 98 40l/min ЕУРОСУПЕР БС 95 40l/min ЕУРОДИЗЕЛ 40l/min ЕУРОДИЗЕЛ 40l/min		/	/	/	/			
		13	Автомат за точење гориво ЕУРОСУПЕР БС 98 40l/min ЕУРОСУПЕР БС 95 40l/min ЕУРОДИЗЕЛ 40l/min ЕУРОДИЗЕЛ 40l/min ТНГ		/	/	/	/			
		14	Септичка јама		/	/	/	/			
		15	Маслофаќач		/	/	/	/			
		16	Контејнери		/	/	/	/			
		17	Трафостаница		/	/	/	/			
		18	Резервоар за ПП заштита		/	/	/	/			
		19	Резервоар за санитарни потреби		/	/	/	/			
		20	Бунарска шахта		/	/	/	/			
		21	Попивателна јама		/	/	/	/			
		22	Автомат за вода и воздух		/	/	/	/			
						ВКУПНО:	**1458.92** 2221.17 со надстрешници	**1458.92** 2221.17 со надстрешници	11.32	0.11	
			Плато				5895.77		45.76		
			Тротоари				1170.10		9.08		
			Зеленило				4360.04		33.84		
						ВКУПНО:	12884.83		100		

1.4. Регулациони и градежни линии

Регулациона линија е линија на разграничување помеѓу градежно земјиште за општа употреба и парцелирано градежно земјиште за поединечна употреба. Во графичките прилози означена е регулационата линија со детално котирање на растојанијата до градежните линии.

Со градежните линии се дефинираат површините за градење во градежната парцела, односно границите во кои може да се движи габаритот на градбата.

Во графичките прилози означени се градежните линии, со детално котирање на растојанијата помеѓу нив и регулационите линии како и кон границите на градежните парцели. Согласно предметниот УП вон опфат на урбанистички план за бензиска пумпа станица со придружни и услужни објекти на КП 3621/1, КП 3622, КП 3623, КП 3625/1, КП 3624/1, КО Романовце-вон.гр., Општина Куманово, регулационата и градежната линија не се поклопуваат. На север, градежната линија е поставена на променливо растојание од 6-9.5м во однос на границата на градежната парцела, на исток, е поставена на променливо растојание од 4,8-11,3 м во однос на границата на градежната парцела, на југ растојанието е 60.8-85м, додека на запад, градежната линија е поставена на променливо растојание од 18,6-31,8 м.

Со Идејниот проект, проектираната градба целосно се вклопува во дефинираните градежни линии.

Вака опишаната доградба не одстапува од дефинираните градежни линии.

1.5. Површина за градење

Со градежните линии се утврдува максималната изградена површина на парцелата, односно рамките во кои може да се движи габаритот на градбата. Со градежните линии во внатрешноста на парцелата просторно се дефинирани максималните граници во кои може да се движи градбата по било која висина.

На просторот на градежната парцела бр. 1, согласно предметниот УП вон опфат на урбанистички план за бензиска пумпа станица со придружни и услужни објекти на КП 3621/1, КП 3622, КП 3623, КП 3625/1, КП 3624/1, КО Романовце-вон.гр., Општина Куманово, дефинирана е максимална површина за градење за четири градби од вкупно 1458,92м² (2221,16м² со надстрешници) и вкупна развиена површина од 1458,92м² (2221,16м² со надстрешници), дистрибуирана на следниот начин:

- **градба 1** – продажен објект со површина од 780,52м^2, со максималната височина на завршниот венец од 6.0м,
- **градба 2** – надстрешница со површина од 762,25м^2, со максимална висина на венец од 6.5м,
- **градба 3** – магацин со површина од 558,40м^2, со максимална височина на завршниот венец од 8.0м,
- **градба 4** – тушеви со WC-а со површина од 120,00м^2, со максимална височина на завршниот венец од 5.0м.

1.6. Максимална висина и катност

Максимална височина на градбата е планска одредба со која се утврдува дозволената височина на градбата на вертикалната рамнина чијшто пресек со теренот се совпаѓа со градежната линија. Максималната височина на градбата во урбанистички план се изразува како вертикално растојание помеѓу тротоарот и завршниот венец на градбата во должни метри.

На просторот на градежната парцела бр. 1, согласно предметниот УП вон опфат на урбанистички план за бензиска пумпа станица со придружни и услужни објекти на КП 3621/1, КП 3622, КП 3623, КП 3625/1, КП 3624/1, КО Романовце-вон.гр., Општина Куманово, максималната дозволена височина до венец е дефинирана на 6.0м за продажен објект, 6.5м за надстрешница, 8.0м за магацин и 5.0м за градбата тушеви со WC-а . Притоа, согласно член 123 од Правилникот за стандарди и нормативи за урбанистичко планирање (Сл. Весник на РМ бр. 225/20), максимална височина на нултата плоча во однос на котата на тротоарот е максимум

1.2м. Во конкретниот случај, нултата плоча е поставена на висина од 10см во однос на котата на тротоар. Како резултат на погоре наведеното, продажниот објект има висина на венец од 4.55 м и катност од П, надстрешница со висина на венец 5.60 м, магацин со висина на венец 7.3м и тушеви со WC-а со висина со венец 4.0м.

Што се однесува до максималната висината на слемето, согласно член 124 од Правилникот за стандарди и нормативи за урбанистичко планирање (Сл. Весник на РМ бр. 225/20), ново-проектирните градби не ја надминуваат оваа урбанистичка одредба.

1.7. Намена на земјиштето, процент на изграденост и коефициент на искористеност

Според намената, градежната парцела спаѓа во класа на намена Е2 - згради и комплекси на патниот сообраќај и поединечна намена Е2.1- бензинска пумпа (со услужен центар).

Процентот на изграденост на земјиштето (П) е планска одредба која ја покажува густината на изграденост, односно колкав дел од градежното земјиште е зафатен со градба. Истиот се пресметува како однос помеѓу површината на земјиштето под градба и вкупната површина на градежното земјиште изразен во проценти. На просторот на градежната парцела бр. 1, согласно предметниот УП вон опфат на урбанистички план за бензиска пумпа станица со придружни и услужни објекти на КП 3621/1, КП 3622, КП 3623, КП 3625/1, КП 3624/1, КО Романовце-вон.гр., Општина Куманово, овој урбанистички параметар изнесува 11.32%.

Коефициентот на искористеност на земјиштето (К) е планска одредба која го покажува интензитетот на изграденост на градежното земјиште и се пресметува како однос помеѓу вкупната изградена површина, односно збирот на површините на сите изградени спратови под градбата и вкупната површина на градежното земјиште. На просторот на градежната парцела бр.1, согласно предметниот УП вон опфат на урбанистички план за бензиска пумпа станица со придружни и услужни објекти на КП 3621/1, КП 3622, КП 3623, КП 3625/1, КП 3624/1, КО Романовце-вон.гр., Општина Куманово, проектираните градби имаат оставарено коефициент на искористеност од 0.11.

1.8. Сообраќај

Сообраќајното решение е усогласено со условите на локацијата, како и со потребите за несметан пристап до предметната парцела.

Предметната парцела има колски пристап од магистрален пат А1, кон Романовце, преку ленти за забавување и забрзување од автопатот. Што се однесува до обезбедување на простор за стационарен сообраќај – паркинг, согласно Посебните услови за изградба на предметниот УП вон опфат на урбанистички план за бензиска пумпа станица со придружни и услужни објекти на КП 3621/1, КП 3622, КП 3623, КП 3625/1, КП 3624/1, КО Романовце-вон.гр., Општина Куманово, потребата од паркинг простор за градежната парцела се решава во рамките на самата парцела. Потребен број на паркинг места се утврдува според класата на намена и во согласност со чл. 134 од Правилникот за стандарди и нормативи за урбанистичко планирање (Сл. Весник на РМ бр. 225/20). Обезбедувањето на соодветниот број на паркинг места во сопствената парцела е предуслов за изведба на предвидените градби.

Согласно наведените услови, за предметната бензиска пумпна станица со услужен центар се обезбедени вкупно 32 паркинг места, така што 22 паркинг места за автомобили, од кои 4 се наменети за лица со инвалидитет, 9 паркинг места за товарни возила и 1 паркинг место за автобус. Истите се дистрибуирани во градежната парцела на начин прикажан на графичките прилози.

1.9. Комунална инфраструктура

Снабдувањето со санитарна и технолошка вода на предметниот објект ќе се изведе од сопствени бунари со изведба на соодветна внатрешна разводна мрежа.

Одведувањето на фекалните води на ќе се планира да се изведе со септички јами со претходно соодветно биолошко прочистување во биолошки пречистителни станици за отпадни води.

Одведувањето на атмосферските води ќе се изведе со попивателни бунари со претходно соодветно третирање преку механичко отстранување на песокта со песколов.

Димензионирањето и просторната диспозиција на внатрешните и надворешните инфраструктурните водови и инсталации ќе биде решена со основни проекти за секоја фаза одделно.

Приклучувањето на електродистрибутивната мрежа ќе се изведе во склад со условите кои ќе бидат зададени од надлежното електростопанско претпријатие, а во склад со техничките прописи за ваков вид на инсталација.

Предметниот објект нема да се приклучи на гасоводна мрежа.

Приклучувањето на телекомуникациска инфраструктура ќе се приклучи на постојната телекомуникациска инфраструктура, во непосредна близина на проектниот опфат.

1.10 Хортикултура и партер

Партерното уредување на градежната парцела, односно пешачките површини низ локацијата, се предвидува да се обработат со павер елементи. Дополнително, предвидено е озеленетнување на преостанатиот дворен простор со ниско и високо зеленило.

Согласно Законот за урбано зеленило (Сл. Весник на РМ бр. 11/18 и 42/20) минимален процент на озеленување изнесува 20%. Во рамки на предметната градежна парцела, постигнато е 33,29% дворно зеленило, под кое не се предвидува изградба.

1.11 Мерки за заштита и специфични услови за уредување на плански опфати

При планирањето да се почитуваат сите нормативи дадени во Правилникот за поблиска содржина, размер и начин на графичка обработка на урбанистичките планови (Сл. Весник на РМ бр. 78/06), како и Правилникот за урбанистичко планирање. (Сл. Весник на РМ бр. 225/20 и 219/21).

Согласно Законот за заштита и спасување (пречистен текст Сл. Весник на РМ бр. 93/12, 41/14, 129/15, 71/16, 106/16 и 83/18), задолжително треба да се применуваат мерките за заштита и спасување.

1.12 Мерки од аспект на заштита на животната средина

Кај постоечките и новопредвидените површини за градба, позначајни функции во делот од градот, од аспект на загадување на човековата околина нема да има со исклучок на загадувањето од сообраќајот и затоплувањето на објектите.

Минималното аерозагадување ќе се јави во грејните сезони кога низ оџаците, на објектите ќе се испуштат штетни материи во воздухот.

На подрачјето на планскиот опфат може да се изврши поделба на основните групи на загадување, со дадени основни смерници и мерки за заштита на истите:

- Интегрална контрола на загадувачите на атмосферата (меѓу кои и издувните гасови од моторните возила) и нивното делување и благовремено укажување на критичните метеоролошки појави.
- Примена на соодветни техничко-технолошки мерки.
- Обезбедување услови за ефикасно природно проветрување и користење на доминантни воздушни струења.
- Подигање и оформување на заштитни зелени појаси (дрвореди).
- Подобрување на состојбата со зелените јавни површини со правилен распоред и создавање на поврзан сиетем на зеленило.

1.13 Заштита од бучава

Бучавата претставува значаен фактор со неповолно влијание што поизразито се манифестира во последните децении како резултат на зголемен број на возила. Според меѓународните стандарди и нормативи нивото на бучавата дозволено во урбаните подрачја е до 60 децибили. Смалување на бучавата, од сообраќајот кој се одвива по сите сообраќајници, во опфатот може да се направи на следниве начини:

- Спречување на бучава на самиот извор:
- Спречување на изложување на луѓето на бучава на лични заштитни средства.

1.14 Заштита на води

Во заштита на животна средина еден од основните приоритети е и заштита на водите. Големи загадувачи претставуваат отпадните води од канализацијата и септичките јами. Затоа приоритети во заштита на животната средина е изградба на канализациони системи за прифаќање на истите. Затоа е потребно:

- проектирање и изведување на канализациона мрежа во се според важечки прописи и стандарди
- мерки за испитување на квалитетот на водите
- водотези-земање узорци и мерење на квалитетот на водата,
- мерки на објектите кои ја загадуваат водата,
- заштита на квалитетот на водата на самите извориштa на загадување:

1.15 Заштита на земјиштето во загрозени подрачја

- Планско уредување на земјиштето на места загрозени со подземни води, отпадни води, депонирање на смет,
- Во заштитените зони да се спроведат мерки за заштита во зависност од видот на загадувачите,
- Заштита на фауната и флората, со обновување на шумскиот фонд, зелените површини во целото опкружување,

1.16.Мерки за заштита од пожари

Заштитата и спасувањето од пожари, експлозии и опасни материи опфаќа мерки и активности од нормативен, оперативен, организационен, надзорен, технички, образовен, воспитен и пропаганден карактер.

Заштитата и спасување од пожари, експлозии и опасни материи се планира, организира и спроведува во сите објекти и места со превентивни и оперативни мерки.

Превентивни мерки за заштитата и спасување од пожари, експлозии и опасни материи, се активности кои се планираат и спроведуваат со примена на техничките нормативи при проектирање и изградба на објектите.

Оперативните мерки за заштитата и спасување од пожари, експлозии и опасни материи се активности за откривање, спречување на ширење и гасење на пожари и експлозии, утврдување на причините за настанување на пожари и експлозии, како и давање помош при отстранување на последиците предизвикани од пожари, експлозии и опасни материи.

Државните органи, органите на државната управа, единиците на локалната самоуправа, трговските друштва, јавните претпријатија, установите и службите се должни да имаат соодветни уреди и инсталации за заштиита од пожари, друга противпожарна опрема, средства за гасење на пожари и противпожарни апарати според пропишани стандарди.

Со оглед на својата местоположба, предметната локација потпаѓа во зоната на дејство на професионалната ПП единица од Куманово. Пунктот на истата е лоциран на ул.11ти Октомври, Куманово, односно оддалечен е од предметната локација на околу 6 километри. Со оглед на оддалеченоста, но и густината на сообраќајот во овој дел на градот, времетраењето потребно за интервенција на противпожарната единица изнесува околу 6 минути.

Од урбанистички аспект противпожарната (ПП) заштита предвидува:

- брз и непречен пристап до градбите;
- градбите се предвидуваат од лесни материјали со помали тежини, со примена на огноотпорни материјали,
- при планирањето е водено сметка за обезбедување на доволни растојанија меѓу градбите,
- со сообраќајното решение и начинот на кој се предвидува изградбата на градбите овозможен е пристап на противпожарно возило од најмалку 3 страни,

- внатрешните сообраќајни површини се со доволна ширина, а потребно е да се изведат со задоволувачки осовински притисок, што овозможува непречено и брзо движење на противпожарните возила,
- инсталациите, уредите и постројките треба да се изведат на начин да не претставуваат опасност за предизвикување на пожари и експлозии,
- во општина Куманово која го опслужува овој плански опфат со ПП заштита, има противпожарна единица, која е опремена со противпожарни возила и со обучени лица за дејствување во случај на пожар, во склоп на севисните дејности,

самиот инвеститор согласно Закон треба да обезбеди потребна противпожарна опрема.

- Во просторот, предмет на урбанистичкиот проект, потребно е да се изготви проект за хидрантска мрежа за надворешни и внатрешни пожарни хидранти за гасење на пожарот што би ги зафатиле градбите.

Со понатамошна разработка на градбите утврдени задолжително се планира изведба на внатрешна и надворешна мрежа согласно Правилникот за техничките нормативи за хидрантска мрежа за гаснење на пожари (Сл. весник на РМ бр. 26/18).

Надворешна хидрантска мрежа

Согласно горе-споменатиот правилник се утврдува потребата од изведба на надворешна хидрантска мрежа како прстенест систем на цевководи. Растојанието помеѓу два соседни надворешни хидранти да се определи во зависност од намената, големината и од слични карактеристики на објектот, со тоа што пожарот на секој објект може да се гасне со најмалку два надворешни хидранта. Дозволеното растојание меѓу два соседни надворешни хидранта треба да изнесува најмногу 80м. Растојанието на хидрантот од ѕидот на објектот да изнесува најмалку 5м, а најмногу 80м. Околу објектот што се штити од пожар да се поставуваат надземни хидранти, а ако надземните хидранти го попречуваат сообраќајот, да се поставуваат подземни хидранти. Хидрантите треба да бидат лесно достапни и постојано подготвени за употреба и да се означат со таблица со запишано растојание од ознаката до местото на кое се наоѓа хидрантот. Според протоколот што треба да се оствари, се вградуваат хидранти од Но 80 или од Но 100. Хидрантите треба да бидат поставени и заштитени да се спречи нивно замрзнување или оштетување. Цевките на разводниот цевковод во мрежата на хидрантите и цевките за одделен хидрант треба да имаат пречник не помал од 100мм. Потребниот притисок во надворешната хидрантска мрежа, не треба да биде помал од 2,5 bar. Ако надворешната хидрантска мрежа располага со доволна количина вода, а притисокот не е доволен, треба да се вгради уред за зголемување на притисокот на водата, при што пумпата треба да го обезбеди потребниот притисок, кој на местото на потрошувачката изнесува најмалку 2,5 bar. Во непосредна близина на хидрантот, предвиден за непосредно гаснење на пожар, да се постави ормар за сместување на цревата, млазникот, клучот и другата потребна опрема. Бројот на црева со стандардна должина се определува во зависност од оддалеченоста на хидрантот од објектот како и според потребите за интервенција од надворешната страна на објектот.

Внатрешна хидрантска мрежа

За внатрешната хидрантска мрежа се употребуваат цевки со најмал внатрешен пречник од 52мм, односно хидрантски приклучок со најмал внатрешен пречник од 52мм од типот С, според македонскиот стандард МКС Б.6.673. Цевките за внатрешната хидрантска мрежа не се поставуваат низ простории загрозени од пожар. Во поголемите простории цевките за внатрешна хидрантска мрежа можат да се поставуваат и покрај внатрешните столбови на објектот. Меѓусебното растојание на хидрантите се определува така што целокупниот простор што се штити се покрива со млаз вода, при што се води сметка за тоа должината на цревата да изнесува 15м, а должината на компактниот млаз 5м. Хидрантите се сместуваат во премини, скалишни простории и патишта за евакуација, во непосредна близина на влезните врати на просториите што можат да бидат загрозени од пожар, со услов да не ја попречуваат евакуацијата. Во хидрантскиот ормар се поставува пожарникарско црево со номинален пречник од 52мм со млазник со пречник 12мм, и универзален клуч за пожарникарски спојки.

во понатамошната разработка на објектите со Основни проекти, обврзно да се реши громобранска инсталација со цел да нема појава на зголемено пожарно оптоварување согласно Правилникот за стандарди за заштита на објекти од атмосферски празнења (Сл. Весник на РМ бр. 101/00).

Со писмен допис бр. 03-35/1 од 17.02.2021 год., побарани се податоци и информации од Дирекцијата за заштита и спасување, Подрачно одделение за заштита и спасување Куманово, и добиен е одговор бр. 09-61/2 од 17.03.2021 година во кој се наведува дека опфатот е во рурално подрачје, граничи со земјоделско земјиште од три страни и со автопат од запад. Заштитата на градбите, помеѓу другото, поволно и прописно е да биде преку:

- Правилен избор на вградените материјали и применети конструкции
- Вградување противпожарни пречки (член 54 став 1 алинеја 4 од Законот за заштита и спасување Сл.весник на РМ бр.93/12-Пречистен текст 41/14, 129/15, 71/16, 106/16, 83/18).
- Вградување на соодветна хидрантска мрежа

Почитуван е Законот за заштита и спасување (пречистен текст Сл. Весник на РМ бр. 93/12, 41/14, 129/15, 71/16, 106/16 и 83/18), Законот за пожарникарство (Сл. Весник на РМ бр. 67/04, 81/07, 55/13, 158/14, 193/15, 39/16, 152/19) или (Пречистен текст 168/17 и 152/19), Правилникот за мерките за заштита од пожари, експлозии и опасни материи (Сл. Весник на РМ бр 99/17, 143/17, 243/17 и 243/18 со важност од 01.10.2020год.), како и Правилникот за суштинските барања за заштита од пожар на градежните објекти (Сл. весник на РМ бр. 94/09), Правилник за суштинските барања за градежните објекти (Сл. Весник на РМ бр. 74/06), Правилник за изборот на видовите и на количините на противпожарните апарати со кои треба да располагаат правните лица и граѓаните, како и за критериумите што треба да ги исполнуваат правните лица кои што вршат сервисен преглед и контролно испитување на противпожарните апарати (Сл. Весник на РМ бр. 105/05), Правилникот за начинот на определување на места на кои задолжително треба да се наоѓаат уредите и инсталациите за заштита од пожари, другата противпожарна опрема, средствата за гасење на пожари и противпожарните апарати, нивното одржување во исправна состојба, посебното обележувања и достапност за употреба (Сл. Весник на РМ бр. 74/06 и 76/07) и други позитивни прописи со кои е регулирана оваа проблематика. Уредите и постројките треба ќе се изведуваат на начин да не претставуваат опасност за предизвикување на пожари и експлозии.

Потребно е да се изготви посебен Проект за заштита од пожари и да се прибави согласност за застапеноста на мерките за заштита од пожари, согласно Упатството за содржината на елаборатот за заштита од пожари, експлозии и опасни материи (Сл. Весник на РМ бр.139/10).

Обезбедување на хидрантска вода ќе биде остварено преку зафаќање на санитарната вода и тоа со инсталација на надворешна хидрантска мрежа, која ќе биде предмет на понатамошна разработка со основен проект.

Согласноста ја издава Дирекцијата за заштита и спасување.

1.17 Засолнување

Согласно Законот за заштита и спасување (пречистен текст Сл. Весник на РМ бр. 93/12, 41/14, 129/15, 71/16, 106/16 и 83/18) засолнувањето опфаќа планирање, изградба, оддржување и користење на јавните засолништа, одржување и користење на изградените засолништа и на други заштитни градби за заштита на населението, материјалните добра и културното наследство на Републиката.

Единиците на локалната самоуправа имаат обврска да градат јавни засолништа со кои ќе се задоволат потребните капацитети за засолнување на луѓето материјалните добра и културното наследство на своето подрачје.

По дефинирањето на намената и површината на секој објект, Дирекцијата за заштита и спасвање може да се произнесе за потребниот број на засолништа, нивниот капацитет и степенот на заштита.

1.18 Мерки за заштита и спасување на поплави

Во близина на предметниот плански опфат, нема река или било какво течение на води поради што не постои опасност од излевање на истите. Единствена опасност е можна со паѓање на поголеми количини дожд како и топење на снег. Со искористување на природниот пад на теренот и обезбедување на шахти од атмосферската канализација за отекување на атмосферските води, што е предвидено во планот ќе се регулираат нивните течења и собирања.

Со писмен допис бр. 03-35/1 од 17.02.2021 год., побарани се податоци и информации од Дирекцијата за заштита и спасување, Подрачно одделение за заштита и спасување Куманово, и добиен е одговор бр. 09-61/2 од 17.03.2021 година во кој се наведува, дека на и близу опфатот нема речни текови. Теренот е релативно рамен со пад кон југ.

1.19 Мерки за заштита и спасување од урнатини

Заштитата од урнатини како предвидена мерка се утврдува во урбанистичките решенија во текот на планирањето на просторот, урбанизирање на населбите и изградбата на објектите. Поради тоа се утврдува претпоставениот степен на урнатини, нивниот однос према слободните површини и степенот на проодност на сообраќајниците. При планирање се води сметка да не се создаваат тесни грли на сообраќајниците и зони на тотални урнатини.

Новопредвидените објекти нема да предизвикуваат урнатини кои ќе овозможат дотур на роба и движење на пешаци пред се поради правилно испланирани сообраќајници, кои се со доволна широчина на профилите.

Заштитата од урнатини се обезбедува со изградба на оптимално отпорни објекти, согласно сеизмолошката карта на РМ, изградени со помала количина на градежен материјал и релативно помали тежини.

Согласно дописот од Дирекцијата за заштита и спасување, Подрачно одделение за заштита и спасување Куманово, бр. 09-61/2 од 17.03.2021 година, проектниот опфат се наоѓа во сеизмоген извор-подрачје од втор ред (случени земјотреси со M=4,5°-5,7°, односно очекувани земјотреси со јачина од 5,5° до 6,0° по Рихтер, односно 8° по Меркалиј-Канцани Зиберг, па во склад со овие бројки треба да се предвидат и конкретни мерки за отпорноста на градбите и инсталациите.

Урбанистичкото решение е изработено врз основа на утврдениот степен на урнатини, нивниот однос према слободните површини и степенот на проодност на сообраќајниците и зони на тотални урнатини.

Односно, во случај на можни разурнувања било од земјотес или од воздушен воен удар, проектното решение на уличната мрежа обезбедува:

- брза и непречена евакуација на луѓето (нема тесни грла)
- брз пристап на екипите за спасување и нивните специјални воизила
- непречена интервенција
- штетите да се сведат на минимум
- брза санација на последиците.

Другите елементи за заштита од земјотреси, како природна катастрофа, ќе се утврдат со посебниот елаборат за асеизмична градба во делот на статиката и динамичка анализа на градбите, како составен дел на понатамошната проектна документација.

1.20 Мерки за заштита на културното наследство

По извршената инвентаризација и снимање на изградениот градежен фонд и вкупната физичка инфраструктура, дојдено е до заклучок дека во границите на предметниот плански опфат нема постојни споменички целини и градби од културно историско значење.

Согласно податоци и информации добиени од Министерство за култура – Управа за заштита на културно наследство, допис бр. 17-940/2 од 28.05.2021 година, во границите на опфатот не постои културно наследство, ниту добра за кои основано се претпоставува дека претставуваат културно наследство, но со оглед на тоа дека местото викано Селиште претставува топоним со кој што во многу примери се означени археолошки локалитети, **доколку при реализацијата на**

проектот се појави археолошко наоѓалиште, односно предмети од археолошко значење, мора да се постапи во согласност со одредбите според член 65 од (Законот за заштита на културното наследство (Сл. Весник на РМ бр. 20/04, 115/07, 18/11, 148/11, 23/13, 137/13, 164/13, 38/14, 44/14, 199/14, 104/15, 154/15, 192/15, 39/16 и 11/18).

1.21. ТЕХНИЧКИ ОПИС на Идеен проект

ПРОДАЖЕН ОБЈЕКТ + НАДСТРЕШНИЦА

Проектираните објекти имаат правоаголна форма со прекршување долж западната страна, со следните параметри:

- Продажен објект – 25.5м x 30.6м. Градбата зафаќа бруто површина од вкупно П=780.52м² во основа на приземје, вкупна развиена површина од 780,52м^2, висина на завршен венец Н=4.50м и катност П. Во склоп на овој објект се дистрибуирани следните простории: ресторан, шанк за ресторан, кујна со комуникации, просторија за вработени, претпростор 1 и 2, просторија за бебиња, WC за лица со посебни потреби, женско и машко WC, влезен хол, кафе, продажба и наплата, канцеларија, дневен магацин 1 и 2, гардероби со WC за вработени (женски и машки), со бруто површина од 780.52м^2 , како и тераса со површина од 163.0м^2 и тераса – кафе со површина од 40.0м^2. Детална дистрибуција на корисната нето површина по простории и бруто површина на објектот е прикажана во табелата:

ЛЕГЕНДА НА ПРИЗЕМЈЕ	**П(м²)**
1 ПРОДАЖЕН ОБЈЕКТ	
01. Тераса	163.0м²
02. Ресторан	196.0м²
03. Шанк на ресторан	7.8м²
04. Кујна со комуникации	105.0м²
05. Просторија за вработени	18.0м²
06. Претпростор 1	6.0м²
07. Просторија за бебиња	3.6м²
08. WC за лица со посебни потреби	59.0м²
09. Претпростор 2	10.5м²
10. WC - Женско	17.5м²
11. WC - Машко	16.5м²
12. Влезен хол	21.0м²
13. Кафе	43.0м²
14. Продажба	175.0м²
15. Продажба и наплата	18.5м²
16. Канцеларија 1	10.5м²
17. Дневен магацин 2	26.5м²
18. Дневен магацин 1	25.0м²
19. Гардероба со WC за вработени (женски)	5.6м²
20. Гардероба со WC за вработени (машки)	5.6м²
21. Тераса - кафе	40.0м²
ВКУПНО(нето):	**973.6м²**
ВКУПНО(бруто):	**982.8м²**

- Надстрешница – 38.15.5м (25.5) x 24.2м. Градбата зафаќа бруто површина од вкупно П=762.25м² во основа на приземје, вкупна развиена површина од 762.25м^2, висина на завршен венец Н=5.60м и катност П.

МАГАЦИН

Проектираниот објект имаат правоаголна форма, и е со следните димензии 31.53м x 17.66м. Градбата зафаќа бруто површина од вкупно П=556.8м² во основа на приземје и вкупна развиена површина од 556.8м², висина на завршен венец Н=7.3м и катност П. Деталната дистрибуција на корисната нето и бруто површина прикажана во табелата:

ЛЕГЕНДА НА ПРИЗЕМЈЕ	П(м²)
19 Магацин	
01. Магацин	545.8м²
ВКУПНО(нето):	**545.8м²**
ВКУПНО(бруто):	**556.8м²**

ТУШЕВИ СО WC-а

Проектираниот објект имаат правоаголна форма, и е со следните димензии 10.4м x 12.4м. Градбата зафаќа бруто површина од вкупно П=128.96м² во основа на приземје и вкупна развиена површина од 128.96м², висина на завршен венец Н=4.50м и катност П. Во склоп на овој објект се дистрибуирани следните простории: WC за лица со посебни потреби, остава, машко и женско WC, тушеви и санитарни јазли и претпростор. Деталната дистрибуција на корисната нето површина по простории и бруто површина на објектот е прикажана во табелата:

ЛЕГЕНДА НА ПРИЗЕМЈЕ	П(м²)
20 ТУШЕВИ СО WC-а	
01. WC за лица со посебни потреби	5.6м²
02. Остава	3.9м²
03. WC - Машко	28.3м²
04. WC - Женско	17.3м²
05a. Тушеви и санитарни јазли	5.9м²
05b. Тушеви и санитарни јазли	6.0м²
05c. Тушеви и санитарни јазли	9.3м²
05d. Тушеви и санитарни јазли	11.3м²
06. Претпростор	12.5м²
ВКУПНО(нето):	**119.9м²**
ВКУПНО(бруто):	**128.9м²**

Составиле,
м-р Стефан Лазаревски, диа
м-р Биљана Насковиќ, диа



TAJFAАРХИТЕКТИ WWW.TAJFA.MK	**ТАЈФА АРХИТЕКТИ ДООЕЛ** УЛ ЖИВКО ЧАЛО 23, 1300 КУМАНОВО **ТЕЛ/ФАКС** 031439459 | **Е.ПОШТА** contact@tajfa.mk	УПРАВИТЕЛ: **м-р СТЕФАН ЛАЗАРЕВСКИ, диа**	ТЕХ.БР: **09/21** **КУМАНОВО** **12.2021**
ИНВЕСТИТОР: ЛОКАЦИЈА: КАТАСТАРСКИ ПАРЦЕЛИ: МЕСТО:	**"АЛБИ КОМПАНИ" ДОО СКОПЈЕ** **м.в. "СЕЛИШТЕ", КО РОМАНОВЦЕ-ВОНГРАД** **КП бр. 3621/1, 3622, 3623, 3625/1 И 3624/1** **ОПШТИНА КУМАНОВО**	НАЗИВ НА ПРОЕКТОТ: **ИДЕЕН ПРОЕКТ ЗА ИЗГРАДБА НА БЕНЗИНСКА ПУМПНА СТАНИЦА СО ПРИДРУЖНИ И УСЛУЖНИ ОБЈЕКТИ НА КП 3621/1, КП 3622, КП 3623, КП 3625/1, КП 3624/1, КО РОМАНОВЦЕ - ВОН.ГР., ОПШТИНА КУМАНОВО**	РАЗМЕР: **1/500** **A**
ПРОЕКТАНТИ: СОРАБОТНИЦИ:	м-р **СТЕФАН ЛАЗАРЕВСКИ**, диа *овласт.бр.* **А/1.1444** м-р **БИЉАНА НАСКОВИЌ**, диа *овласт.бр.* **А/1.1476** **ТОМАИДА ДИМИТРОВСКА**, миа **ЉУБИЦА ЕФТИМОВА**, миа	ФАЗА: **АРХИТЕКТУРА** ПРИЛОГ: **СИТУАЦИЈА СО ОСНОВА НА ПРИЗЕМЈЕ**	**01 a**

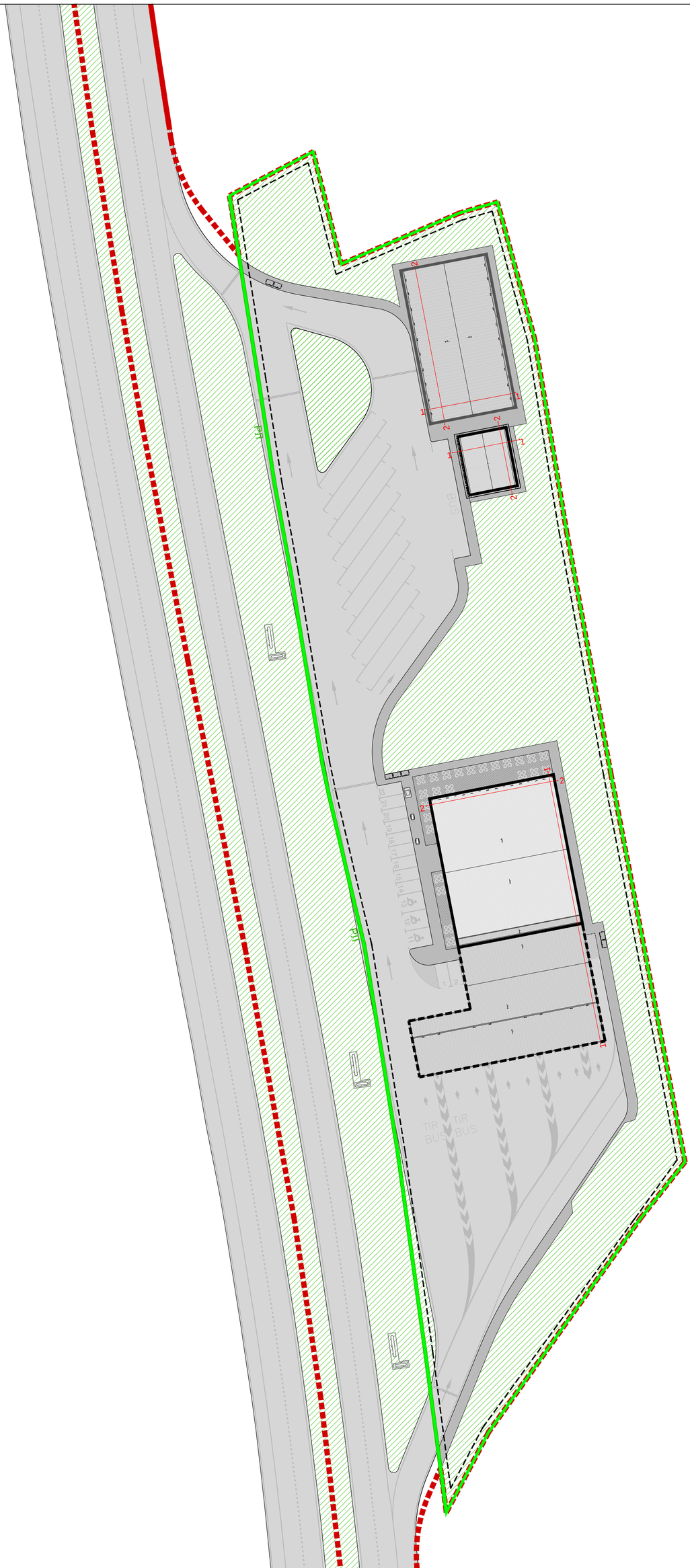

TAJFAАРХИТЕКТИ WWW.TAJFA.MK	**ТАЈФА АРХИТЕКТИ ДООЕЛ** УЛ ЖИВКО ЧАЛО 23, 1300 КУМАНОВО **ТЕЛ/ФАКС** 031439459 | **Е.ПОШТА** contact@tajfa.mk	УПРАВИТЕЛ: **м-р СТЕФАН ЛАЗАРЕВСКИ, диа**	ТЕХ.БР: **09/21** **КУМАНОВО** **12.2021**
ИНВЕСТИТОР:	**"АЛБИ КОМПАНИ" ДОО СКОПЈЕ**	НАЗИВ НА ПРОЕКТОТ: **ИДЕЕН ПРОЕКТ ЗА ИЗГРАДБА НА БЕНЗИНСКА ПУМПНА СТАНИЦА СО ПРИДРУЖНИ И УСЛУЖНИ ОБЈЕКТИ НА КП 3621/1, КП 3622, КП 3623, КП 3625/1, КП 3624/1, КО РОМАНОВЦЕ - ВОН.ГР., ОПШТИНА КУМАНОВО**	РАЗМЕР: **1/500** **A**
ЛОКАЦИЈА:	**м.в. "СЕЛИШТЕ", КО РОМАНОВЦЕ-ВОНГРАД**		
КАТАСТАРСКИ ПАРЦЕЛИ:	**КП бр. 3621/1, 3622, 3623, 3625/1 И 3624/1**		
МЕСТО:	**ОПШТИНА КУМАНОВО**		
ПРОЕКТАНТИ:	м-р **СТЕФАН ЛАЗАРЕВСКИ**, диа *овласт.бр.* **А/1.1444** м-р **БИЉАНА НАСКОВИЌ**, диа *овласт.бр.* **А/1.1476**	ФАЗА: **АРХИТЕКТУРА**	
СОРАБОТНИЦИ:	**ТОМАИДА ДИМИТРОВСКА**, миа **ЉУБИЦА ЕФТИМОВА**, миа	ПРИЛОГ: **СИТУАЦИЈА СО ПЕТТА ФАСАДА**	01**б**

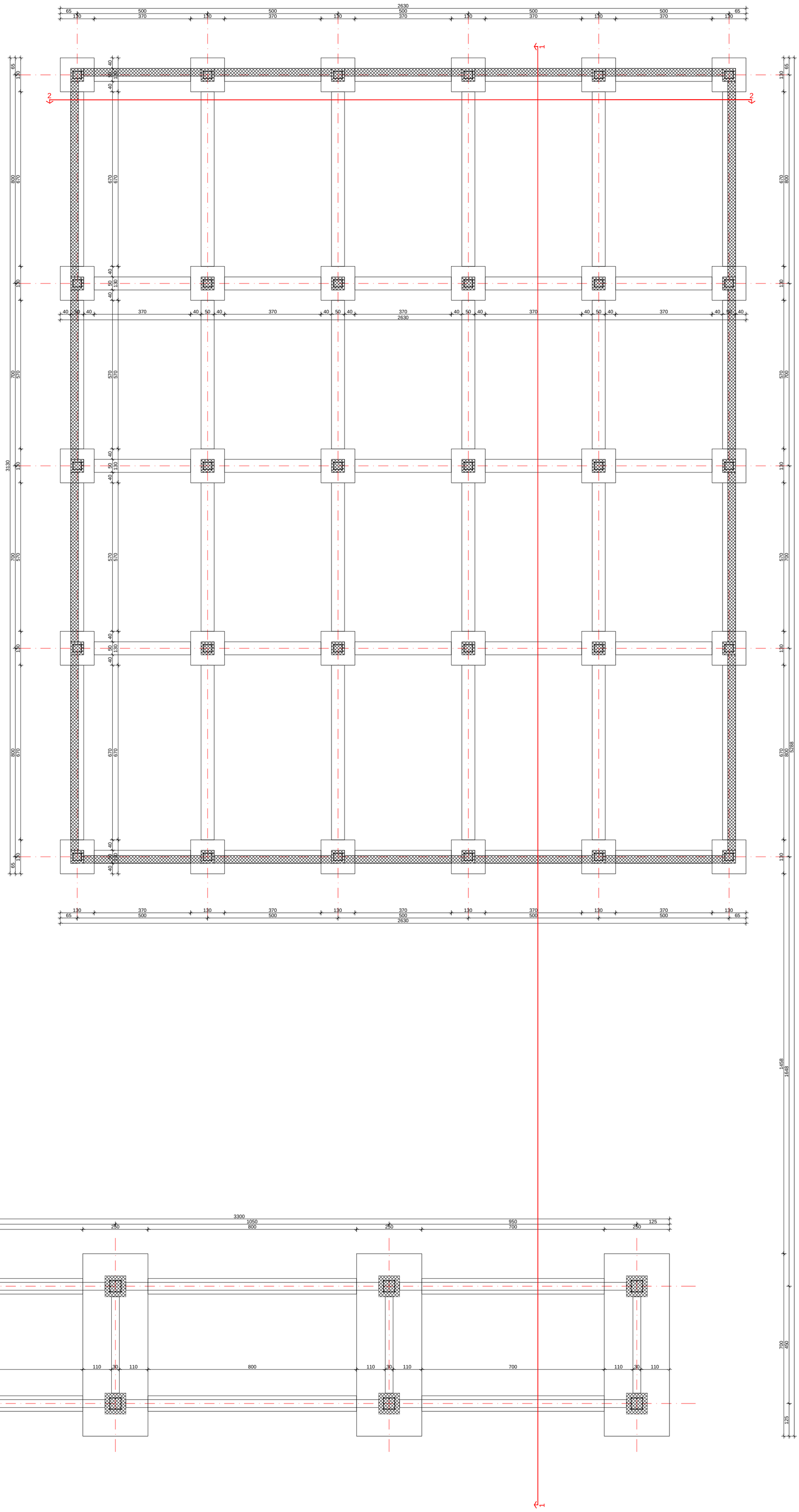

ТАЈФА АРХИТЕКТИ ДООЕЛ УЛ.ЖИВКО ЧАЛО 23, 1300 КУМАНОВО **ТЕЛ/ФАКС** 031439459 | **Е.ПОШТА** contact@tajfa.mk	УПРАВИТЕЛ: **м-р СТЕФАН ЛАЗАРЕВСКИ, диа**	ТЕХ.БР. **09/21** **КУМАНОВО** **11.2021**	
ИНВЕСТИТОР: **"АЛБИ КОМПАНИ" ДОО СКОПЈЕ** ЛОКАЦИЈА: **м.в. "СЕЛИШТЕ", КО РОМАНОВЦЕ-ВОНГРАД** КАТАСТАРСКИ ПАРЦЕЛИ: **КП бр. 3621/1, 3622, 3623, 3625/1 И 3624/1** МЕСТО: **ОПШТИНА КУМАНОВО**	НАЗИВ НА ПРОЕКТОТ: **ИДЕЕН ПРОЕКТ ЗА ИЗГРАДБА НА БЕНЗИНСКА ПУМПНА СТАНИЦА СО ПРИДРУЖНИ И УСЛУЖНИ ОБЈЕКТИ НА КП 3621/1, КП 3622, КП 3623, КП 3625/1, КП 3624/1, КО РОМАНОВЦЕ - ВОН.ГР., ОПШТИНА КУМАНОВО**	РАЗМЕР: **1/100**	**A**
ПРОЕКТАНТИ: м-р **СТЕФАН ЛАЗАРЕВСКИ**, диа *овласт.бр.* **А/1.1444** м-р **БИЉАНА НАСКОВИЌ**, диа *овласт.бр.* **А/1.1476** СОРАБОТНИЦИ: **ТОМАИДА ДИМИТРОВСКА**, миа **ЉУБИЦА ЕФТИМОВА**, миа	ФАЗА: **АРХИТЕКТУРА** ПРИЛОГ: **ОСНОВА НА ТЕМЕЛИ**		**02**

ЛЕГЕНДА НА ПРИЗЕМЈЕ

1 ПРОДАЖЕН ОБЈЕКТ	П(м²)
01. Тераса	163.0м²
02. Ресторан	196.0м²
03. Шанк на ресторан	7.8м²
04. Кујна со комуникации	105.0м²
05. Просторија за вработени	18.0м²
06. Претпростор 1	6.0м²
07. Просторија за бебиња	3.6м²
08. WC за лица со посебни потреби	59.0м²
09. Претпростор 2	10.5м²
10. WC - Женско	17.5м²
11. WC - Машко	16.5м²
12. Влезен хол	21.0м²
13. Кафе	43.0м²
14. Продажба	175.0м²
15. Продажба и наплата	18.5м²
16. Канцеларија 1	10.5м²
17. Дневен магацин 2	26.5м²
18. Дневен магацин 1	25.0м²
19. Гардероба со WC за вработени (женски)	5.6м²
20. Гардероба со WC за вработени (машки)	5.6м²
21. Тераса - кафе	40.0м²
ВКУПНО(нето):	**973.6м²**
ВКУПНО(бруто):	**982.8м²**



ТАЈФА АРХИТЕКТИ ДООЕЛ УЛ.ЖИВКО ЧАЛО 23, 1300 КУМАНОВО **ТЕЛ/ФАКС** 031439459 | **Е.ПОШТА** contact@tajfa.mk **ТАЈФА**АРХИТЕКТИ **WWW.TAJFA.MK**	УПРАВИТЕЛ: **м-р СТЕФАН ЛАЗАРЕВСКИ, диа**	ТЕХ.БР. **09/21** **КУМАНОВО** **12.2021**	
ИНВЕСТИТОР: **"АЛБИ КОМПАНИ" ДОО СКОПЈЕ** ЛОКАЦИЈА: **м.в. "СЕЛИШТЕ", КО РОМАНОВЦЕ-ВОНГРАД** КАТАСТАРСКИ ПАРЦЕЛИ: **КП бр. 3621/1, 3622, 3623, 3625/1 И 3624/1** МЕСТО: **ОПШТИНА КУМАНОВО**	НАЗИВ НА ПРОЕКТОТ: **ИДЕЕН ПРОЕКТ ЗА ИЗГРАДБА НА БЕНЗИНСКА ПУМПНА СТАНИЦА СО ПРИДРУЖНИ И УСЛУЖНИ ОБЈЕКТИ НА КП 3621/1, КП 3622, КП 3623, КП 3625/1, КП 3624/1, КО РОМАНОВЦЕ - ВОН.ГР., ОПШТИНА КУМАНОВО**	РАЗМЕР: **1/100**	**A**
ПРОЕКТАНТИ: м-р **СТЕФАН ЛАЗАРЕВСКИ**, диа *овласт.бр.* **А/1.1444** СОРАБОТНИЦИ: м-р **БИЉАНА НАСКОВИЌ**, диа *овласт.бр.* **А/1.1476** **ТОМАИДА ДИМИТРОВСКА**, миа **ЉУБИЦА ЕФТИМОВА**, миа	ФАЗА: **АРХИТЕКТУРА** ПРИЛОГ: **ОСНОВА НА ПРИЗЕМЈЕ**		**03**

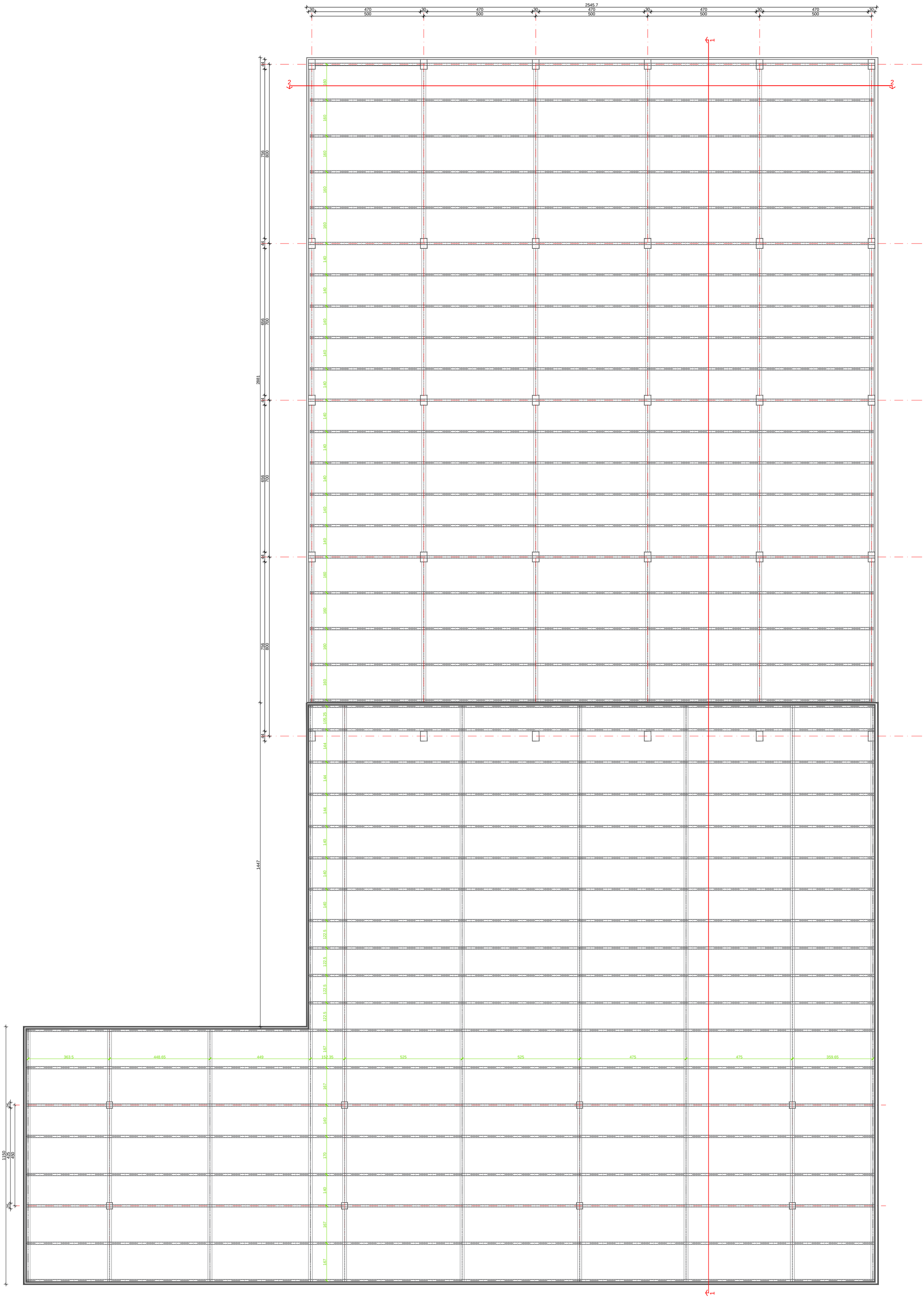

ТАЈФААРХИТЕКТИ WWW.TAJFA.MK	**ТАЈФА АРХИТЕКТИ ДООЕЛ** УЛ.ЖИВКО ЧАЛО 23, 1300 КУМАНОВО **ТЕЛ/ФАКС** 031439459 | **Е.ПОШТА** contact@tajfa.mk	УПРАВИТЕЛ: **м-р СТЕФАН ЛАЗАРЕВСКИ, диа**	ТЕХ.БР. **09/21** **КУМАНОВО** **12.2021**
ИНВЕСТИТОР:	**"АЛБИ КОМПАНИ" ДОО СКОПЈЕ**	НАЗИВ НА ПРОЕКТОТ: **ИДЕЕН ПРОЕКТ ЗА ИЗГРАДБА НА БЕНЗИНСКА ПУМПНА СТАНИЦА СО ПРИДРУЖНИ И УСЛУЖНИ ОБЈЕКТИ НА КП 3621/1, КП 3622, КП 3623, КП 3625/1, КП 3624/1, КО РОМАНОВЦЕ - ВОН.ГР., ОПШТИНА КУМАНОВО**	РАЗМЕР: **1/100**
ЛОКАЦИЈА:	**м.в. "СЕЛИШТЕ", КО РОМАНОВЦЕ-ВОНГРАД**		**A**
КАТАСТАРСКИ ПАРЦЕЛИ:	**КП бр. 3621/1, 3622, 3623, 3625/1 И 3624/1**		
МЕСТО:	**ОПШТИНА КУМАНОВО**		
ПРОЕКТАНТИ:	м-р **СТЕФАН ЛАЗАРЕВСКИ**, диа *овласт.бр.* **А/1.1444** м-р **БИЉАНА НАСКОВИЌ**, диа *овласт.бр.* **А/1.1476**	ФАЗА: **АРХИТЕКТУРА**	04
СОРАБОТНИЦИ:	**ТОМАИДА ДИМИТРОВСКА**, миа **ЉУБИЦА ЕФТИМОВА**, миа	ПРИЛОГ: **ОСНОВА НА КРОВ**	

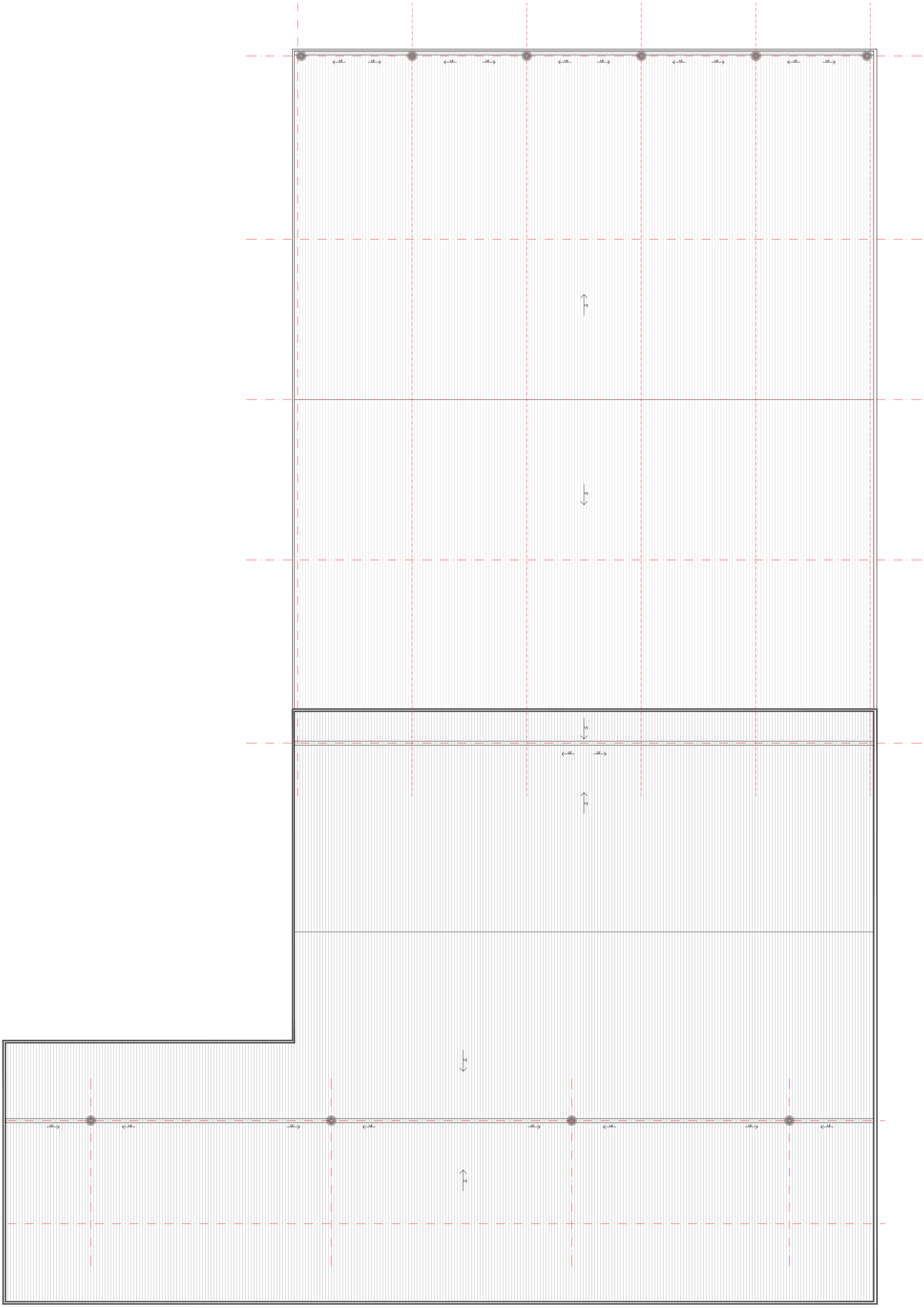

ТАЈФА АРХИТЕКТИ ДООЕЛ УЛ.ЖИВКО ЧАЛО 23, 1300 КУМАНОВО **ТЕЛ/ФАКС** 031439459 | **Е.ПОШТА** contact@tajfa.mk **ТАЈФА**АРХИТЕКТИ **WWW.TAJFA.MK**		УПРАВИТЕЛ: **м-р СТЕФАН ЛАЗАРЕВСКИ, диа**	ТЕХ.БР. **09/21** **КУМАНОВО** **12.2021**
ИНВЕСТИТОР:	**"АЛБИ КОМПАНИ" ДОО СКОПЈЕ**	НАЗИВ НА ПРОЕКТОТ: **ИДЕЕН ПРОЕКТ ЗА ИЗГРАДБА НА БЕНЗИНСКА ПУМПНА СТАНИЦА СО ПРИДРУЖНИ И УСЛУЖНИ ОБЈЕКТИ НА КП 3621/1, КП 3622, КП 3623, КП 3625/1, КП 3624/1, КО РОМАНОВЦЕ - ВОН.ГР., ОПШТИНА КУМАНОВО**	РАЗМЕР: **1/100**
ЛОКАЦИЈА:	**м.в. "СЕЛИШТЕ", КО РОМАНОВЦЕ-ВОНГРАД**		
КАТАСТАРСКИ ПАРЦЕЛИ:	**КП бр. 3621/1, 3622, 3623, 3625/1 И 3624/1**		**A**
МЕСТО:	**ОПШТИНА КУМАНОВО**	ФАЗА: **АРХИТЕКТУРА**	
ПРОЕКТАНТИ:	м-р **СТЕФАН ЛАЗАРЕВСКИ**, диа *овласт.бр.* **А/1.1444** м-р **БИЉАНА НАСКОВИЌ**, диа *овласт.бр.* **А/1.1476**	ПРИЛОГ: **ПЕТТА ФАСАДА**	05
СОРАБОТНИЦИ:	**ТОМАИДА ДИМИТРОВСКА**, миа **ЉУБИЦА ЕФТИМОВА**, миа		

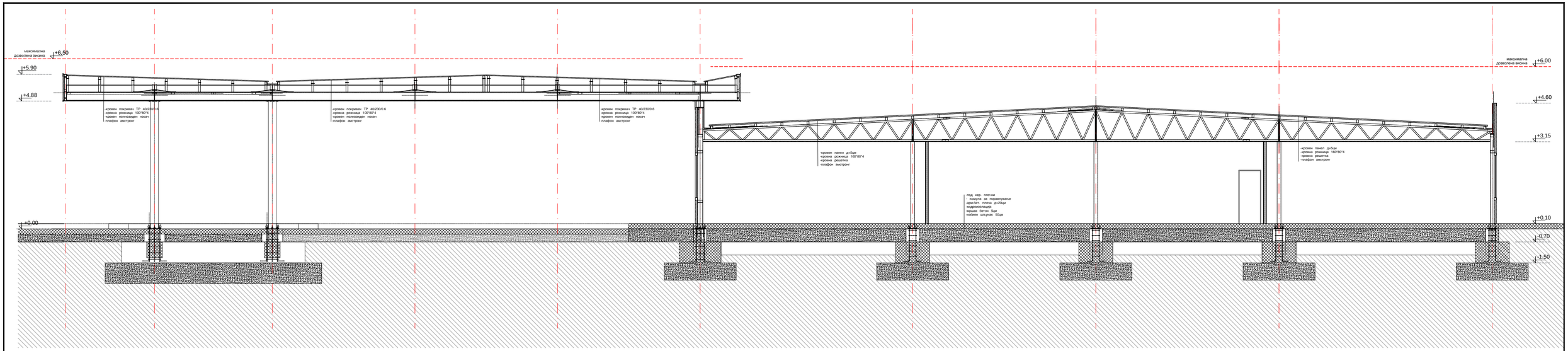

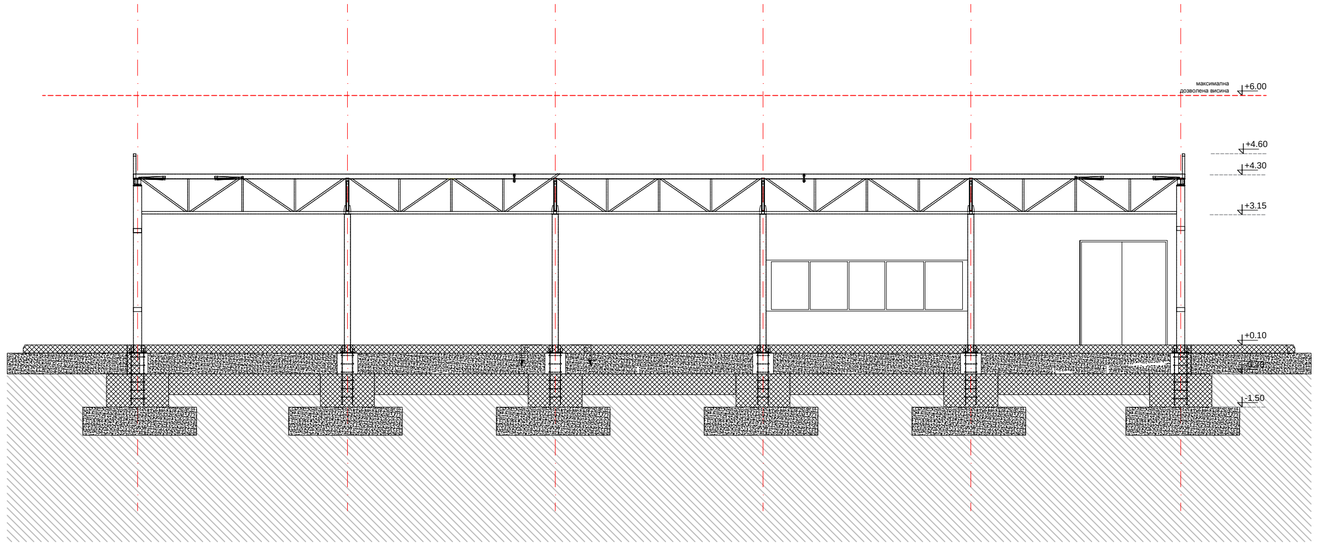

TAJFAАРХИТЕКТИ WWW.TAJFA.MK	**ТАЈФА АРХИТЕКТИ ДООЕЛ** УЛ.ЖИВКО ЧАЛО 23, 1300 КУМАНОВО **ТЕЛ/ФАКС** 031439459 | **Е.ПОШТА** contact@tajfa.mk	УПРАВИТЕЛ: **м-р СТЕФАН ЛАЗАРЕВСКИ, диа**	ТЕХ.БР. **09/21** **КУМАНОВО** **12.2021**
ИНВЕСТИТОР:	**"АЛБИ КОМПАНИ" ДОО СКОПЈЕ**	НАЗИВ НА ПРОЕКТОТ: **ИДЕЕН ПРОЕКТ ЗА ИЗГРАДБА НА БЕНЗИНСКА ПУМПНА СТАНИЦА СО ПРИДРУЖНИ И УСЛУЖНИ ОБЈЕКТИ НА КП 3621/1, КП 3622, КП 3623, КП 3625/1, КП 3624/1, КО РОМАНОВЦЕ - ВОН.ГР., ОПШТИНА КУМАНОВО**	РАЗМЕР: **1/100**
ЛОКАЦИЈА:	**м.в. "СЕЛИШТЕ", КО РОМАНОВЦЕ-ВОНГРАД**		
КАТАСТАРСКИ ПАРЦЕЛИ:	**КП бр. 3621/1, 3622, 3623, 3625/1 И 3624/1**		**A**
МЕСТО:	**ОПШТИНА КУМАНОВО**	ФАЗА: **АРХИТЕКТУРА**	
ПРОЕКТАНТИ:	м-р **СТЕФАН ЛАЗАРЕВСКИ**, диа *овласт.бр.* **А/1.1444** м-р **БИЉАНА НАСКОВИЌ**, диа *овласт.бр.* **А/1.1476**	ПРИЛОГ: **ПОДОЛЖЕН 1-1 И ПОПРЕЧЕН 2-2 ПРЕСЕК**	06
СОРАБОТНИЦИ:	**ТОМАИДА ДИМИТРОВСКА**, миа **ЉУБИЦА ЕФТИМОВА**, миа		



СЕВЕРНА ФАСАДА

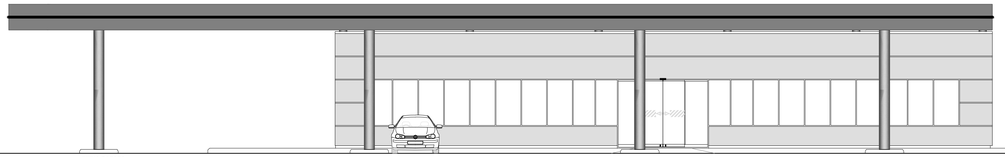

ЈУЖНА ФАСАДА

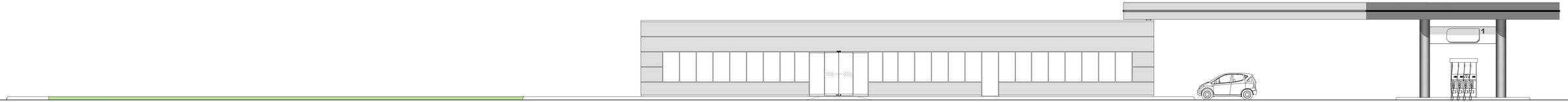

ЗАПАДНА ФАСАДА

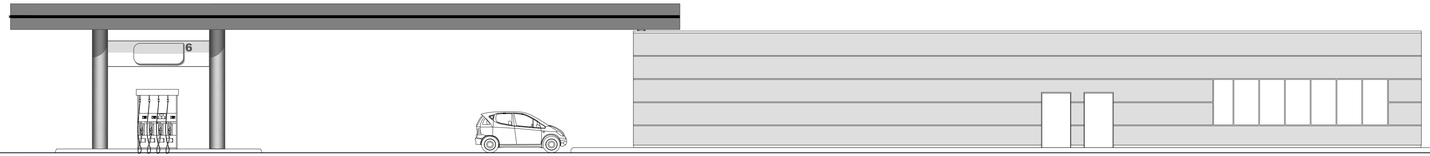

ИСТОЧНА ФАСАДА

ТАЈФА АРХИТЕКТИ	**ТАЈФА АРХИТЕКТИ ДООЕЛ** УЛ.ЖИВКО ЧАПО 2/3, 1300 КУМАНОВО ТЕЛ/ФАКС 031/459459 | E.ПОШТА contact@tajfa.mk WWW.TAJFA.MK	УПРАВИТЕЛ: **м-р СТЕФАН ЛАЗАРЕВСКИ, дипл.инж.**	ТЕХ.БР. **09/21** **КУМАНОВО** **12.2021**
ИНВЕСТИТОР:	**"АЛБИ КОМПАНИ" ДОО СКОПЈЕ**	НАЗИВ НА ПРОЕКТОТ: **ИДЕЕН ПРОЕКТ ЗА ИЗГРАДБА НА БЕНЗИНСКА ПУМПНА СТАНИЦА СО ПРИДРУЖНИ И УСЛУЖНИ ОБЈЕКТИ НА КП 3621/1, КП 3622, КП 3623, КП 3625/1, КП 3624/1, КО РОМАНОВЦЕ - ВОН.Г.Р., ОПШТИНА КУМАНОВО**	РАЗМЕР: **1:100**
ЛОКАЦИЈА:	**м.в. "СЕЛИШТЕ", КО РОМАНОВЦЕ-ВОНГРАД**		**A**
КАТАСТАРСКИ ПАРЦЕЛИ:	**КП бр. 3621/1, 3622, 3623, 3625/1 И 3624/1**		
МЕСТО:	**ОПШТИНА КУМАНОВО**		
ПРОЕКТАНТИ:	м-р **СТЕФАН ЛАЗАРЕВСКИ**, дипл.инж.арх. овластување бр. **А/Л.1444**	ФАЗА: **АРХИТЕКТУРА**	**07**
СОРАБОТНИЦИ:	м-р **БИЉАНА НАСКОВИК**, дипл.инж.арх. овластување бр. **А/Л.1476** **ТОМАИДА ДИМИТРОВСКА**, инж.арх. **ЉУБИЦА ЕФТИМОВА**, инж.арх.	ПРИЛОГ: **ФАСАДИ**	

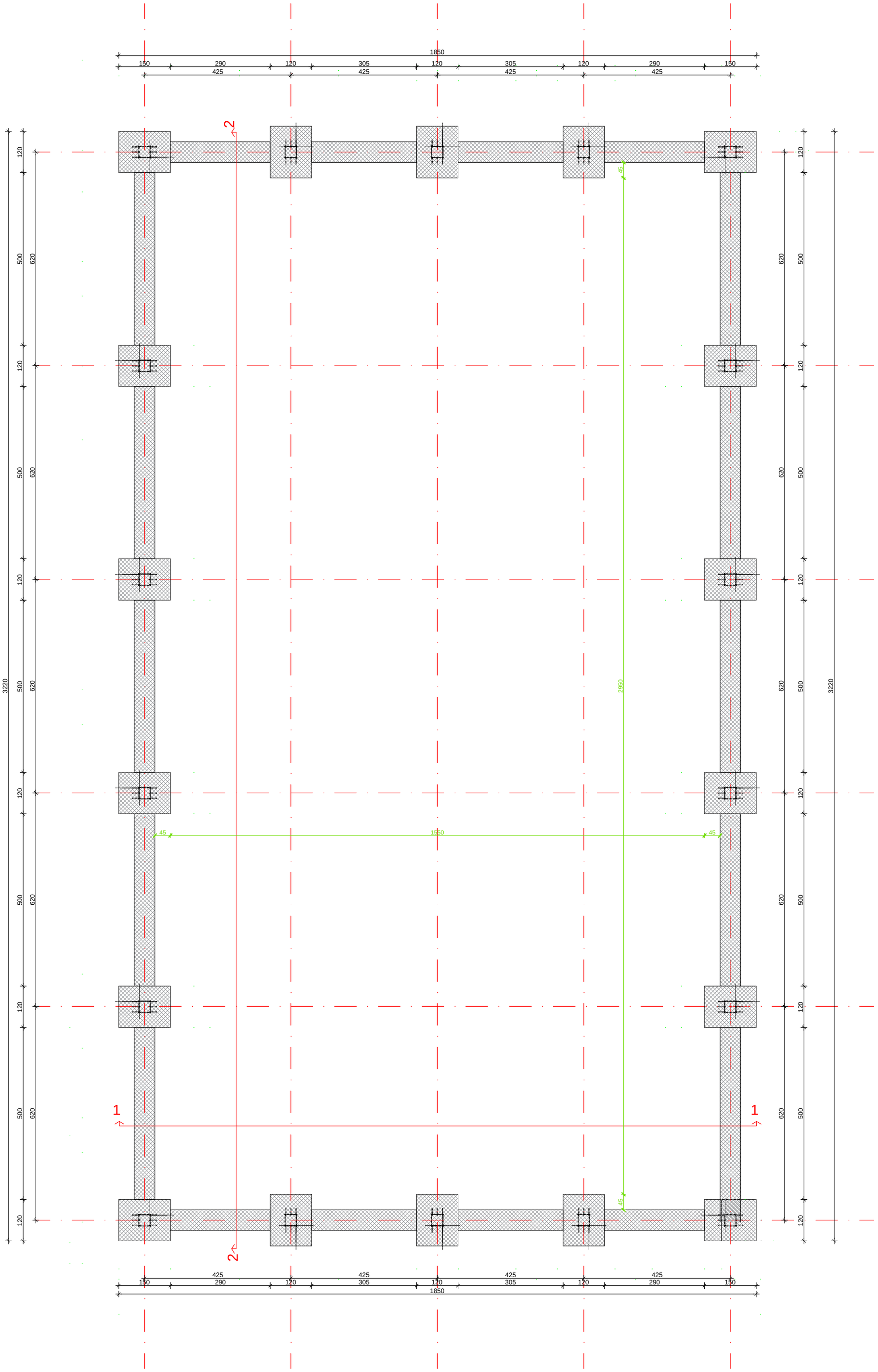

ТАЈФА АРХИТЕКТИ ДООЕЛ УЛ.ЖИВКО ЧАЛО 23, 1300 КУМАНОВО **ТЕЛ/ФАКС** 031439459 | **Е.ПОШТА** contact@tajfa.mk	УПРАВИТЕЛ: **м-р СТЕФАН ЛАЗАРЕВСКИ, диа**	ТЕХ.БР. **09/21** **КУМАНОВО** **12.2021**	
ИНВЕСТИТОР: **"АЛБИ КОМПАНИ" ДОО СКОПЈЕ** ЛОКАЦИЈА: **м.в. "СЕЛИШТЕ", КО РОМАНОВЦЕ-ВОНГРАД** КАТАСТАРСКИ ПАРЦЕЛИ: **КП бр. 3621/1, 3622, 3623, 3625/1 И 3624/1** МЕСТО: **ОПШТИНА КУМАНОВО**	НАЗИВ НА ПРОЕКТОТ: **ИДЕЕН ПРОЕКТ ЗА ИЗГРАДБА НА БЕНЗИНСКА ПУМПНА СТАНИЦА СО ПРИДРУЖНИ И УСЛУЖНИ ОБЈЕКТИ НА КП 3621/1, КП 3622, КП 3623, КП 3625/1, КП 3624/1, КО РОМАНОВЦЕ - ВОН.ГР., ОПШТИНА КУМАНОВО**	РАЗМЕР: **1/100** **A**	
ПРОЕКТАНТИ: м-р **СТЕФАН ЛАЗАРЕВСКИ**, диа *овласт.бр.* **А/1.1444** м-р **БИЉАНА НАСКОВИЌ**, диа *овласт.бр.* **А/1.1476** СОРАБОТНИЦИ: **ТОМАИДА ДИМИТРОВСКА**, миа **ЉУБИЦА ЕФТИМОВА**, миа	ФАЗА: **АРХИТЕКТУРА** ПРИЛОГ: **ОСНОВА НА ТЕМЕЛИ**	08	

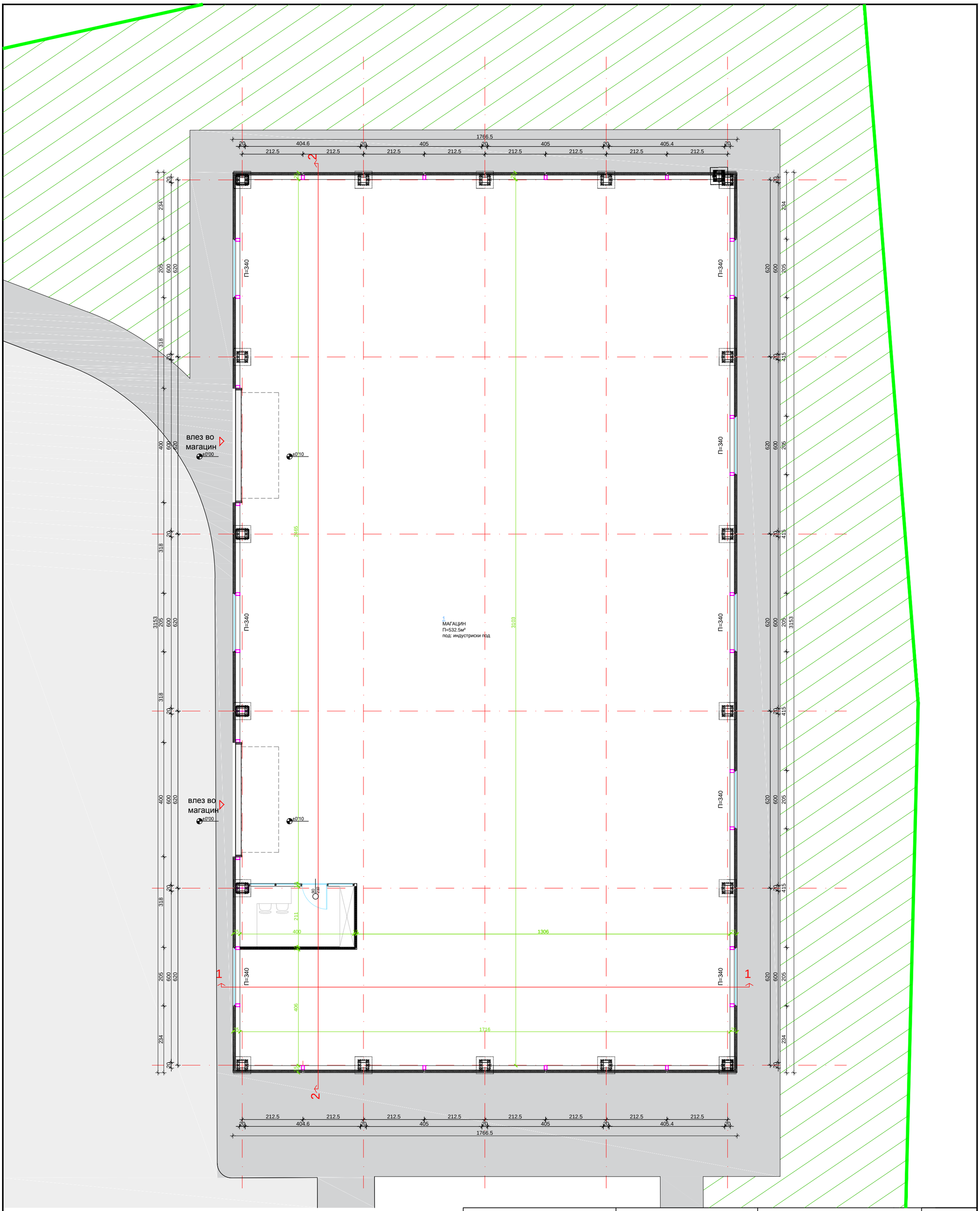

ЛЕГЕНДА НА ПРИЗЕМЈЕ(+0.10) | **П(м²)**

19	Магацин	
01. Магацин		545.8м²
	ВКУПНО(нето):	**545.8м²**
	ВКУПНО(бруто):	**556.8м²**

ТАЈФА АРХИТЕКТИ ДООЕЛ
УЛ.ЖИВКО ЧАЛО 23, 1300 КУМАНОВО
ТЕЛ/ФАКС 031439459 | **Е.ПОШТА** contact@tajfa.mk
ТАЈФААРХИТЕКТИ WWW.TAJFA.MK

УПРАВИТЕЛ:
м-р СТЕФАН ЛАЗАРЕВСКИ, диа

ТЕХ.БР. **09/21**
КУМАНОВО
12.2021

ИНВЕСТИТОР: **"АЛБИ КОМПАНИ" ДОО СКОПЈЕ**
ЛОКАЦИЈА: **м.в. "СЕЛИШТЕ", КО РОМАНОВЦЕ-ВОНГРАД**
КАТАСТАРСКИ ПАРЦЕЛИ: **КП бр. 3621/1, 3622, 3623, 3625/1 И 3624/1**
МЕСТО: **ОПШТИНА КУМАНОВО**

ПРОЕКТАНТИ: м-р **СТЕФАН ЛАЗАРЕВСКИ**, диа *овласт.бр.* **А/1.1444**
СОРАБОТНИЦИ: м-р **БИЉАНА НАСКОВИЌ**, диа *овласт.бр.* **А/1.1476**
ТОМАИДА ДИМИТРОВСКА, миа
ЉУБИЦА ЕФТИМОВА, миа

НАЗИВ НА ПРОЕКТОТ:
ИДЕЕН ПРОЕКТ ЗА ИЗГРАДБА НА БЕНЗИНСКА ПУМПНА СТАНИЦА СО ПРИДРУЖНИ И УСЛУЖНИ ОБЈЕКТИ НА КП 3621/1, КП 3622, КП 3623, КП 3625/1, КП 3624/1, КО РОМАНОВЦЕ - ВОН.ГР., ОПШТИНА КУМАНОВО

ФАЗА:
АРХИТЕКТУРА

ПРИЛОГ:
ОСНОВА НА ПРИЗЕМЈЕ

РАЗМЕР: **1/100**

A

09

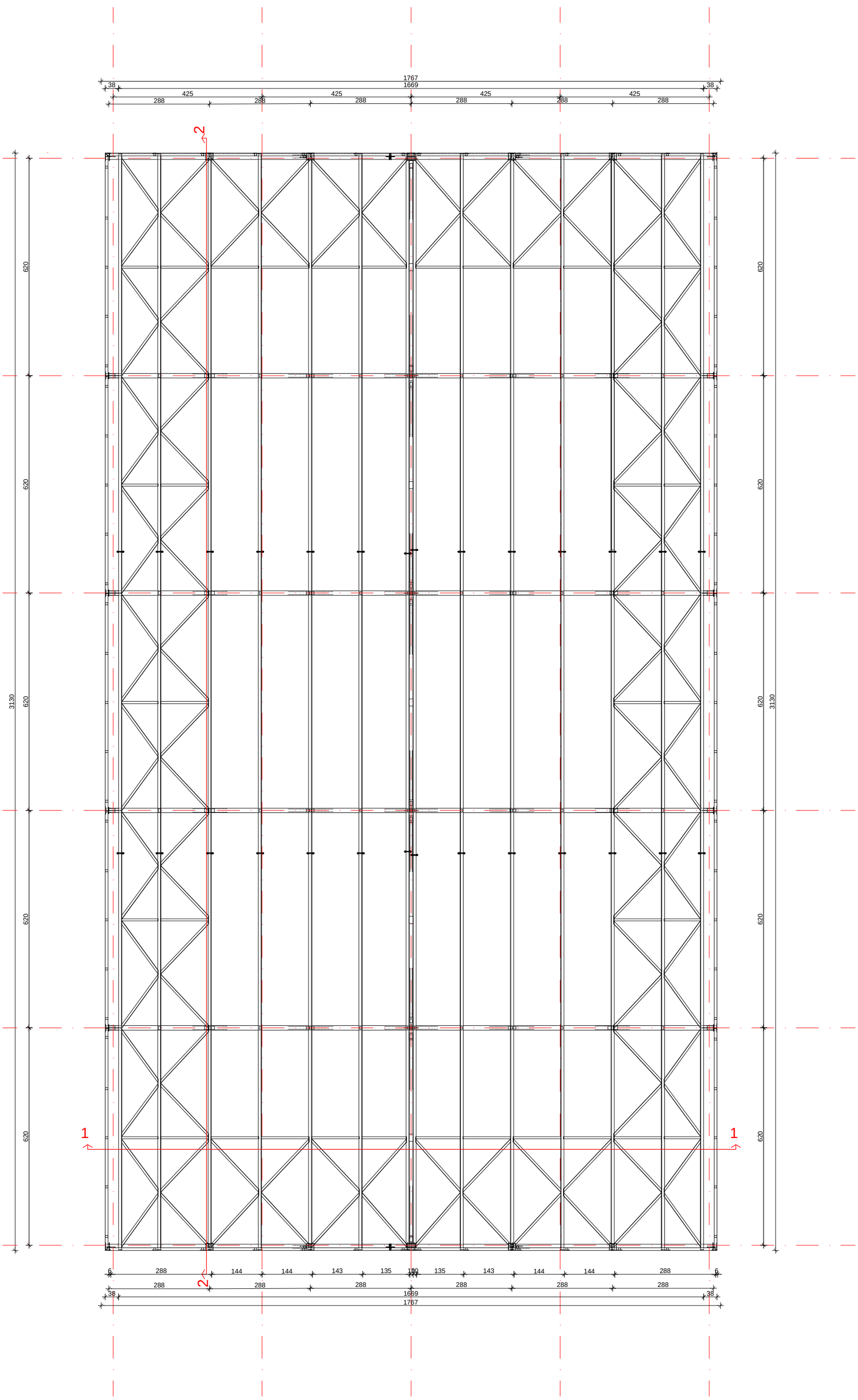

ОСНОВА НА КРОВ
(+5.00)

ТАЈФААРХИТЕКТИ WWW.TAJFA.MK	**ТАЈФА АРХИТЕКТИ ДООЕЛ** УЛ.ЖИВКО ЧАЛО 23, 1300 КУМАНОВО **ТЕЛ/ФАКС** 031439459 | **Е.ПОШТА** contact@tajfa.mk	УПРАВИТЕЛ: **м-р СТЕФАН ЛАЗАРЕВСКИ, диа**	ТЕХ.БР. **09/21** **КУМАНОВО** **12.2021**
ИНВЕСТИТОР:	**"АЛБИ КОМПАНИ" ДОО СКОПЈЕ**	НАЗИВ НА ПРОЕКТОТ: **ИДЕЕН ПРОЕКТ ЗА ИЗГРАДБА НА БЕНЗИНСКА ПУМПНА СТАНИЦА СО ПРИДРУЖНИ И УСЛУЖНИ ОБЈЕКТИ НА КП 3621/1, КП 3622, КП 3623, КП 3625/1, КП 3624/1, КО РОМАНОВЦЕ - ВОН.ГР., ОПШТИНА КУМАНОВО**	РАЗМЕР: **1/100**
ЛОКАЦИЈА:	**м.в. "СЕЛИШТЕ", КО РОМАНОВЦЕ-ВОНГРАД**		**A**
КАТАСТАРСКИ ПАРЦЕЛИ:	**КП бр. 3621/1, 3622, 3623, 3625/1 И 3624/1**		
МЕСТО:	**ОПШТИНА КУМАНОВО**	ФАЗА: **АРХИТЕКТУРА**	
ПРОЕКТАНТИ:	м-р **СТЕФАН ЛАЗАРЕВСКИ**, диа *овласт.бр.* **А/1.1444** м-р **БИЉАНА НАСКОВИЌ**, диа *овласт.бр.* **А/1.1476**	ПРИЛОГ: **ОСНОВА НА КРОВ**	10
СОРАБОТНИЦИ:	**ТОМАИДА ДИМИТРОВСКА**, миа **ЉУБИЦА ЕФТИМОВА**, миа		

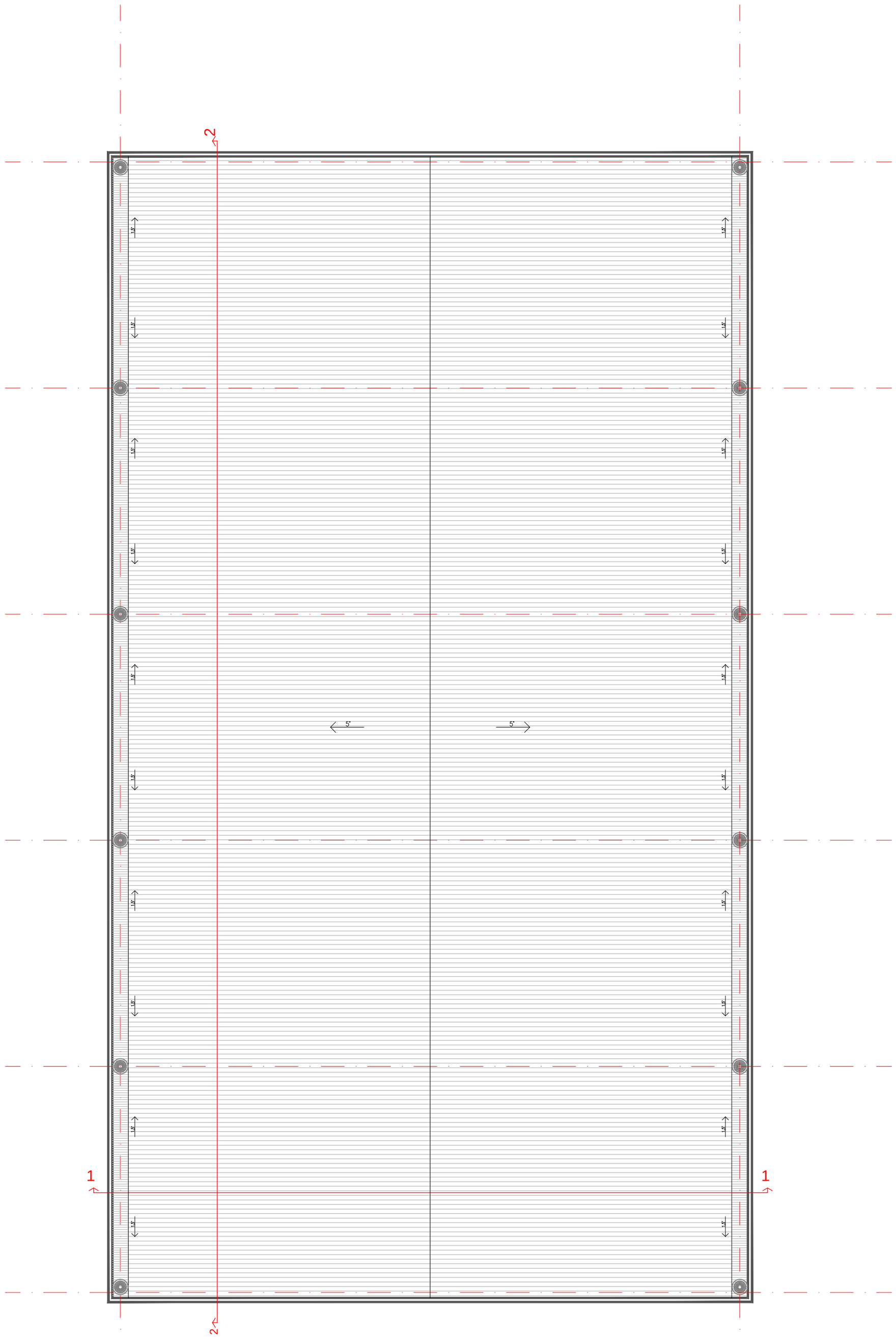

ТАЈФААРХИТЕКТИ WWW.TAJFA.MK	**ТАЈФА АРХИТЕКТИ ДООЕЛ** УЛ.ЖИВКО ЧАЛО 23, 1300 КУМАНОВО **ТЕЛ/ФАКС** 031439459 | **Е.ПОШТА** contact@tajfa.mk	УПРАВИТЕЛ: **м-р СТЕФАН ЛАЗАРЕВСКИ, диа**	ТЕХ.БР. **09/21** **КУМАНОВО** **12.2021**
ИНВЕСТИТОР:	**"АЛБИ КОМПАНИ" ДОО СКОПЈЕ**	НАЗИВ НА ПРОЕКТОТ: **ИДЕЕН ПРОЕКТ ЗА ИЗГРАДБА НА БЕНЗИНСКА ПУМПНА СТАНИЦА СО ПРИДРУЖНИ И УСЛУЖНИ ОБЈЕКТИ НА КП 3621/1, КП 3622, КП 3623, КП 3625/1, КП 3624/1, КО РОМАНОВЦЕ - ВОН.ГР., ОПШТИНА КУМАНОВО**	РАЗМЕР: **1/100**
ЛОКАЦИЈА:	**м.в. "СЕЛИШТЕ", КО РОМАНОВЦЕ-ВОНГРАД**		**A**
КАТАСТАРСКИ ПАРЦЕЛИ:	**КП бр. 3621/1, 3622, 3623, 3625/1 И 3624/1**		
МЕСТО:	**ОПШТИНА КУМАНОВО**	ФАЗА: **АРХИТЕКТУРА**	
ПРОЕКТАНТИ:	м-р **СТЕФАН ЛАЗАРЕВСКИ**, диа *овласт.бр.* **А/1.1444** м-р **БИЉАНА НАСКОВИЌ**, диа *овласт.бр.* **А/1.1476**		
СОРАБОТНИЦИ:	**ТОМАИДА ДИМИТРОВСКА**, миа **ЉУБИЦА ЕФТИМОВА**, миа	ПРИЛОГ: **ПЕТТА ФАСАДА**	11

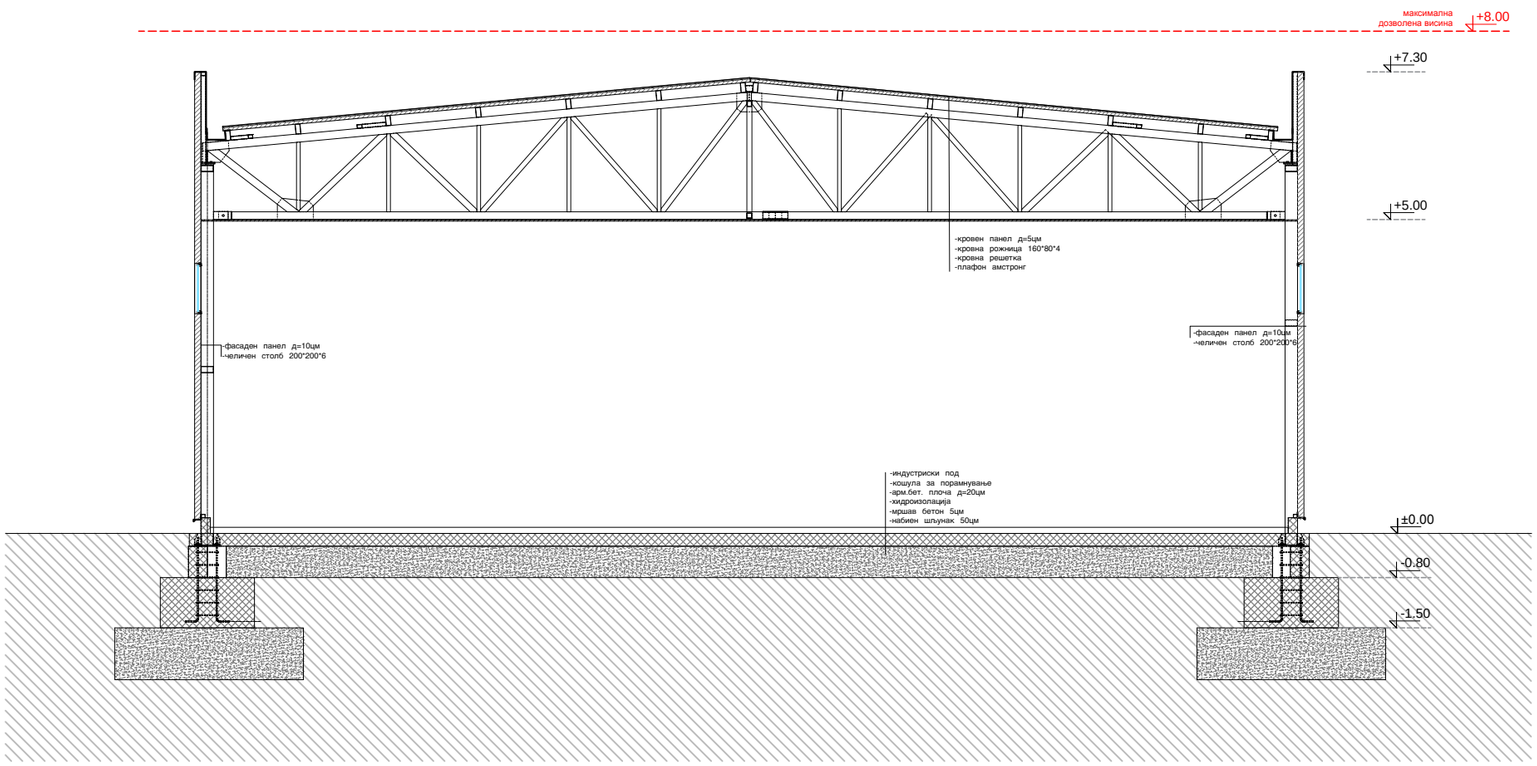

ПРЕСЕК 1-1

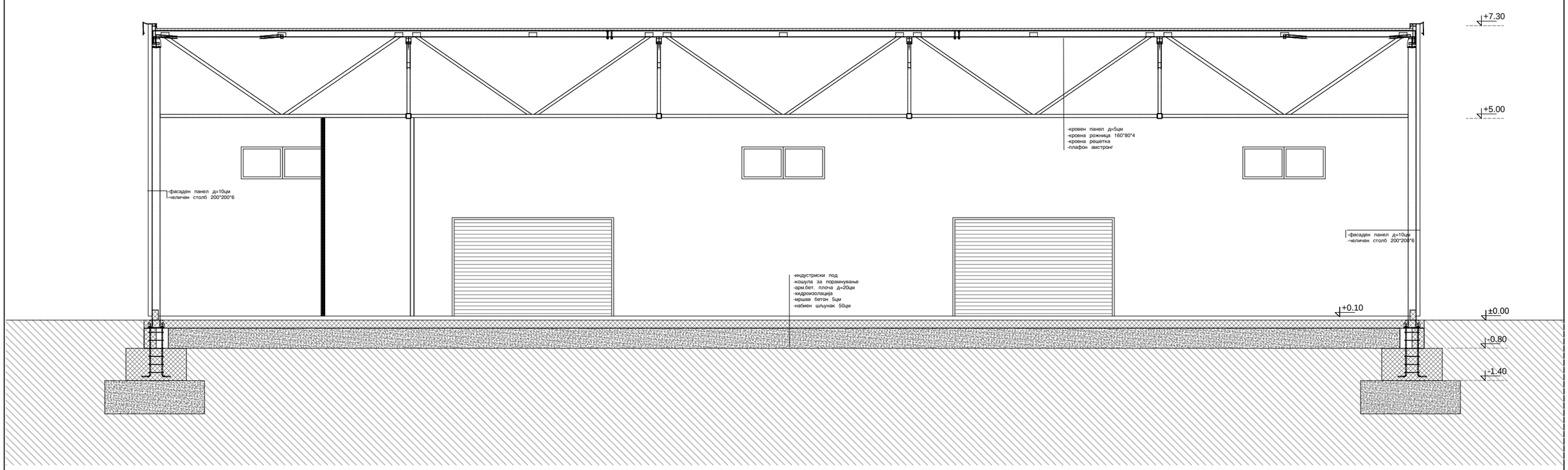

ПРЕСЕК 1-1

ТАЈФА АРХИТЕКТИ ДООЕЛ УЛ.ЖИВКО ЧАЛО 23, 1300 КУМАНОВО **ТЕЛ/ФАКС** 031439459 | **Е.ПОШТА** contact@tajfa.mk **ТАЈФА**АРХИТЕКТИ **WWW.TAJFA.MK**		УПРАВИТЕЛ: **м-р СТЕФАН ЛАЗАРЕВСКИ, диа**	ТЕХ.БР. **09/21** **КУМАНОВО** **12.2021**
ИНВЕСТИТОР:	**"АЛБИ КОМПАНИ" ДОО СКОПЈЕ**	НАЗИВ НА ПРОЕКТОТ: **ИДЕЕН ПРОЕКТ ЗА ИЗГРАДБА НА БЕНЗИНСКА ПУМПНА СТАНИЦА СО ПРИДРУЖНИ И УСЛУЖНИ ОБЈЕКТИ НА КП 3621/1, КП 3622, КП 3623, КП 3625/1, КП 3624/1, КО РОМАНОВЦЕ - ВОН.ГР., ОПШТИНА КУМАНОВО**	РАЗМЕР: **1/100** **A**
ЛОКАЦИЈА:	**м.в. "СЕЛИШТЕ", КО РОМАНОВЦЕ-ВОНГРАД**		
КАТАСТАРСКИ ПАРЦЕЛИ:	**КП бр. 3621/1, 3622, 3623, 3625/1 И 3624/1**		
МЕСТО:	**ОПШТИНА КУМАНОВО**		
ПРОЕКТАНТИ:	м-р **СТЕФАН ЛАЗАРЕВСКИ**, диа *овласт.бр.* **А/1.1444** м-р **БИЉАНА НАСКОВИЌ**, диа *овласт.бр.* **А/1.1476**	ФАЗА: **АРХИТЕКТУРА**	
СОРАБОТНИЦИ:	**ТОМАИДА ДИМИТРОВСКА**, миа **ЉУБИЦА ЕФТИМОВА**, миа	ПРИЛОГ: **ПОПРЕЧЕН 1-1 И ПОДОЛЖЕН 2-2 ПРЕСЕК**	12



ЈУЖНА ФАСАДА

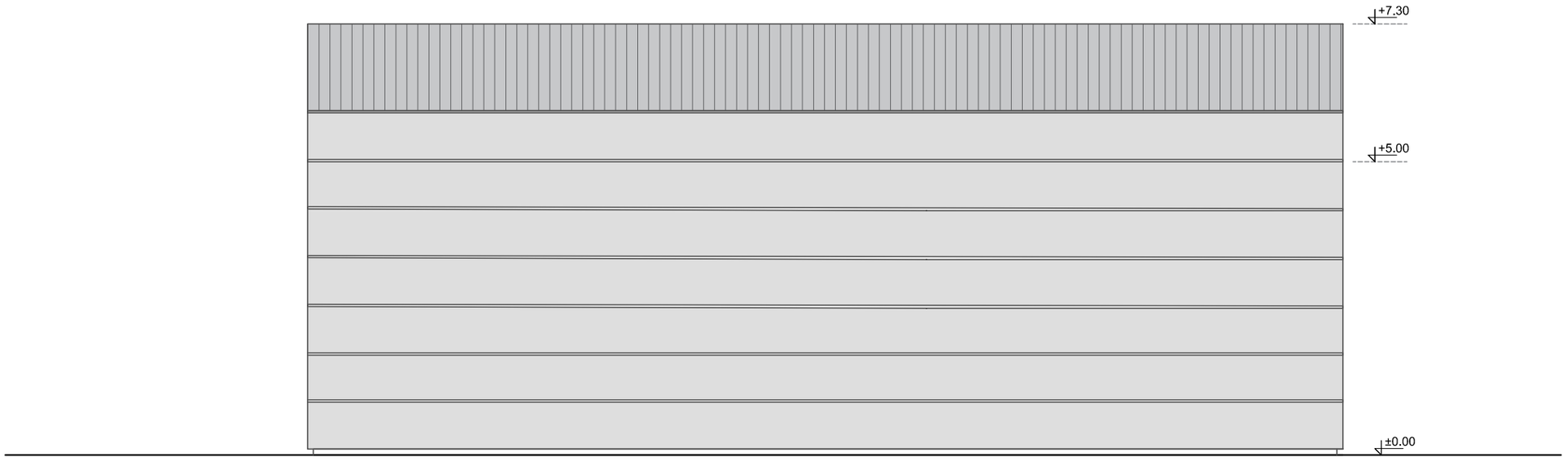

СЕВЕРНА ФАСАДА

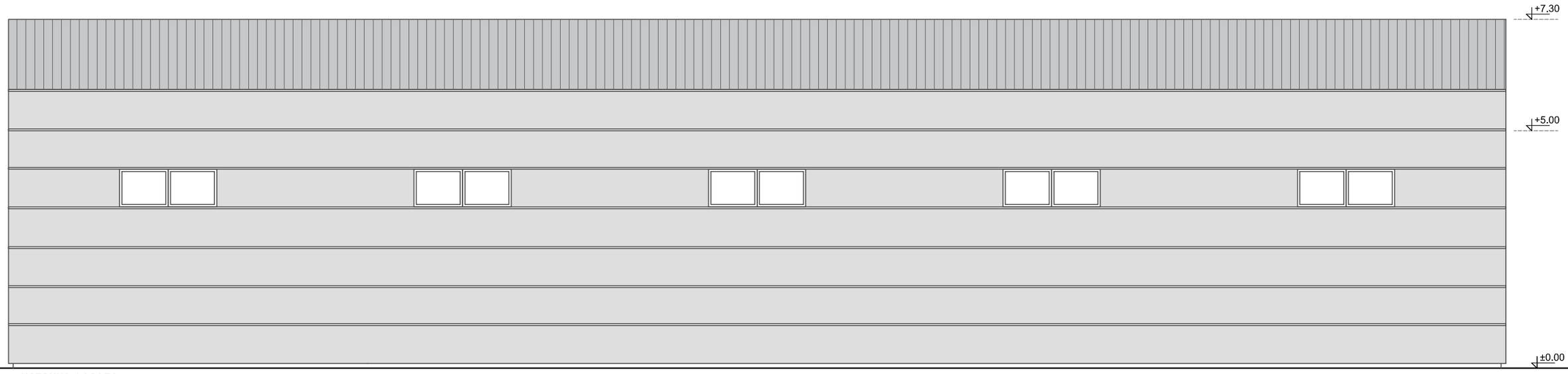

ИСТОЧНА ФАСАДА

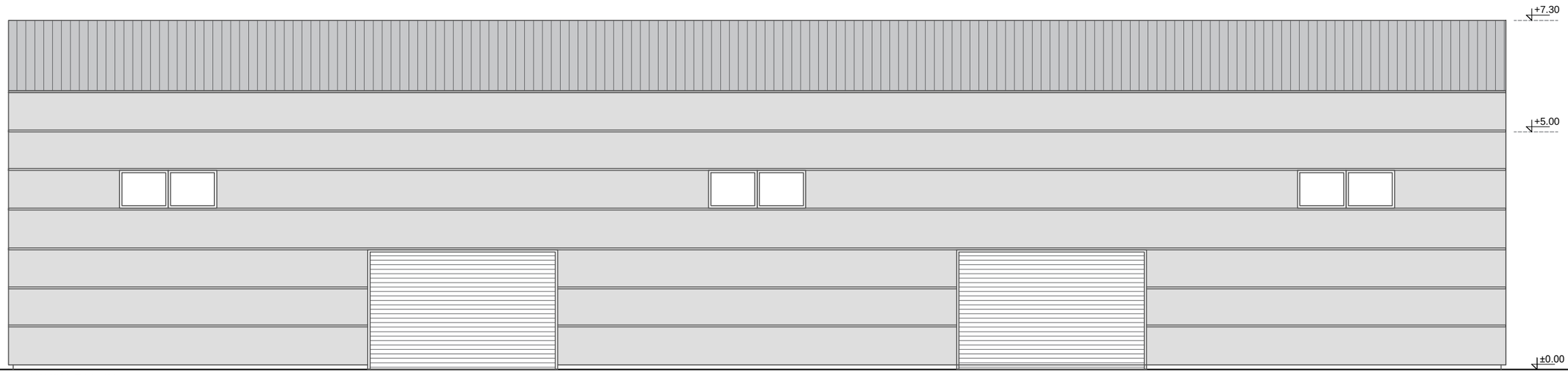

ЗАПАДНА ФАСАДА

ТАЈФААРХИТЕКТИ WWW.TAJFA.MK	**ТАЈФА АРХИТЕКТИ ДООЕЛ** УЛ.ЖИВКО ЧАЛО 23, 1300 КУМАНОВО **ТЕЛ/ФАКС** 031439459 | **Е.ПОШТА** contact@tajfa.mk	УПРАВИТЕЛ: **м-р СТЕФАН ЛАЗАРЕВСКИ, диа**	ТЕХ.БР. **09/21** **КУМАНОВО** **12.2021**
ИНВЕСТИТОР:	**"АЛБИ КОМПАНИ" ДОО СКОПЈЕ**	НАЗИВ НА ПРОЕКТОТ: **ИДЕЕН ПРОЕКТ ЗА ИЗГРАДБА НА БЕНЗИНСКА ПУМПНА СТАНИЦА СО ПРИДРУЖНИ И УСЛУЖНИ ОБЈЕКТИ НА КП 3621/1, КП 3622, КП 3623, КП 3625/1, КП 3624/1, КО РОМАНОВЦЕ - ВОН.ГР., ОПШТИНА КУМАНОВО**	РАЗМЕР: **1/100**
ЛОКАЦИЈА:	**м.в. "СЕЛИШТЕ", КО РОМАНОВЦЕ-ВОНГРАД**		**A**
КАТАСТАРСКИ ПАРЦЕЛИ:	**КП бр. 3621/1, 3622, 3623, 3625/1 И 3624/1**		
МЕСТО:	**ОПШТИНА КУМАНОВО**	ФАЗА: **АРХИТЕКТУРА**	
ПРОЕКТАНТИ:	м-р **СТЕФАН ЛАЗАРЕВСКИ**, диа *овласт.бр.* **А/1.1444** м-р **БИЉАНА НАСКОВИЌ**, диа *овласт.бр.* **А/1.1476**	ПРИЛОГ: **ФАСАДИ**	13
СОРАБОТНИЦИ:	**ТОМАИДА ДИМИТРОВСКА**, миа **ЉУБИЦА ЕФТИМОВА**, миа		

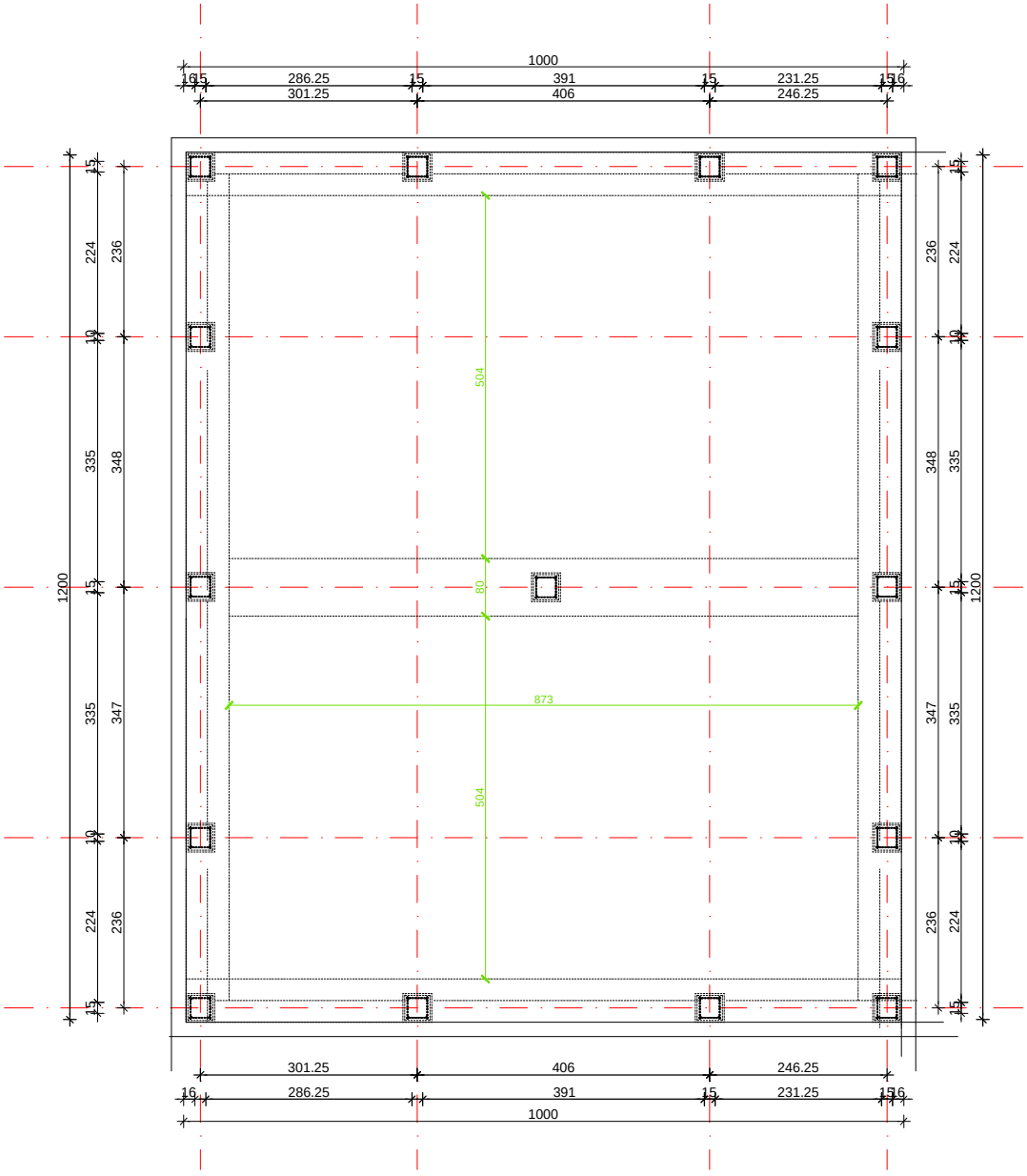

ОСНОВА НА ТЕМЕЛИ (-0.90)

ТАЈФА АРХИТЕКТИ WWW.TAJFA.MK	**ТАЈФА АРХИТЕКТИ ДООЕЛ** УЛ.ЖИВКО ЧАЛО 23, 1300 КУМАНОВО **ТЕЛ/ФАКС** 031439459 | **Е.ПОШТА** contact@tajfa.mk	УПРАВИТЕЛ: **м-р СТЕФАН ЛАЗАРЕВСКИ, диа**	ТЕХ.БР. **09/21** **КУМАНОВО** **12.2021**
ИНВЕСТИТОР:	**"АЛБИ КОМПАНИ" ДОО СКОПЈЕ**	НАЗИВ НА ПРОЕКТОТ: **ИДЕЕН ПРОЕКТ ЗА ИЗГРАДБА НА БЕНЗИНСКА ПУМПНА СТАНИЦА СО ПРИДРУЖНИ И УСЛУЖНИ ОБЈЕКТИ НА КП 3621/1, КП 3622, КП 3623, КП 3625/1, КП 3624/1, КО РОМАНОВЦЕ - ВОН.ГР., ОПШТИНА КУМАНОВО**	РАЗМЕР: **1/100**
ЛОКАЦИЈА:	**м.в. "СЕЛИШТЕ", КО РОМАНОВЦЕ-ВОНГРАД**		**A**
КАТАСТАРСКИ ПАРЦЕЛИ:	**КП бр. 3621/1, 3622, 3623, 3625/1 И 3624/1**		
МЕСТО:	**ОПШТИНА КУМАНОВО**		
ПРОЕКТАНТИ:	м-р **СТЕФАН ЛАЗАРЕВСКИ**, диа *овласт.бр.* **А/1.1444** м-р **БИЉАНА НАСКОВИЌ**, диа *овласт.бр.* **А/1.1476**	ФАЗА: **АРХИТЕКТУРА**	
СОРАБОТНИЦИ:	**ТОМАИДА ДИМИТРОВСКА**, миа **ЉУБИЦА ЕФТИМОВА**, миа	ПРИЛОГ: **ОСНОВА НА ТЕМЕЛИ**	14

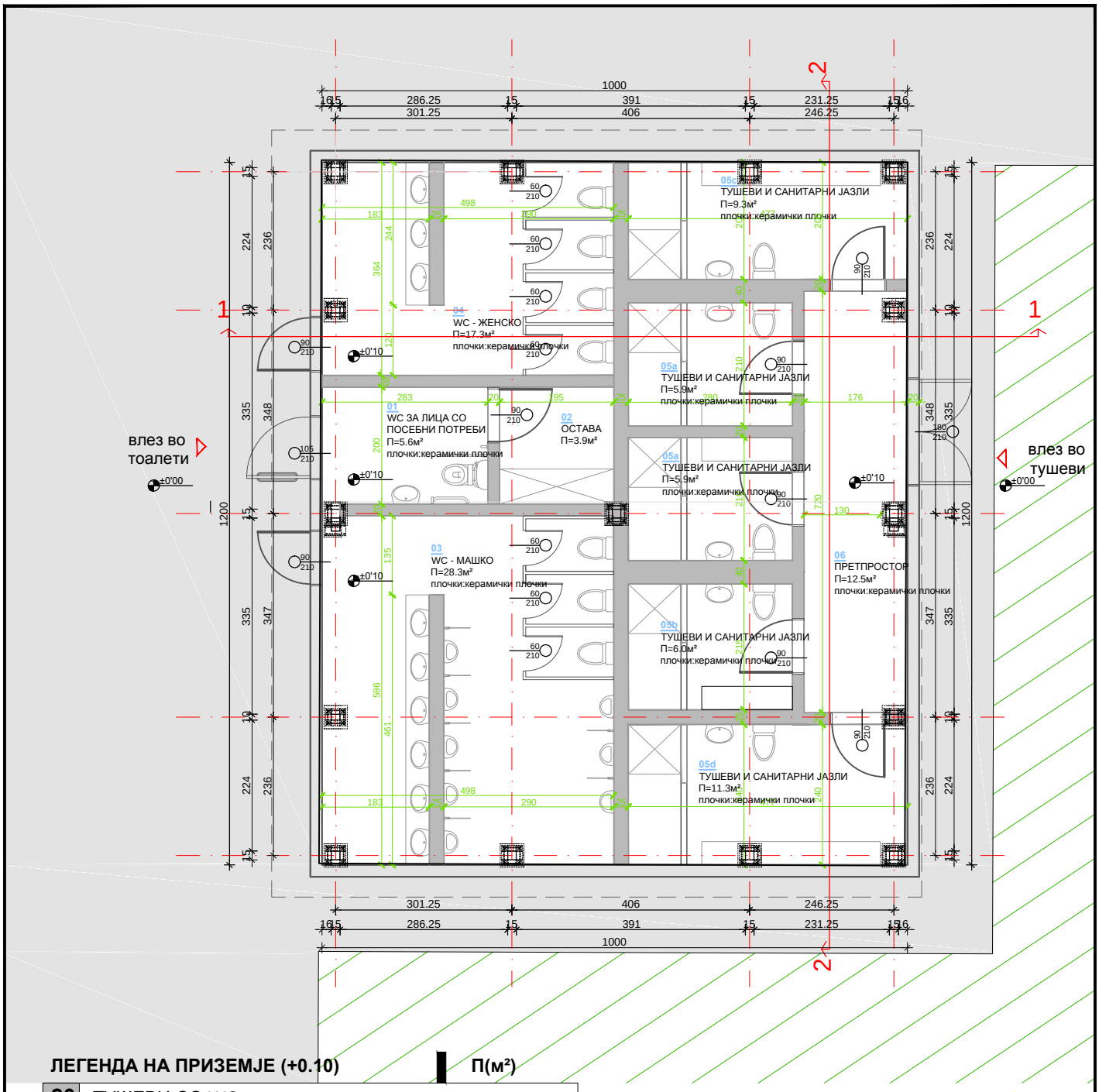

ЛЕГЕНДА НА ПРИЗЕМЈЕ (+0.10) | **П(м²)**

20	ТУШЕВИ СО WC-а	
01.	WC за лица со посебни потреби	5.6м²
02.	Остава	3.9м²
03.	WC - Машко	28.3м²
04.	WC - Женско	17.3м²
05a.	Тушеви и санитарни јазли	5.9м²
05b.	Тушеви и санитарни јазли	6.0м²
05c.	Тушеви и санитарни јазли	9.3м²
05d.	Тушеви и санитарни јазли	11.3м²
06.	Претпростор	12.5м²
	ВКУПНО(нето):	**119.9м²**
	ВКУПНО(бруто):	**128.9м²**

ТАЈФААРХИТЕКТИ WWW.TAJFA.MK

ТАЈФА АРХИТЕКТИ ДООЕЛ
УЛ.ЖИВКО ЧАЛО 23, 1300 КУМАНОВО
ТЕЛ/ФАКС 031439459 | **Е.ПОШТА** contact@tajfa.mk

УПРАВИТЕЛ:
м-р СТЕФАН ЛАЗАРЕВСКИ, диа

ТЕХ.БР. **09/21**
КУМАНОВО
12.2021

ИНВЕСТИТОР: **"АЛБИ КОМПАНИ" ДОО СКОПЈЕ**
ЛОКАЦИЈА: **м.в. "СЕЛИШТЕ", КО РОМАНОВЦЕ-ВОНГРАД**
КАТАСТАРСКИ ПАРЦЕЛИ: **КП бр. 3621/1, 3622, 3623, 3625/1 И 3624/1**
МЕСТО: **ОПШТИНА КУМАНОВО**

НАЗИВ НА ПРОЕКТОТ:
ИДЕЕН ПРОЕКТ ЗА ИЗГРАДБА НА БЕНЗИНСКА ПУМПНА СТАНИЦА СО ПРИДРУЖНИ И УСЛУЖНИ ОБЈЕКТИ НА КП 3621/1, КП 3622, КП 3623, КП 3625/1, КП 3624/1, КО РОМАНОВЦЕ - ВОН.ГР., ОПШТИНА КУМАНОВО

ФАЗА:
АРХИТЕКТУРА
ПРИЛОГ:
ОСНОВА НА ПРИЗЕМЈЕ

РАЗМЕР: **1/100**

A

15

ПРОЕКТАНТИ: м-р **СТЕФАН ЛАЗАРЕВСКИ**, диа *овласт.бр.* **А/1.1444**
СОРАБОТНИЦИ: м-р **БИЉАНА НАСКОВИЌ**, диа *овласт.бр.* **А/1.1476**
ТОМАИДА ДИМИТРОВСКА, миа
ЉУБИЦА ЕФТИМОВА, миа

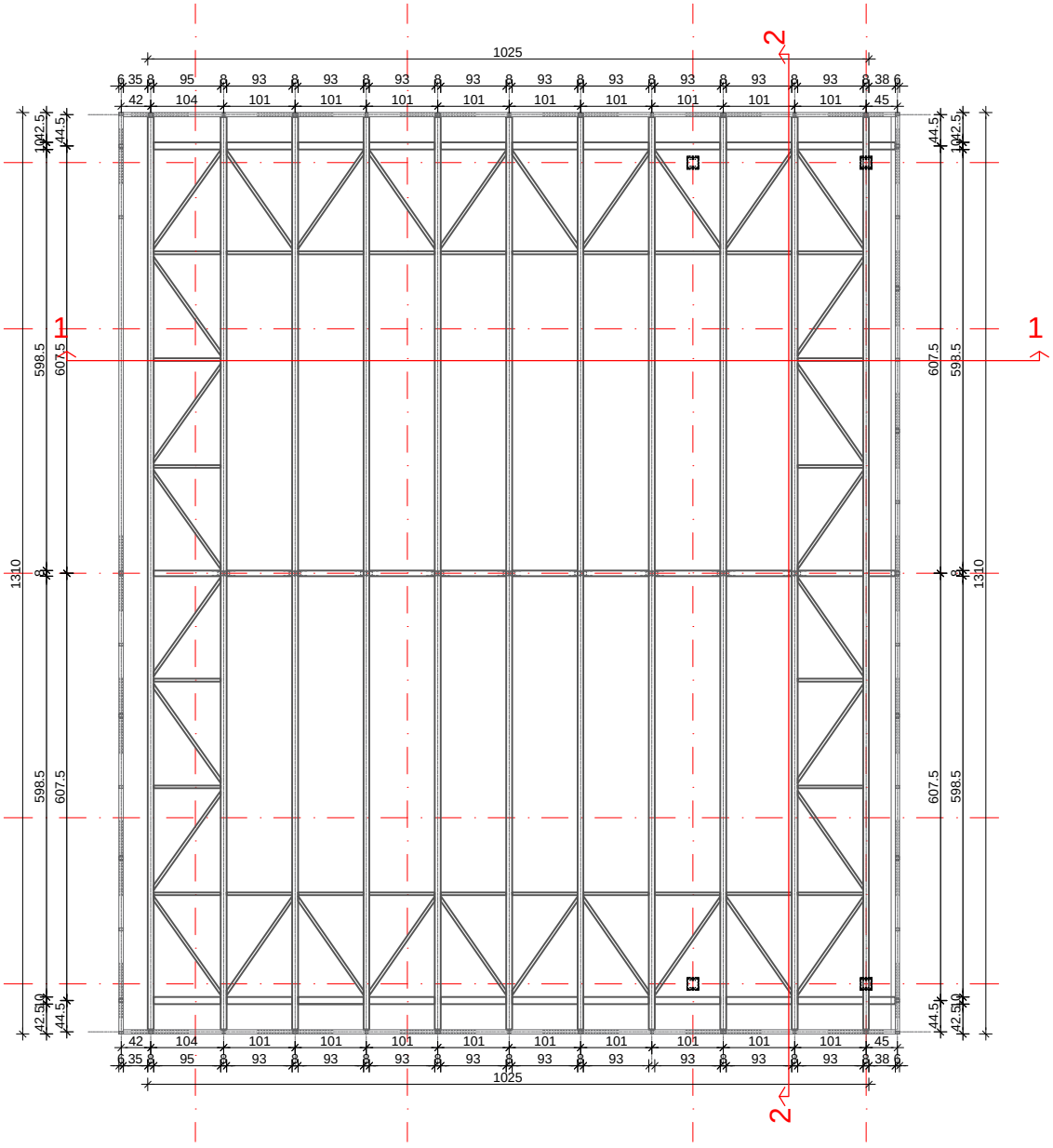

ОСНОВА НА КРОВ (+3.00)

ТАЈФА АРХИТЕКТИ WWW.TAJFA.MK	**ТАЈФА АРХИТЕКТИ ДООЕЛ** УЛ.ЖИВКО ЧАЛО 23, 1300 КУМАНОВО **ТЕЛ/ФАКС** 031439459 | **Е.ПОШТА** contact@tajfa.mk	УПРАВИТЕЛ: **м-р СТЕФАН ЛАЗАРЕВСКИ, диа**	ТЕХ.БР. **09/21** **КУМАНОВО** **12.2021**
ИНВЕСТИТОР:	**"АЛБИ КОМПАНИ" ДОО СКОПЈЕ**	НАЗИВ НА ПРОЕКТОТ: **ИДЕЕН ПРОЕКТ ЗА ИЗГРАДБА НА БЕНЗИНСКА ПУМПНА СТАНИЦА СО ПРИДРУЖНИ И УСЛУЖНИ ОБЈЕКТИ НА КП 3621/1, КП 3622, КП 3623, КП 3625/1, КП 3624/1, КО РОМАНОВЦЕ - ВОН.ГР., ОПШТИНА КУМАНОВО**	РАЗМЕР: **1/100**
ЛОКАЦИЈА:	**м.в. "СЕЛИШТЕ", КО РОМАНОВЦЕ-ВОНГРАД**		**A**
КАТАСТАРСКИ ПАРЦЕЛИ:	**КП бр. 3621/1, 3622, 3623, 3625/1 И 3624/1**		
МЕСТО:	**ОПШТИНА КУМАНОВО**		
ПРОЕКТАНТИ:	м-р **СТЕФАН ЛАЗАРЕВСКИ**, диа *овласт.бр.* **А/1.1444** м-р **БИЉАНА НАСКОВИЌ**, диа *овласт.бр.* **А/1.1476**	ФАЗА: **АРХИТЕКТУРА**	
СОРАБОТНИЦИ:	**ТОМАИДА ДИМИТРОВСКА**, миа **ЉУБИЦА ЕФТИМОВА**, миа	ПРИЛОГ: **ОСНОВА НА КРОВ**	**16**

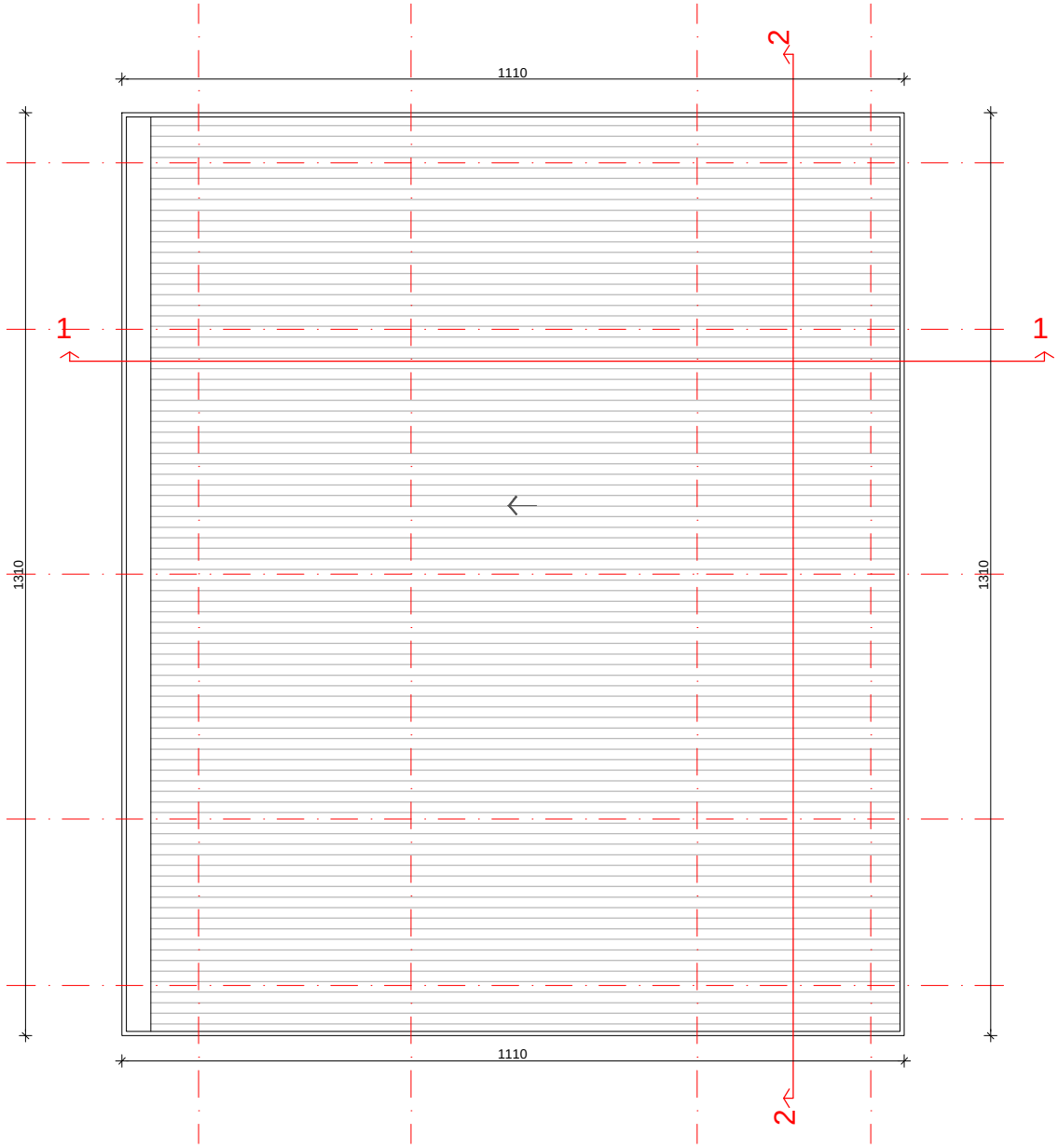

ТАЈФААРХИТЕКТИ WWW.TAJFA.MK	**ТАЈФА АРХИТЕКТИ ДООЕЛ** УЛ.ЖИВКО ЧАЛО 23, 1300 КУМАНОВО **ТЕЛ/ФАКС** 031439459 | **Е.ПОШТА** contact@tajfa.mk	УПРАВИТЕЛ: **м-р СТЕФАН ЛАЗАРЕВСКИ, диа**	ТЕХ.БР. **09/21** **КУМАНОВО** **12.2021**
ИНВЕСТИТОР:	**"АЛБИ КОМПАНИ" ДОО СКОПЈЕ**	НАЗИВ НА ПРОЕКТОТ: **ИДЕЕН ПРОЕКТ ЗА ИЗГРАДБА НА БЕНЗИНСКА ПУМПНА СТАНИЦА СО ПРИДРУЖНИ И УСЛУЖНИ ОБЈЕКТИ НА КП 3621/1, КП 3622, КП 3623, КП 3625/1, КП 3624/1, КО РОМАНОВЦЕ - ВОН.ГР., ОПШТИНА КУМАНОВО**	РАЗМЕР: **1/100**
ЛОКАЦИЈА:	**м.в. "СЕЛИШТЕ", КО РОМАНОВЦЕ-ВОНГРАД**		**A**
КАТАСТАРСКИ ПАРЦЕЛИ:	**КП бр. 3621/1, 3622, 3623, 3625/1 И 3624/1**		
МЕСТО:	**ОПШТИНА КУМАНОВО**		
ПРОЕКТАНТИ: СОРАБОТНИЦИ:	м-р **СТЕФАН ЛАЗАРЕВСКИ**, диа *овласт.бр.* **А/1.1444** м-р **БИЉАНА НАСКОВИЌ**, диа *овласт.бр.* **А/1.1476** **ТОМАИДА ДИМИТРОВСКА**, миа **ЉУБИЦА ЕФТИМОВА**, миа	ФАЗА: **АРХИТЕКТУРА** ПРИЛОГ: **ПЕТТА ФАСАДА**	17

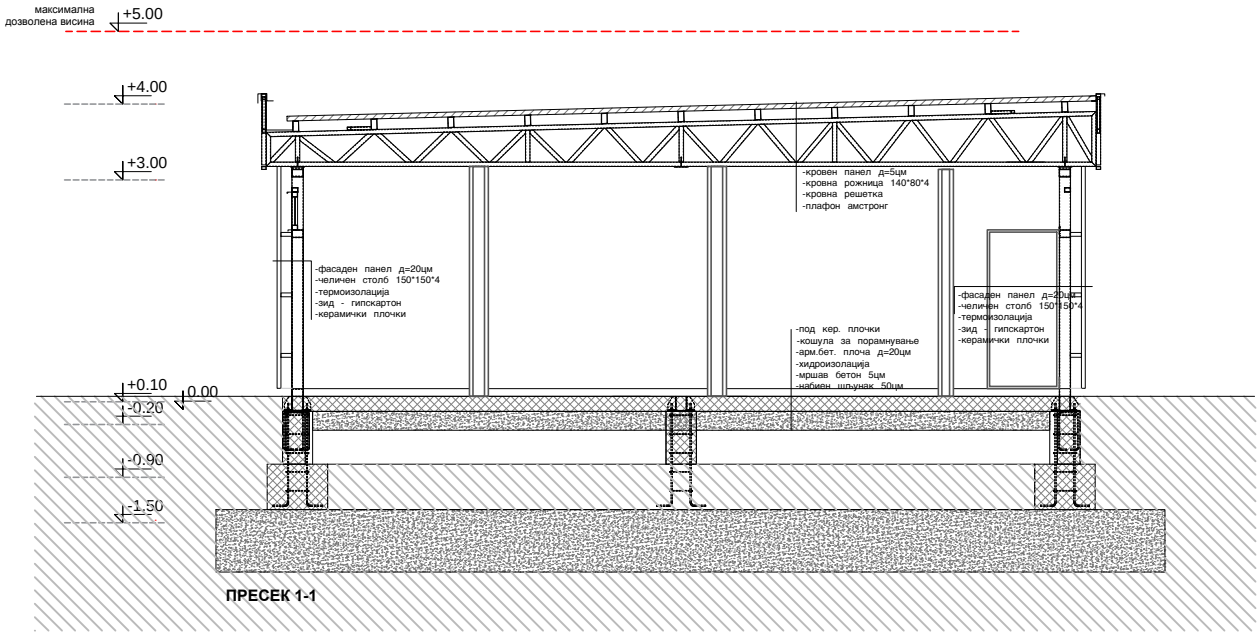

ПРЕСЕК 1-1

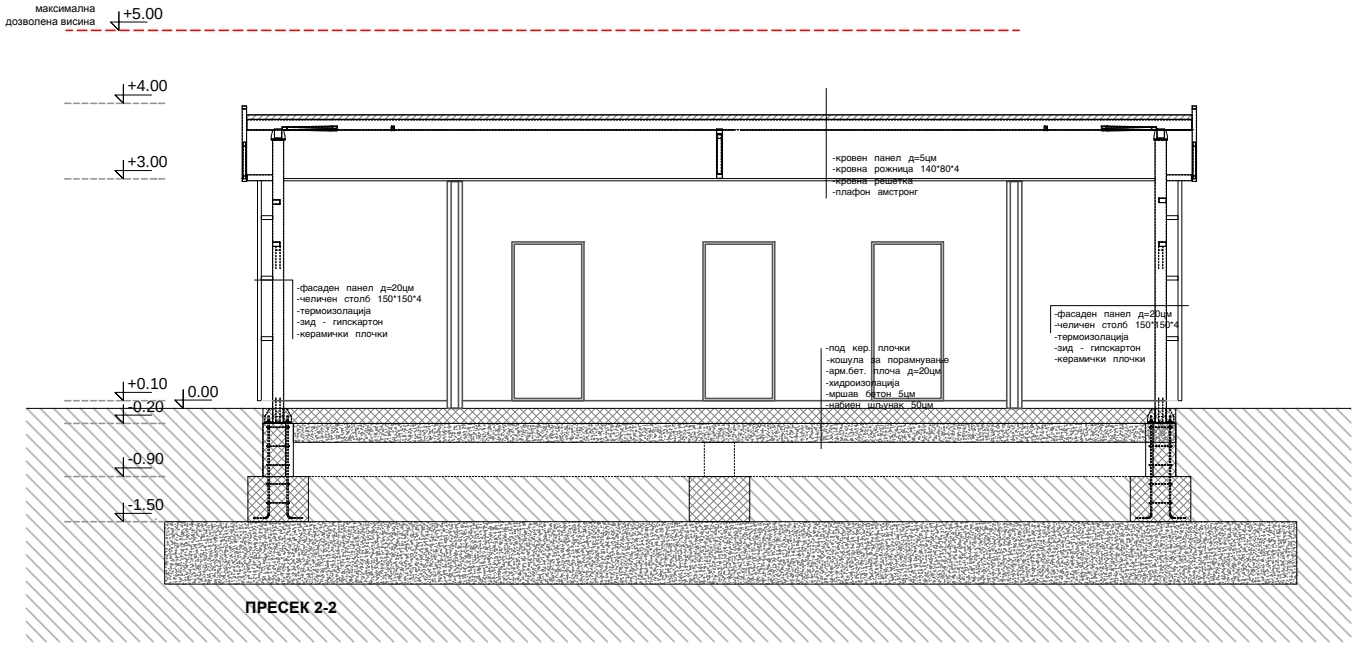

ПРЕСЕК 2-2

ТАЈФААРХИТЕКТИ WWW.TAJFA.MK	**ТАЈФА АРХИТЕКТИ ДООЕЛ** УЛ.ЖИВКО ЧАЛО 23, 1300 КУМАНОВО **ТЕЛ/ФАКС** 031439459 | **Е.ПОШТА** contact@tajfa.mk	УПРАВИТЕЛ: **м-р СТЕФАН ЛАЗАРЕВСКИ, диа**	ТЕХ.БР. **09/21** **КУМАНОВО** **12.2021**
ИНВЕСТИТОР:	**"АЛБИ КОМПАНИ" ДОО СКОПЈЕ**	НАЗИВ НА ПРОЕКТОТ: **ИДЕЕН ПРОЕКТ ЗА ИЗГРАДБА НА БЕНЗИНСКА ПУМПНА СТАНИЦА СО ПРИДРУЖНИ И УСЛУЖНИ ОБЈЕКТИ НА КП 3621/1, КП 3622, КП 3623, КП 3625/1, КП 3624/1, КО РОМАНОВЦЕ - ВОН.ГР., ОПШТИНА КУМАНОВО**	РАЗМЕР: **1/100**
ЛОКАЦИЈА:	**м.в. "СЕЛИШТЕ", КО РОМАНОВЦЕ-ВОНГРАД**		**A**
КАТАСТАРСКИ ПАРЦЕЛИ:	**КП бр. 3621/1, 3622, 3623, 3625/1 И 3624/1**		
МЕСТО:	**ОПШТИНА КУМАНОВО**		
ПРОЕКТАНТИ:	м-р **СТЕФАН ЛАЗАРЕВСКИ**, диа *овласт.бр.* **А/1.1444** м-р **БИЉАНА НАСКОВИЌ**, диа *овласт.бр.* **А/1.1476**	ФАЗА: **АРХИТЕКТУРА**	
СОРАБОТНИЦИ:	**ТОМАИДА ДИМИТРОВСКА**, миа **ЉУБИЦА ЕФТИМОВА**, миа	ПРИЛОГ: **ПОПРЕЧЕН 1-1 И ПОДОЛЖЕН 2-2 ПРЕСЕК**	18

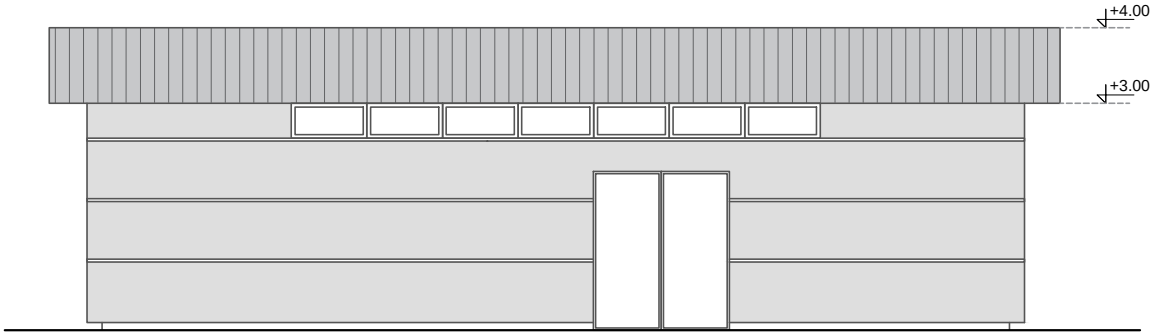

ИСТОЧНА ФАСАДА

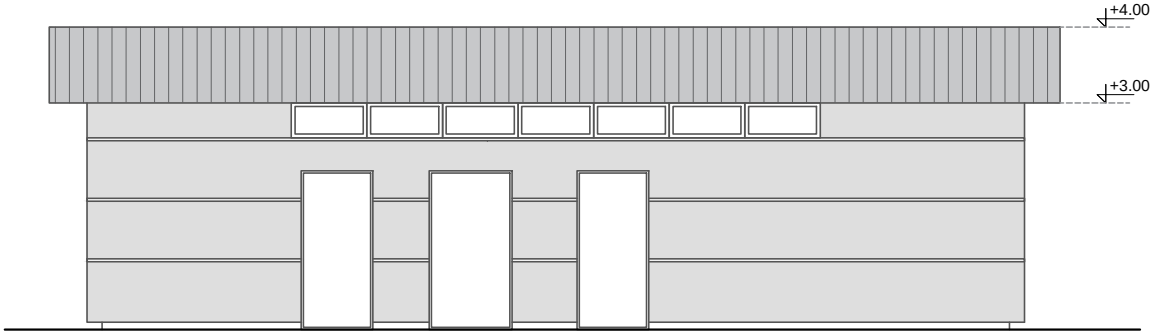

ЗАПАДНА ФАСАДА

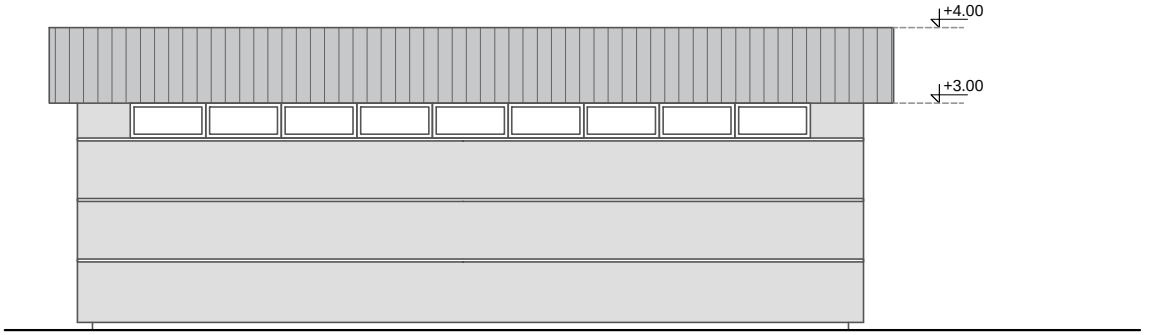

СЕВЕРНА ФАСАДА

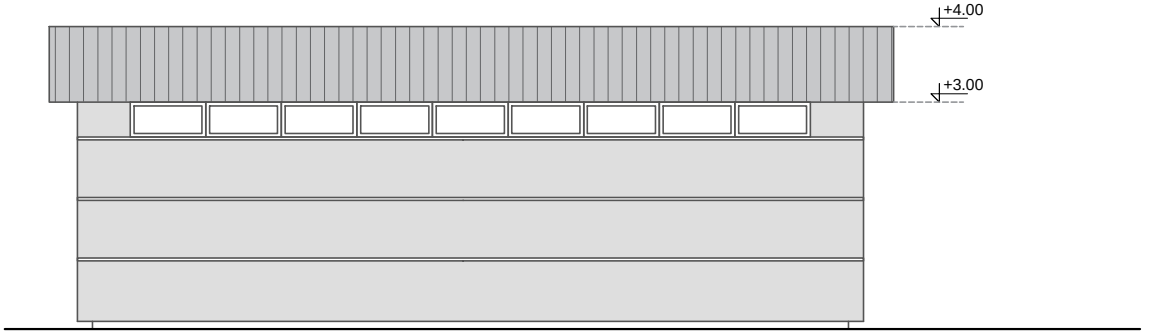

ЈУЖНА ФАСАДА

ТАЈФААРХИТЕКТИ WWW.TAJFA.MK

ТАЈФА АРХИТЕКТИ ДООЕЛ
УЛ.ЖИВКО ЧАЛО 23, 1300 КУМАНОВО
ТЕЛ/ФАКС 031439459 | **Е.ПОШТА** contact@tajfa.mk

УПРАВИТЕЛ:
м-р СТЕФАН ЛАЗАРЕВСКИ, диа

ТЕХ.БР. **09/21**
КУМАНОВО
12.2021

ИНВЕСТИТОР: **"АЛБИ КОМПАНИ" ДОО СКОПЈЕ**
ЛОКАЦИЈА: **м.в. "СЕЛИШТЕ", КО РОМАНОВЦЕ-ВОНГРАД**
КАТАСТАРСКИ ПАРЦЕЛИ: **КП бр. 3621/1, 3622, 3623, 3625/1 И 3624/1**
МЕСТО: **ОПШТИНА КУМАНОВО**

НАЗИВ НА ПРОЕКТОТ:
ИДЕЕН ПРОЕКТ ЗА ИЗГРАДБА НА БЕНЗИНСКА ПУМПНА СТАНИЦА СО ПРИДРУЖНИ И УСЛУЖНИ ОБЈЕКТИ НА КП 3621/1, КП 3622, КП 3623, КП 3625/1, КП 3624/1, КО РОМАНОВЦЕ - ВОН.ГР., ОПШТИНА КУМАНОВО

ФАЗА:
АРХИТЕКТУРА
ПРИЛОГ:
ФАСАДИ

РАЗМЕР: **1/100**

A

19

ПРОЕКТАНТИ: м-р **СТЕФАН ЛАЗАРЕВСКИ**, диа *овласт.бр.* **А/1.1444**
м-р **БИЉАНА НАСКОВИЌ**, диа *овласт.бр.* **А/1.1476**
СОРАБОТНИЦИ: **ТОМАИДА ДИМИТРОВСКА**, миа
ЉУБИЦА ЕФТИМОВА, миа

ТАЈФААРХИТЕКТИ | WWW.TAJFA.MK

ИДЕЕН ПРОЕКТ

ВГРАДЕНИ ИНСТАЛАЦИИ

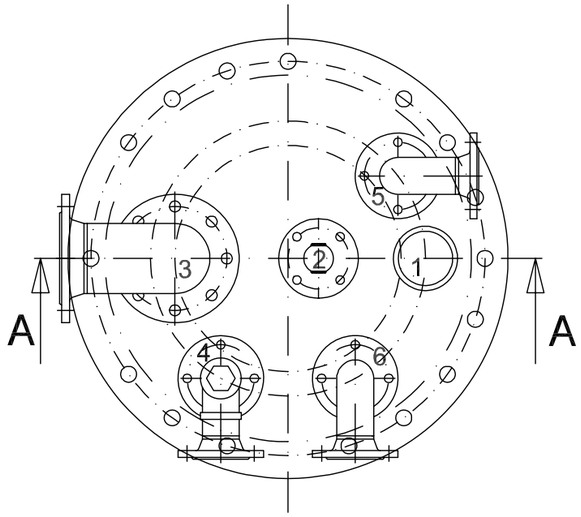

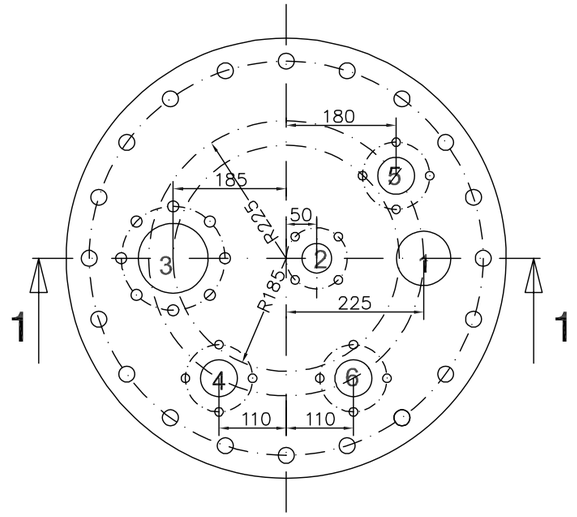

пресек А-А

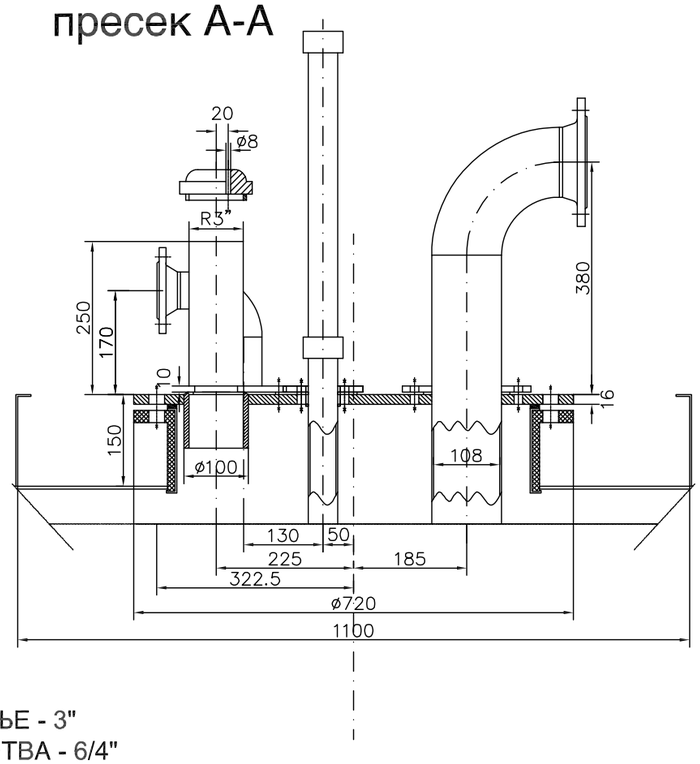

пресек 1-1

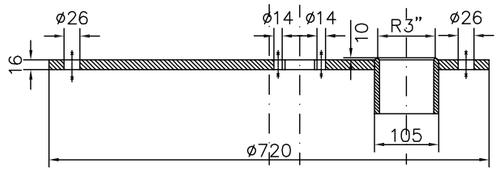

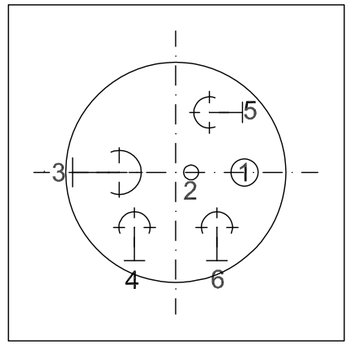

ПРИКЛУЧОЦИ:
1 - ЦЕВКА ЗА ЕЛ. МЕРЕЊЕ - 3"
2 - ЦЕВКА ЗА МЕРНА ЛЕТВА - 6/4"
3 - НАПОЈНА ЦЕВКА - 4"
4 - ВСИСНА ЦЕВКА - 2"
5 - ОДИШНА ЦЕВКА - 2"
6 - ЦЕВКА ЗА ПОВРАТ НА ПАРЕА - 2"

ТАЈФААРХИТЕКТИ WWW.TAJFA.MK

ТАЈФА АРХИТЕКТИ ДООЕЛ
УЛ.ЖИВКО ЧАЛО 23, 1300 КУМАНОВО
ТЕЛ/ФАКС 031439459 | Е.ПОШТА contact@tajfa.mk

УПРАВИТЕЛ:
м-р СТЕФАН ЛАЗАРЕВСКИ, диа

ТЕХ.БР. 09/21
КУМАНОВО
11.2021

ИНВЕСТИТОР: "АЛБИ КОМПАНИ" ДОО СКОПЈЕ
ЛОКАЦИЈА: м.в. "СЕЛИШТЕ", КО РОМАНОВЦЕ-ВОНГРАД
КАТАСТАРСКИ ПАРЦЕЛИ: КП бр. 3621/1, 3622, 3623, 3625/1 И 3624/1
МЕСТО: ОПШТИНА КУМАНОВО

НАЗИВ НА ПРОЕКТОТ:
ИДЕЕН ПРОЕКТ ЗА ИЗГРАДБА НА БЕНЗИНСКА ПУМПНА СТАНИЦА СО ПРИДРУЖНИ И УСЛУЖНИ ОБЈЕКТИ НА КП 3621/1, КП 3622, КП 3623, КП 3625/1, КП 3624/1, КО РОМАНОВЦЕ - ВОН.ГР., ОПШТИНА КУМАНОВО

РАЗМЕР: 1/100

ПРОЕКТАНТИ: ПАВЛЕ КАФТАНОВ, дми *овласт.бр.* М/3.0091
СОРАБОТНИЦИ:

ФАЗА:
МАШИНСТВО
ПРИЛОГ:
РЕВИЗИОНА ШАХТА ЗА РЕЗЕРВОАР - ЕВРОСУПЕР БС 95

M

23

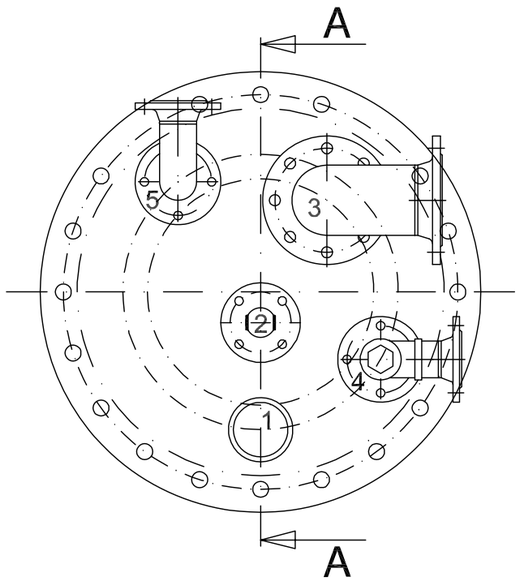

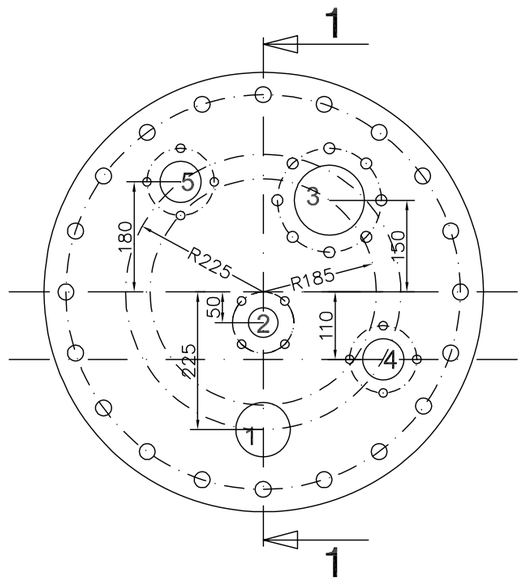

пресек А-А

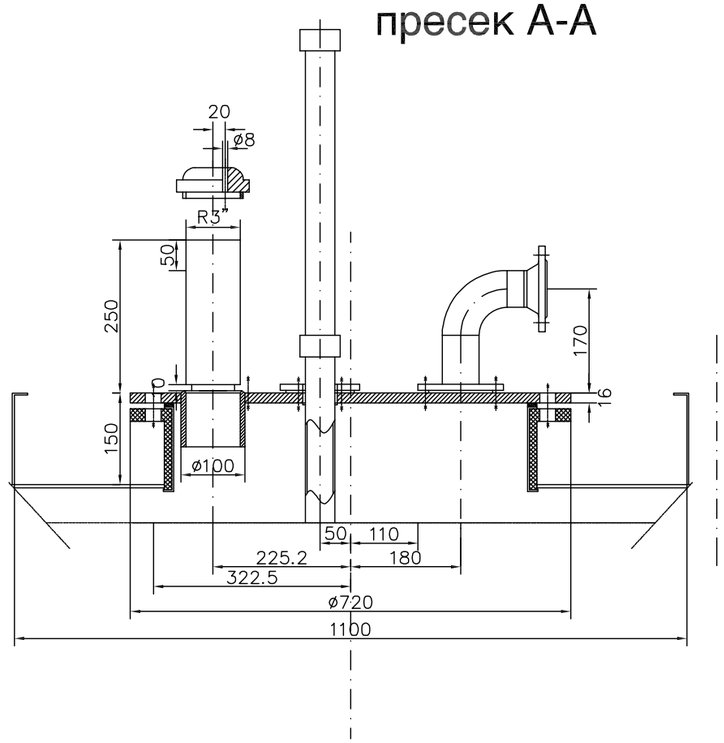

пресек 1-1

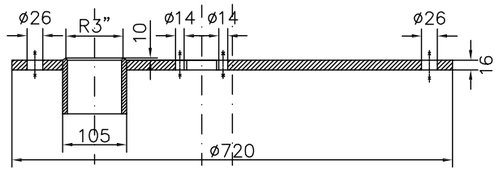

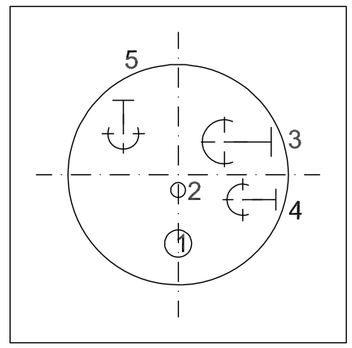

ПРИКЛУЧОЦИ:
1 - ЦЕВКА ЗА ЕЛ. МЕРЕЊЕ - 3"
2 - ЦЕВКА ЗА МЕРНА ЛЕТВА - 6/4"
3 - НАПОЈНА ЦЕВКА - 4"
4 - ВСИСНА ЦЕВКА - 2"
5 - ОДИШНА ЦЕВКА - 2"

ТАЈФААРХИТЕКТИ WWW.TAJFA.MK	**ТАЈФА АРХИТЕКТИ ДООЕЛ** УЛ.ЖИВКО ЧАЛО 23, 1300 КУМАНОВО **ТЕЛ/ФАКС** 031439459 | **Е.ПОШТА** contact@tajfa.mk	УПРАВИТЕЛ: **м-р СТЕФАН ЛАЗАРЕВСКИ, диа**	ТЕХ.БР. **09/21** **КУМАНОВО** **11.2021**
ИНВЕСТИТОР:	**"АЛБИ КОМПАНИ" ДОО СКОПЈЕ**	НАЗИВ НА ПРОЕКТОТ: **ИДЕЕН ПРОЕКТ ЗА ИЗГРАДБА НА БЕНЗИНСКА ПУМПНА СТАНИЦА СО ПРИДРУЖНИ И УСЛУЖНИ ОБЈЕКТИ НА КП 3621/1, КП 3622, КП 3623, КП 3625/1, КП 3624/1, КО РОМАНОВЦЕ - ВОН.ГР., ОПШТИНА КУМАНОВО**	РАЗМЕР: **1/100**
ЛОКАЦИЈА:	**м.в. "СЕЛИШТЕ", КО РОМАНОВЦЕ-ВОНГРАД**		**M**
КАТАСТАРСКИ ПАРЦЕЛИ:	**КП бр. 3621/1, 3622, 3623, 3625/1 И 3624/1**		
МЕСТО:	**ОПШТИНА КУМАНОВО**		
ПРОЕКТАНТИ:	**ПАВЛЕ КАФТАНОВ**, дми *овласт.бр.* **М/3.0091**	ФАЗА: **МАШИНСТВО**	**24**
СОРАБОТНИЦИ:		ПРИЛОГ: РЕВИЗИОНА ШАХТА ЗА РЕЗЕРВОАР - ЕВРОДИЗЕЛ	

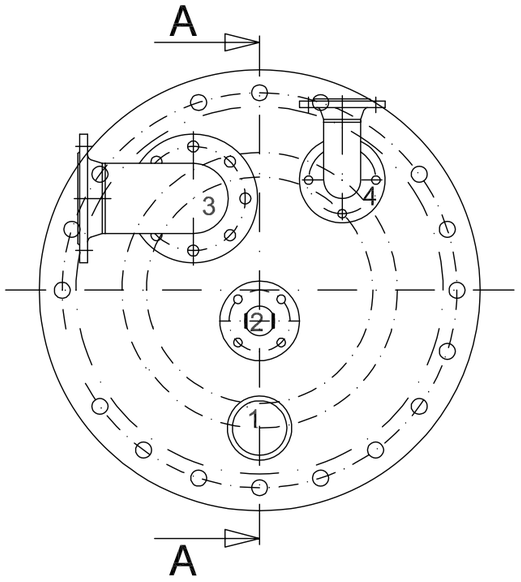

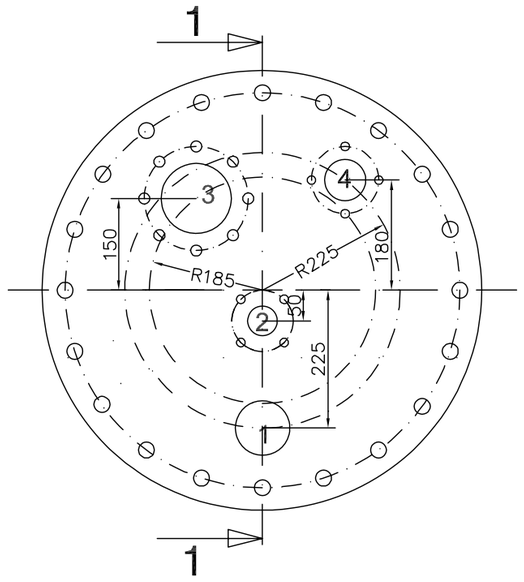

пресек А-А

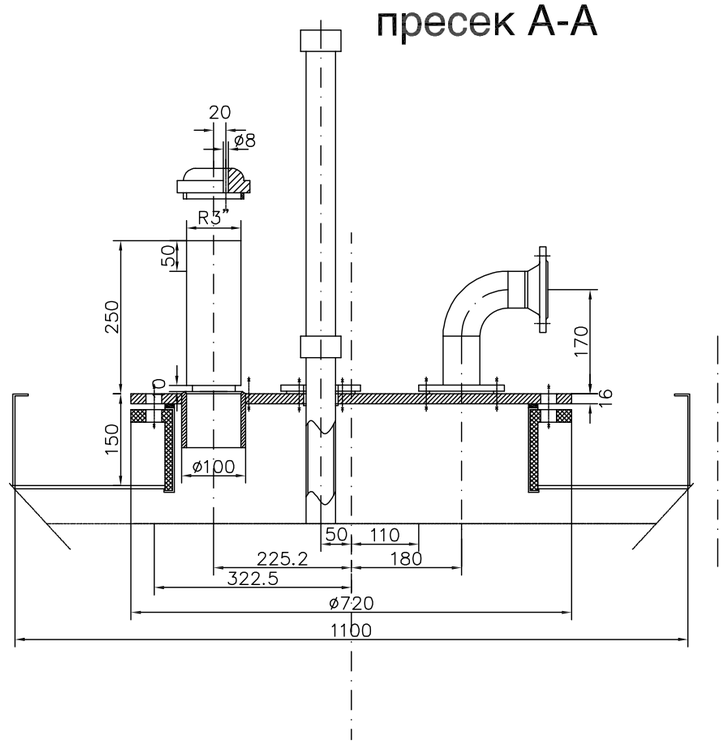

пресек 1-1

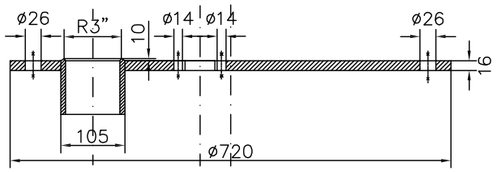

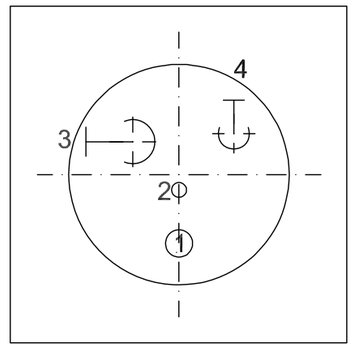

ПРИКЛУЧОЦИ:
1 - ЦЕВКА ЗА ЕЛ. МЕРЕЊЕ - 3"
2 - ЦЕВКА ЗА МЕРНА ЛЕТВА - 6/4"
3 - НАПОЈНА ЦЕВКА - 4"
4 - ВСИСНА ЦЕВКА - 2"
5 - ОДИШНА ЦЕВКА - 2"

ТАЈФА АРХИТЕКТИ WWW.TAJFA.MK	**ТАЈФА АРХИТЕКТИ ДООЕЛ** УЛ.ЖИВКО ЧАЛО 23, 1300 КУМАНОВО **ТЕЛ/ФАКС** 031439459 | **Е.ПОШТА** contact@tajfa.mk	УПРАВИТЕЛ: **м-р СТЕФАН ЛАЗАРЕВСКИ, диа**	ТЕХ.БР. **09/21** **КУМАНОВО** **11.2021**
ИНВЕСТИТОР:	**"АЛБИ КОМПАНИ" ДОО СКОПЈЕ**	НАЗИВ НА ПРОЕКТОТ: **ИДЕЕН ПРОЕКТ ЗА ИЗГРАДБА НА БЕНЗИНСКА ПУМПНА СТАНИЦА СО ПРИДРУЖНИ И УСЛУЖНИ ОБЈЕКТИ НА КП 3621/1, КП 3622, КП 3623, КП 3625/1, КП 3624/1, КО РОМАНОВЦЕ - ВОН.ГР., ОПШТИНА КУМАНОВО**	**РАЗМЕР: 1/100**
ЛОКАЦИЈА:	**м.в. "СЕЛИШТЕ", КО РОМАНОВЦЕ-ВОНГРАД**		**M**
КАТАСТАРСКИ ПАРЦЕЛИ:	**КП бр. 3621/1, 3622, 3623, 3625/1 И 3624/1**		
МЕСТО:	**ОПШТИНА КУМАНОВО**		
ПРОЕКТАНТИ:	**ПАВЛЕ КАФТАНОВ**, дми *овласт.бр.* **М/3.0091**	ФАЗА: **МАШИНСТВО**	**25**
СОРАБОТНИЦИ:		ПРИЛОГ: РЕВИЗИОНА ШАХТА ЗА РЕЗЕРВОАР - БИОДИЗЕЛ И ЕКСТРА ЛЕСНО МАСЛО	

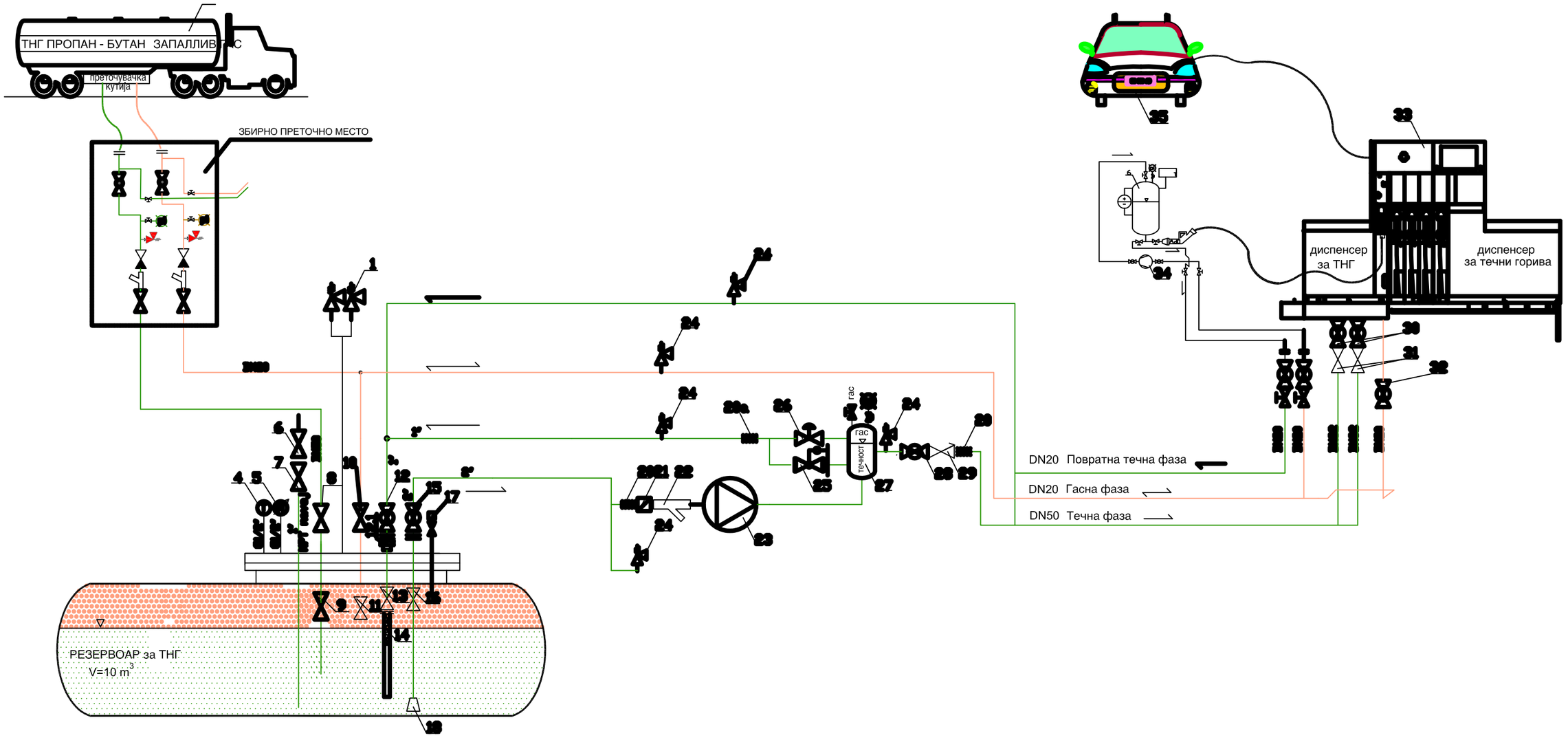

ЛЕГЕНДА:

1. СИГУРНОСЕН ВЕНТИЛ 2"
2. Двострук вентил за полнење 2" 6579 c
3. ДВОСМЕРЕН ПРИКЛУЧОК ЗА ПОЛНЕЊЕ- ГАСНА ФАЗА 3/4"
4. ТЕРМОМЕТАР ⌀160 G 1/2"
5. МАНОМЕТАР (0-25 bar) ⌀160 G 1/2"
6.7. ДУПЛИ ВЕНТИЛ ТОПЧАСТА СЛАВИНА со NPT навој 1"-2"
8. ДВОСТРУК ВЕНТИЛ ЗА ПОЛНЕЊЕ 1 1/4" - 1 3/4"
10. ТОПЧЕСТ ВЕНТИЛ 3/4"
11. ПРОТИВЛОМЕН ВЕНТИЛ DN 20 (3/4")
12. ТОПЧЕСТА СЛАВИНА DN 25 (1")
12.1 РЕДУЦИР 1" НА 1 1/4"
13. ПРОТИВЛОМЕН ВЕНТИЛ 1 1/4"
14. ПЕРФОРИРАНА ЦЕВКА
15. ТОПЧЕСТА СЛАВИНА DN 50
16. ПРОТИВЛОМЕН ВЕНТИЛ DN 50
17. ЕЛЕКТРОНСКА СОНДА
18. ВСИСНА КОРПА 2"
19 .ТОПЧЕСТ ВЕНТИЛ СО НАВОЈ 3/4"
23. ПУМПА ЗА ТНГ ТИП: "SIHI 3607/7", 6,8kW;
20. КОМПЕНЗАТОР DN50
20a. КОМПЕНЗАТОР DN25
21. КОНТРОЛЕР НА ПРОТОК DN50
22. ФИЛТЕР ЗА ГАС DN50
24. СИГУРНОСЕН ВЕНТИЛ 1/2"
25. BY-PASS ВЕНТИЛ
26. ДИФЕРЕНЦИЈАЛЕН ВЕНТИЛ ЗА ГАСНА ФАЗА
27. ГАС СЕПАРАТОР
28. ТОПЧЕСТ ВЕНТИЛ DN32 PN40
29. НЕПОВРАТЕН ВЕНТИЛ DN32 PN40
30. ТОПЧЕСТ ВЕНТИЛ DN25 PN40
31. ПРОТИВЛОМЕН ВЕНТИЛ DN25 PN40
32. ТОПЧЕСТ ВЕНТИЛ DN25 PN40
33. ТНГ ДИСПЕНСЕР ТИП: Q500T 5/10/2xLPG ECVR
34. КОМПРЕСОР ЗА ГАС
35. АВТОМОБИЛ СО ПОГОН НА ГАС

ТАЈФААРХИТЕКТИ WWW.TAJFA.MK	**ТАЈФА АРХИТЕКТИ ДООЕЛ** УЛ.ЖИВКО ЧАЛО 23, 1300 КУМАНОВО **ТЕЛ/ФАКС** 031439459 | **Е.ПОШТА** contact@tajfa.mk	УПРАВИТЕЛ: **м-р СТЕФАН ЛАЗАРЕВСКИ, диа**	ТЕХ.БР. **09/21** **КУМАНОВО** **11.2021**
ИНВЕСТИТОР:	**"АЛБИ КОМПАНИ" ДОО СКОПЈЕ**	НАЗИВ НА ПРОЕКТОТ: **ИДЕЕН ПРОЕКТ ЗА ИЗГРАДБА НА БЕНЗИНСКА ПУМПНА СТАНИЦА СО ПРИДРУЖНИ И УСЛУЖНИ ОБЈЕКТИ НА КП 3621/1, КП 3622, КП 3623, КП 3625/1, КП 3624/1, КО РОМАНОВЦЕ - ВОН.ГР., ОПШТИНА КУМАНОВО**	РАЗМЕР: **1/100** **M**
ЛОКАЦИЈА:	**м.в. "СЕЛИШТЕ", КО РОМАНОВЦЕ-ВОНГРАД**		
КАТАСТАРСКИ ПАРЦЕЛИ:	**КП бр. 3621/1, 3622, 3623, 3625/1 И 3624/1**		
МЕСТО:	**ОПШТИНА КУМАНОВО**		
ПРОЕКТАНТИ:	**ПАВЛЕ КАФТАНОВ**, дми *овласт.бр.* **М/3.0091**	ФАЗА: **МАШИНСТВО** ПРИЛОГ: **ТЕХНОЛОШКА ШЕМА НА ИНСТАЛАЦИИ ЗА ТНГ**	**26**
СОРАБОТНИЦИ:			

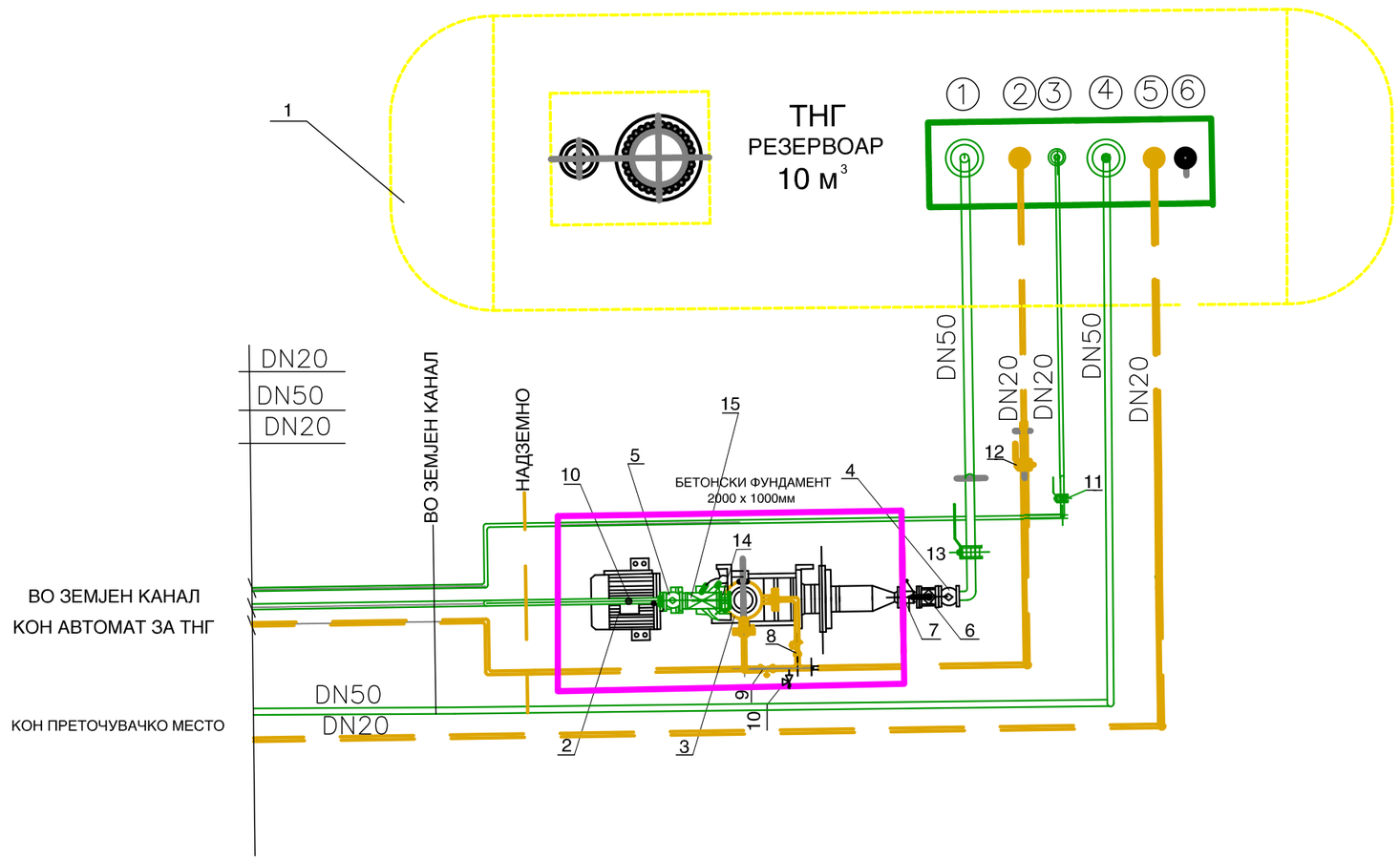

1. DN50PN25 УСИС ЗА ПУМПА
2. DN32PN25 ГАСНА ФАЗА
3. DN32PN25 ПОВРАТНА ТЕЧНА ФАЗА
4. DN50PN25 ПОЛНЕЊЕ НА РЕЗЕРВОАР
5. DN32PN25 ГАСНА ФАЗА
6. DN40PN25 ДРЕНАЖА

ЛЕГЕНДА ЗА ТНГ:

1. ТНГ РЕЗЕРВОАР V=10m^3
2. ПУМПА ЗА ТНГ ТИП: "SIHI 3607/7", 6.8 kW ;
3. ГАС СЕПАРАТОР
4. КОМПЕНЗАТОР DN50
5. КОМПЕНЗАТОР DN50
6. КОНТРОЛЕР НА ПРОТОК DN50
7. ФИЛТЕР ЗА ГАС DN50
8. BY-PASS ВЕНТИЛ
9. ДИФЕРЕНЦИЈАЛЕН ВЕНТИЛ ЗА ГАСНА ФАЗА
10. СИГУРНОСЕН ВЕНТИЛ 1/2"
11. ВЕНТИЛ ЗА ГАС DN20 PN40
12. ВЕНТИЛ ЗА ГАС DN20 PN40
13. ВЕНТИЛ ЗА ГАС DN50 PN40
14. ВЕНТИЛ ЗА ГАСНА ФАЗА
15. НЕПОВРАТЕН ВЕНТИЛ ЗА ГАС DN50

ТАЈФААРХИТЕКТИ WWW.TAJFA.MK
ТАЈФА АРХИТЕКТИ ДООЕЛ
УЛ.ЖИВКО ЧАЛО 23, 1300 КУМАНОВО
ТЕЛ/ФАКС 031439459 | **Е.ПОШТА** contact@tajfa.mk
УПРАВИТЕЛ: **м-р СТЕФАН ЛАЗАРЕВСКИ, диа**

ТЕХ.БР. **09/21**
КУМАНОВО
11.2021
РАЗМЕР: **1/100**

ИНВЕСТИТОР: **"АЛБИ КОМПАНИ" ДОО СКОПЈЕ**
ЛОКАЦИЈА: **м.в. "СЕЛИШТЕ", КО РОМАНОВЦЕ-ВОНГРАД**
КАТАСТАРСКИ ПАРЦЕЛИ: **КП бр. 3621/1, 3622, 3623, 3625/1 И 3624/1**
МЕСТО: **ОПШТИНА КУМАНОВО**

НАЗИВ НА ПРОЕКТОТ:
ИДЕЕН ПРОЕКТ ЗА ИЗГРАДБА НА БЕНЗИНСКА ПУМПНА СТАНИЦА СО ПРИДРУЖНИ И УСЛУЖНИ ОБЈЕКТИ НА КП 3621/1, КП 3622, КП 3623, КП 3625/1, КП 3624/1, КО РОМАНОВЦЕ - ВОН.ГР., ОПШТИНА КУМАНОВО

ПРОЕКТАНТИ: **ПАВЛЕ КАФТАНОВ**, дми *овласт.бр.* **М/3.0091**
СОРАБОТНИЦИ:
ФАЗА: **МАШИНСТВО**
ПРИЛОГ: **ИНСТАЛАЦИИ ЗА ТНГ - РЕЗЕРВОАР ПОМПА**

M

27

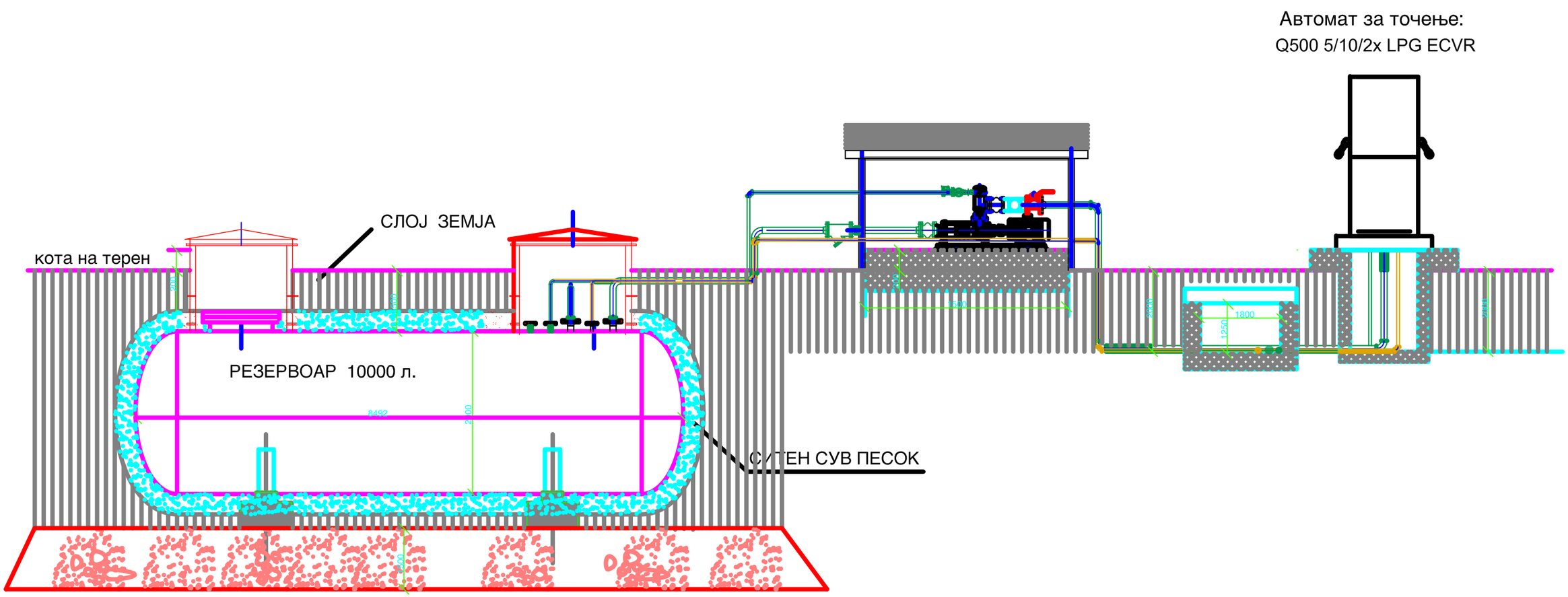

ТАЈФААРХИТЕКТИ WWW.TAJFA.MK	**ТАЈФА АРХИТЕКТИ ДООЕЛ** УЛ.ЖИВКО ЧАЛО 23, 1300 КУМАНОВО **ТЕЛ/ФАКС** 031439459 | **Е.ПОШТА** contact@tajfa.mk	УПРАВИТЕЛ: **м-р СТЕФАН ЛАЗАРЕВСКИ, диа**	ТЕХ.БР. **09/21** **КУМАНОВО** **11.2021**
ИНВЕСТИТОР: ЛОКАЦИЈА: КАТАСТАРСКИ ПАРЦЕЛИ: МЕСТО:	**"АЛБИ КОМПАНИ" ДОО СКОПЈЕ** **м.в. "СЕЛИШТЕ", КО РОМАНОВЦЕ-ВОНГРАД** **КП бр. 3621/1, 3622, 3623, 3625/1 И 3624/1** **ОПШТИНА КУМАНОВО**	НАЗИВ НА ПРОЕКТОТ: **ИДЕЕН ПРОЕКТ ЗА ИЗГРАДБА НА БЕНЗИНСКА ПУМПНА СТАНИЦА СО ПРИДРУЖНИ И УСЛУЖНИ ОБЈЕКТИ НА КП 3621/1, КП 3622, КП 3623, КП 3625/1, КП 3624/1, КО РОМАНОВЦЕ - ВОН.ГР., ОПШТИНА КУМАНОВО**	РАЗМЕР: **1/100** **M**
ПРОЕКТАНТИ: СОРАБОТНИЦИ:	**ПАВЛЕ КАФТАНОВ**, дми *овласт.бр.* **М/3.0091**	ФАЗА: **МАШИНСТВО** ПРИЛОГ: **ЦЕВНА ИНСТАЛАЦИЈА - ПОПРЕЧЕН ПРЕСЕК ЗА ТНГ**	**28**

СТРАНИЧЕН ПОГЛЕД

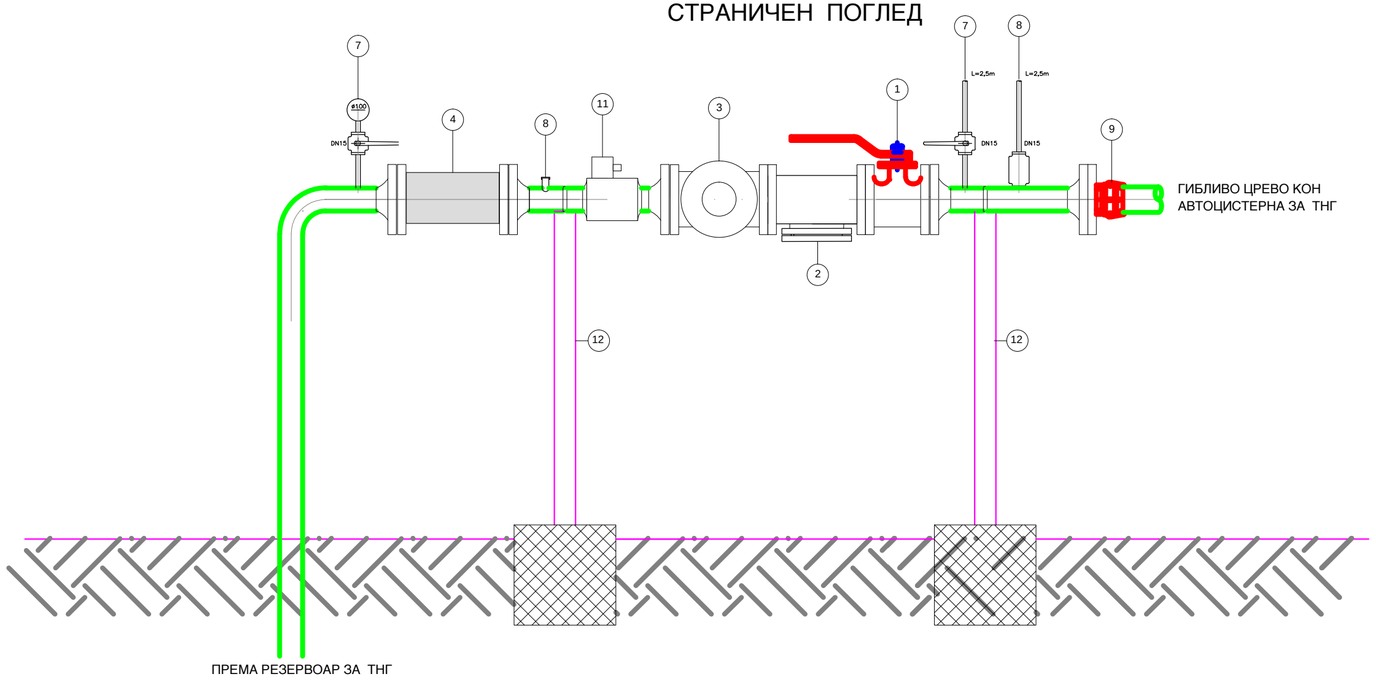

ЛЕГЕНДА:

1 - ЗАПОРЕН НЕПОВРАТЕН ВЕНТИЛ тип 325 DN50PN16 "GasTeh," Инѓија, Србија
2 - ФИЛТЕР ЗА ТНГ тип 411 DN50PN16 "GasTeh," Инѓија, Србија
3 - ИНДИКАТОР НА ПРОТОК тип 611 DN50PN16 "GasTeh," Инѓија, Србија
4 - ПРОТИВЛОМЕН ВЕНТИЛ тип 238-P DN50PN16 "GasTeh," Инѓија, Србија
5 - ЗАПОРЕН НЕПОВРАТЕН ВЕНТИЛ тип 325 DN25PN16 "GasTeh," Инѓија, Србија
6 - ПРОТИВЛОМЕН ВЕНТИЛ тип 238-P DN25PN16 "GasTeh," Инѓија, Србија
7 - МАНОМЕТАРСКИ ВЕНТИЛ - РАСТЕРЕТНИ тип 372/40 1/2" PN40 "GasTeh," Инѓија, Србија
8 - ЛИНИСКИ СИГУРНОСЕН ВЕНТИЛ тип 215 ; 1/2" (3-20)bar "GasTeh," Инѓија, Србија
9 - БРЗА СУВА СПОЈКА ЗА ТНГ тип TODO-GAS ; 2" МАТЕРИЈАЛ AISI 316L ; PN25
10 - БРЗА СУВА СПОЈКА ЗА ТНГ тип TODO-GAS ; 1" МАТЕРИЈАЛ AISI 316L ; PN25
11 - ЕЛЕКТРОМАГНЕТЕН ВЕНТИЛ 2" ; 220V ; 50Hz ; FAS 19406 Exd II AT3
12 - КОНЗОЛА ЗА НОСЕЊЕ ЦЕВКИ И ВЕНТИЛИ UNP10

ПОГЛЕД ОД ГОРЕ

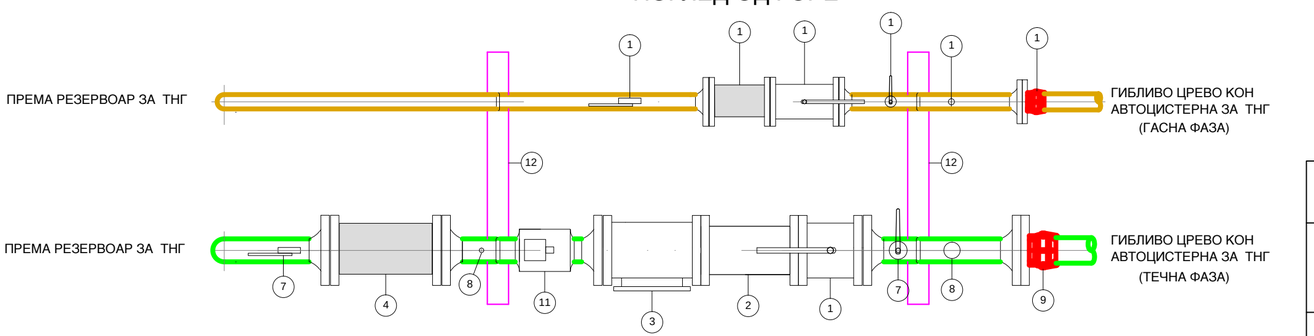

ТАЈФААРХИТЕКТИ WWW.TAJFA.MK	**ТАЈФА АРХИТЕКТИ ДООЕЛ** УЛ.ЖИВКО ЧАЛО 23, 1300 КУМАНОВО ТЕЛ/ФАКС 031439459 | Е.ПОШТА contact@tajfa.mk	УПРАВИТЕЛ: **м-р СТЕФАН ЛАЗАРЕВСКИ, диа**	ТЕХ.БР. **09/21** **КУМАНОВО** **11.2021**
ИНВЕСТИТОР:	**"АЛБИ КОМПАНИ" ДОО СКОПЈЕ**	НАЗИВ НА ПРОЕКТОТ: **ИДЕЕН ПРОЕКТ ЗА ИЗГРАДБА НА БЕНЗИНСКА ПУМПНА СТАНИЦА СО ПРИДРУЖНИ И УСЛУЖНИ ОБЈЕКТИ НА КП 3621/1, КП 3622, КП 3623, КП 3625/1, КП 3624/1, КО РОМАНОВЦЕ - ВОН.ГР., ОПШТИНА КУМАНОВО**	РАЗМЕР: **1/100** **M**
ЛОКАЦИЈА:	**м.в. "СЕЛИШТЕ", КО РОМАНОВЦЕ-ВОНГРАД**		
КАТАСТАРСКИ ПАРЦЕЛИ:	**КП бр. 3621/1, 3622, 3623, 3625/1 И 3624/1**		
МЕСТО:	**ОПШТИНА КУМАНОВО**	ФАЗА: **МАШИНСТВО**	
ПРОЕКТАНТИ:	**ПАВЛЕ КАФТАНОВ**, дми *овласт.бр.* **М/3.0091**	ПРИЛОГ: **АВТОПРЕТОЧУВАЛИШТЕ ЗА ТНГ**	**29**
СОРАБОТНИЦИ:			

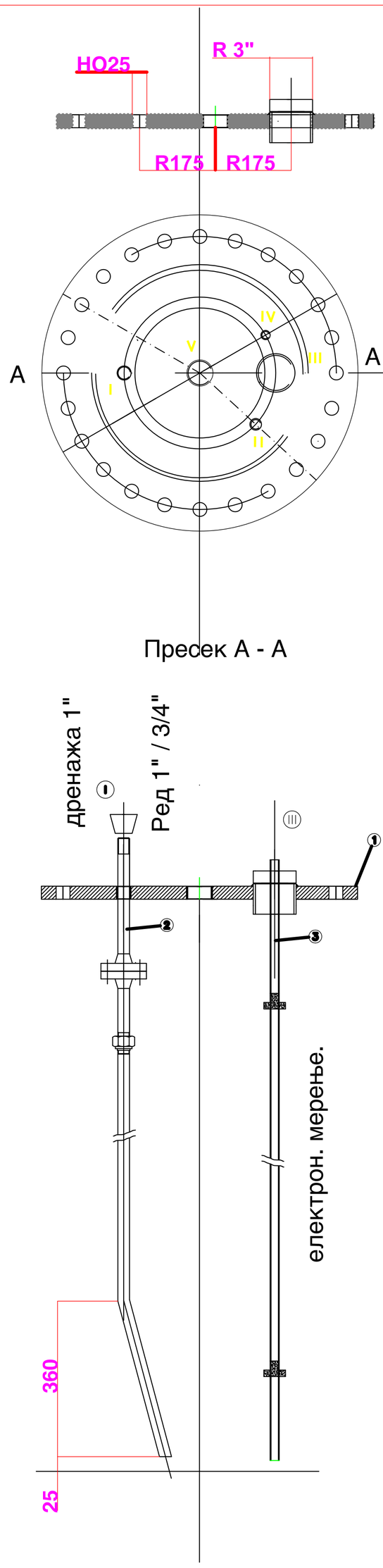

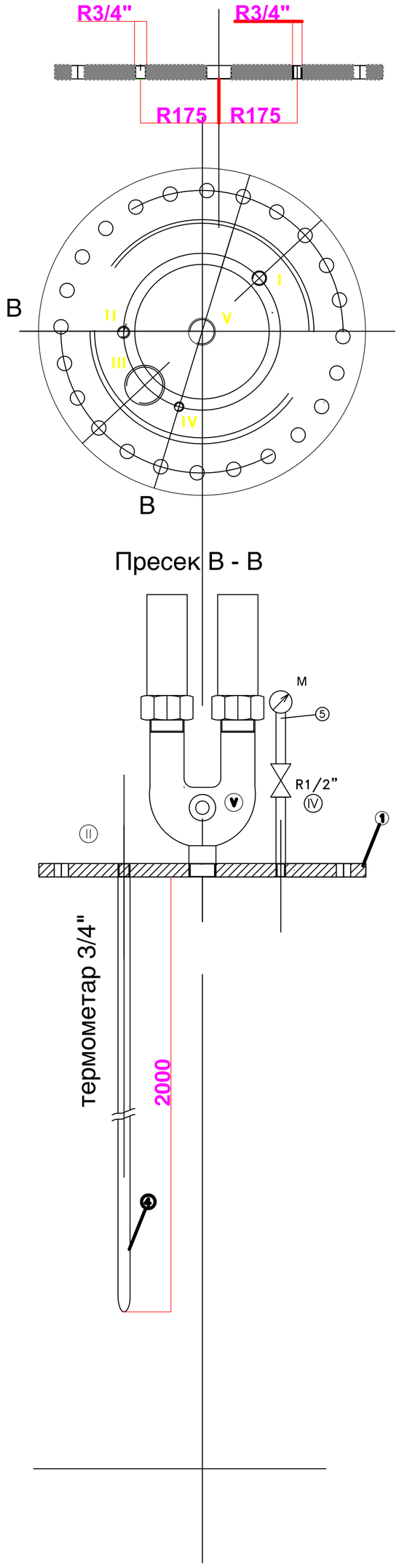

11								
10								
9								
8								
7								
6								
5	ЧЕЛИЧНА БЕЗРАБНА ЦЕВКА	m'	0,35	ø21.3x2,65	C.1212	МКС M.B6.163		IV
4	ЧЕЛИЧНА БЕЗРАБНА ЦЕВКА	m'	2	ø21,3x2,65	C.1212	МКС C.B5.122		II
3	ЧЕЛИЧНА БЕЗРАБНА ЦЕВКА	m'	0,6	DN20 NP40	C.1212	МКС M.B6.163		III
2	ЧЕЛИЧНА БЕЗРАБНА ЦЕВКА	m'	0,6	ø33x2,65	C.1212	МКС C.B5.122		I
1	СЛЕПА ПРИРАБНИЦА	Парч.	1	ø730x30	C.0563	МКС C.B4.110		J.I.S .01.04.1
Поз.	Име на делот	Ед.м.	Колич.	Димензија	Материјал	Стандард	Тежина	ЗабелеШка

I. ПРИКЛУЧОК ЗА ДРЕНАЖА НА РЕЗЕРВОАР ОД ВОДА (НО 20) (ø26,7x2,35) DN20

II. ПРИКЛУЧОК ЗА ТЕРМОМЕТАР (ø21,3x2,65) DN15

III. ПРИКЛУЧОК ЗА ЕЛЕКТРОНСКО МЕРЕЊЕ (ø114.3X7.15) DN100

VI. ПРИКЛУЧОК ЗА МАНОМЕТАР (ø21,3x2,65) DN15

V. ПРИКЛУЧОК ЗА ДУО-ПОРТ (ЗА СИГУРНОСНИ ВЕНТИЛИ)- НО 80) (ø88,9x3,65) DN50

НАПОМЕНА:

ВО КОЛКУ СЕ ПРОМЕНАТ ОД КОНСТРУКТИВНИ ПРИЧИНИ ДОЛЖИНИТЕ НА ЦЕВНИТЕ ПРИКЛУЧОЦИ, РАСПОРЕДОТ И БРОЈОТ НА ПРИКЛУЧОЦИТЕ,
ИЛИ ВИСИНАТА НА РЕВИЗИОНИТЕ ГРЛА, ПОТРЕБНО Е ДА СЕ СИГНАЛИЗИРА НА НАБАВУВАЧОТ НА АРМАТУРАТА, ПОРАДИ УСОГЛАСУВАЊЕ СО ДОЛЖИНСКИТЕ ГОЛЕМИНИ.

ТАЈФА АРХИТЕКТИ ДООЕЛ
УЛ.ЖИВКО ЧАЛО 23, 1300 КУМАНОВО
ТЕЛ/ФАКС 031439459 | Е.ПОШТА contact@tajfa.mk
ТАЈФААРХИТЕКТИ WWW.TAJFA.MK
УПРАВИТЕЛ: м-р СТЕФАН ЛАЗАРЕВСКИ, диа

ТЕХ.БР. 09/21
КУМАНОВО
11.2021

ИНВЕСТИТОР: "АЛБИ КОМПАНИ" ДОО СКОПЈЕ
ЛОКАЦИЈА: м.в. "СЕЛИШТЕ", КО РОМАНОВЦЕ-ВОНГРАД
КАТАСТАРСКИ ПАРЦЕЛИ: КП бр. 3621/1, 3622, 3623, 3625/1 И 3624/1
МЕСТО: ОПШТИНА КУМАНОВО
ПРОЕКТАНТИ: ПАВЛЕ КАФТАНОВ, дми *овласт.бр.* М/3.0091
СОРАБОТНИЦИ:

НАЗИВ НА ПРОЕКТОТ: ИДЕЕН ПРОЕКТ ЗА ИЗГРАДБА НА БЕНЗИНСКА ПУМПНА СТАНИЦА СО ПРИДРУЖНИ И УСЛУЖНИ ОБЈЕКТИ НА КП 3621/1, КП 3622, КП 3623, КП 3625/1, КП 3624/1, КО РОМАНОВЦЕ - ВОН.ГР., ОПШТИНА КУМАНОВО
ФАЗА: МАШИНСТВО
ПРИЛОГ: ПРИКЛУЧОЦИ НА ГРЛО НА ТНГ

РАЗМЕР: 1/100

M

30

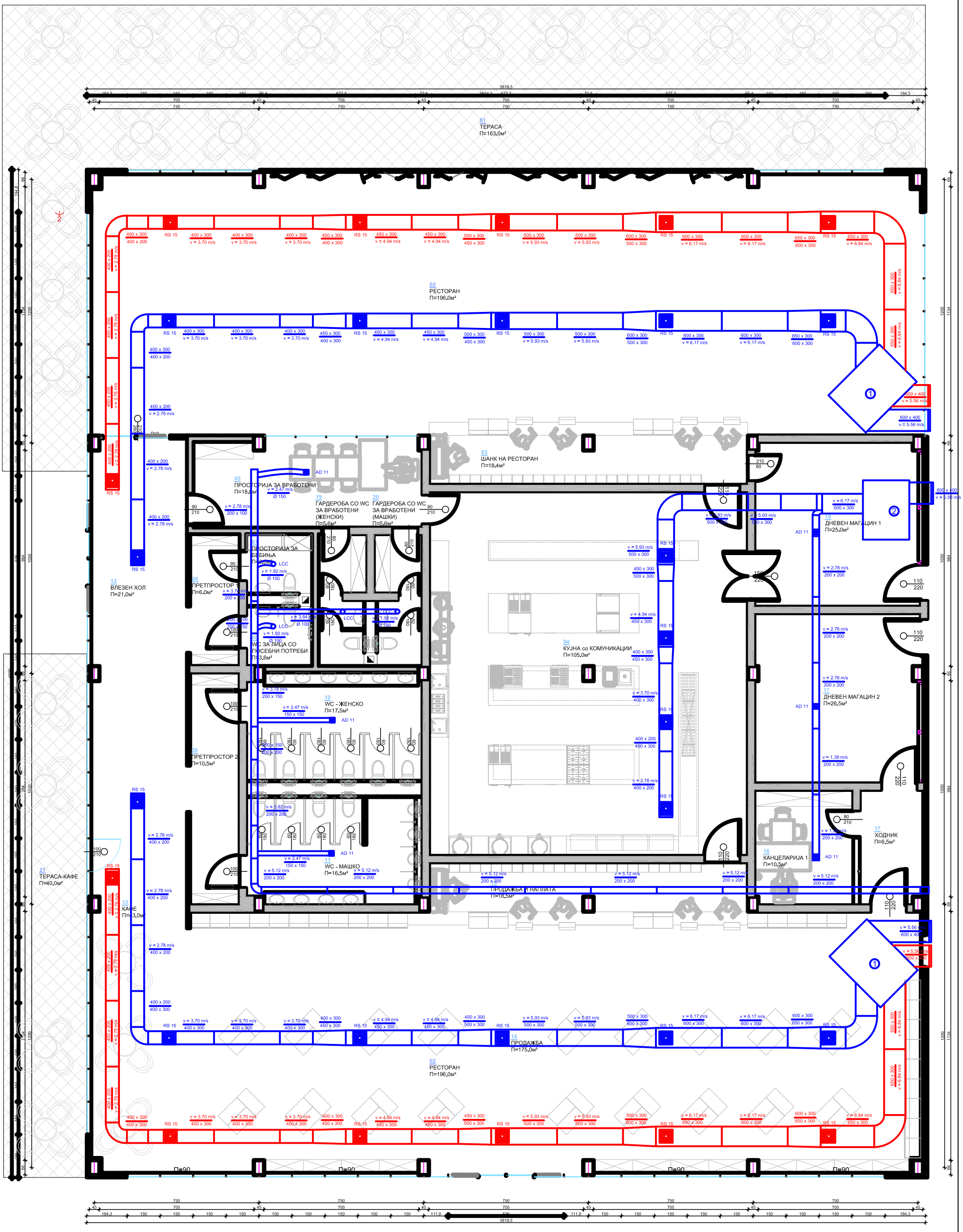

ЛЕГЕНДА НА ПРИЗЕМЈЕ	П(м²)
1 ПРОДАЖЕН ОБЈЕКТ	
01. Тераса	163.0м²
02. Ресторан	196.0м²
03. Шанк на ресторан	7.8м²
04. Кујна со комуникации	105.0м²
05. Просторија за вработени	18.0м²
06. Претпростор 1	6.0м²
07. Просторија за бебиња	3.6м²
08. WC за лица со посебни потреби	59.0м²
09. Претпростор 2	10.5м²
10. WC - Женско	17.5м²
11. WC - Машко	16.5м²
12. Влезен хол	21.0м²
13. Кафе	43.0м²
14. Продажба	175.0м²
15. Продажба и наплата	18.5м²
16. Канцеларија 1	10.5м²
17. Дневен магацин 2	26.5м²
18. Дневен магацин 1	25.0м²
19. Гардероба со WC за вработени (женски)	5.6м²
20. Гардероба со WC за вработени (машки)	5.6м²
21. Тераса - кафе	40.0м²
ВКУПНО(нето):	**973.6м²**
ВКУПНО(бруто):	**982.8м²**

Л Е Г Е Н Д А :

1. РЕКУПЕРАТОР
производител SYSTEM AIR
тип TOPVEX FR11EL-R-CAV

2. КАНАЛСКА КЛИМА
производител SYSTEM AIR
тип SYSVRF2 DUST HP 280 Q

ТАЈФА АРХИТЕКТИ WWW.TAJFA.MK	**ТАЈФА АРХИТЕКТИ ДООЕЛ** УЛ.ЖИВКО ЧАЛО 23, 1300 КУМАНОВО ТЕЛ/ФАКС 031439459 | Е.ПОШТА contact@tajfa.mk	УПРАВИТЕЛ: **м-р СТЕФАН ЛАЗАРЕВСКИ, диа**	ТЕХ.БР. **09/21** **КУМАНОВО** **11.2021**
ИНВЕСТИТОР:	**"АЛБИ КОМПАНИ" ДОО СКОПЈЕ**	НАЗИВ НА ПРОЕКТОТ: **ИДЕЕН ПРОЕКТ ЗА ИЗГРАДБА НА БЕНЗИНСКА ПУМПНА СТАНИЦА СО ПРИДРУЖНИ И УСЛУЖНИ ОБЈЕКТИ НА КП 3621/1, КП 3622, КП 3623, КП 3625/1, КП 3624/1, КО РОМАНОВЦЕ - ВОН.ГР., ОПШТИНА КУМАНОВО**	РАЗМЕР: **1/100**
ЛОКАЦИЈА:	**м.в. "СЕЛИШТЕ", КО РОМАНОВЦЕ-ВОНГРАД**		**M**
КАТАСТАРСКИ ПАРЦЕЛИ:	**КП бр. 3621/1, 3622, 3623, 3625/1 И 3624/1**		
МЕСТО:	**ОПШТИНА КУМАНОВО**	ФАЗА: **МАШИНСТВО**	**31**
ПРОЕКТАНТИ:	**ПАВЛЕ КАФТАНОВ**, дми *овласт.бр.* **М/3.0091**	ПРИЛОГ: **ОСНОВА НА ПРИЗЕМЈЕ**	
СОРАБОТНИЦИ:			

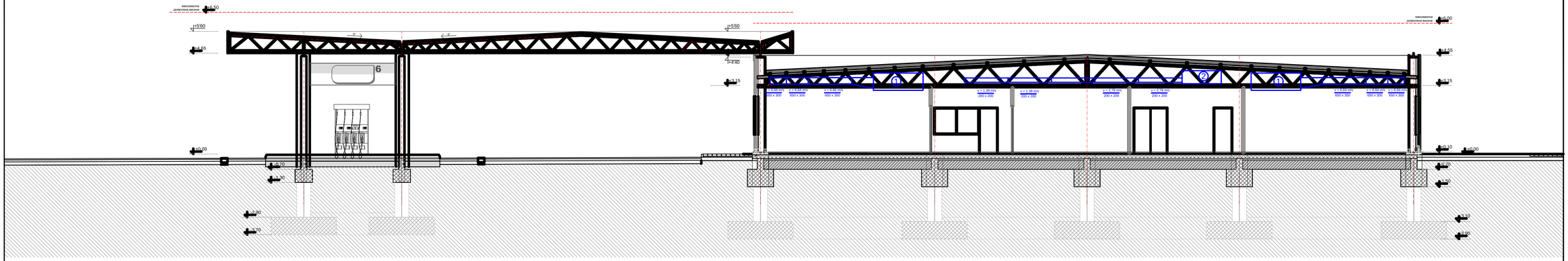

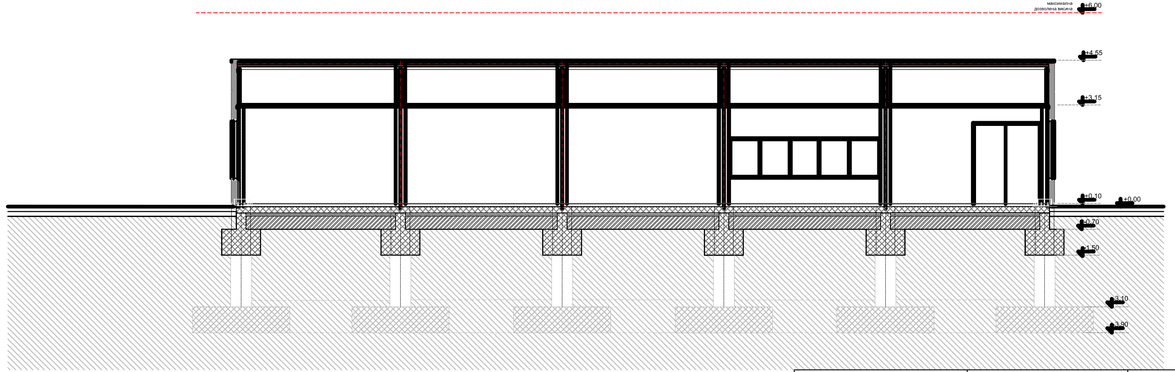

Л Е Г Е Н Д А :

1. РЕКУПЕРАТОР
производител SYSTEM AIR
тип TOPVEX FR11EL-R-CAV

2. КАНАЛСКА КЛИМА
производител SYSTEM AIR
тип SYSVRF2 DUST HP 280 Q

ТАЈФА АРХИТЕКТИ WWW.TAJFA.MK	**ТАЈФА АРХИТЕКТИ ДООЕЛ** УЛ.ЖИВКО ЧАЛО 23, 1300 КУМАНОВО **ТЕЛ/ФАКС** 031439459 | **Е.ПОШТА** contact@tajfa.mk	УПРАВИТЕЛ: **м-р СТЕФАН ЛАЗАРЕВСКИ, диа**	ТЕХ.БР. **09/21** **КУМАНОВО** **11.2021**
ИНВЕСТИТОР: ЛОКАЦИЈА: КАТАСТАРСКИ ПАРЦЕЛИ: МЕСТО:	**"АЛБИ КОМПАНИ" ДОО СКОПЈЕ** **м.в. "СЕЛИШТЕ", КО РОМАНОВЦЕ-ВОНГРАД** **КП бр. 3621/1, 3622, 3623, 3625/1 И 3624/1** **ОПШТИНА КУМАНОВО**	НАЗИВ НА ПРОЕКТОТ: **ИДЕЕН ПРОЕКТ ЗА ИЗГРАДБА НА БЕНЗИНСКА ПУМПНА СТАНИЦА СО ПРИДРУЖНИ И УСЛУЖНИ ОБЈЕКТИ НА КП 3621/1, КП 3622, КП 3623, КП 3625/1, КП 3624/1, КО РОМАНОВЦЕ - ВОН.ГР., ОПШТИНА КУМАНОВО**	РАЗМЕР: **1/100** **A**
ПРОЕКТАНТИ: СОРАБОТНИЦИ:	м-р **СТЕФАН ЛАЗАРЕВСКИ**, диа *овласт.бр.* **А/1.1444** м-р **ВИЉАНА НАСКОВИК**, диа *овласт.бр.* **А/1.1476** **ТОМАИДА ДИМИТРОВСКА**, мка **ЉУБИЦА ЕФТИМОВА**, мка	ФАЗА: **АРХИТЕКТУРА** ПРИЛОГ: **ПОДОЛЖЕН 1-1 И ПОПРЕЧЕН 2-2 ПРЕСЕК**	**32**

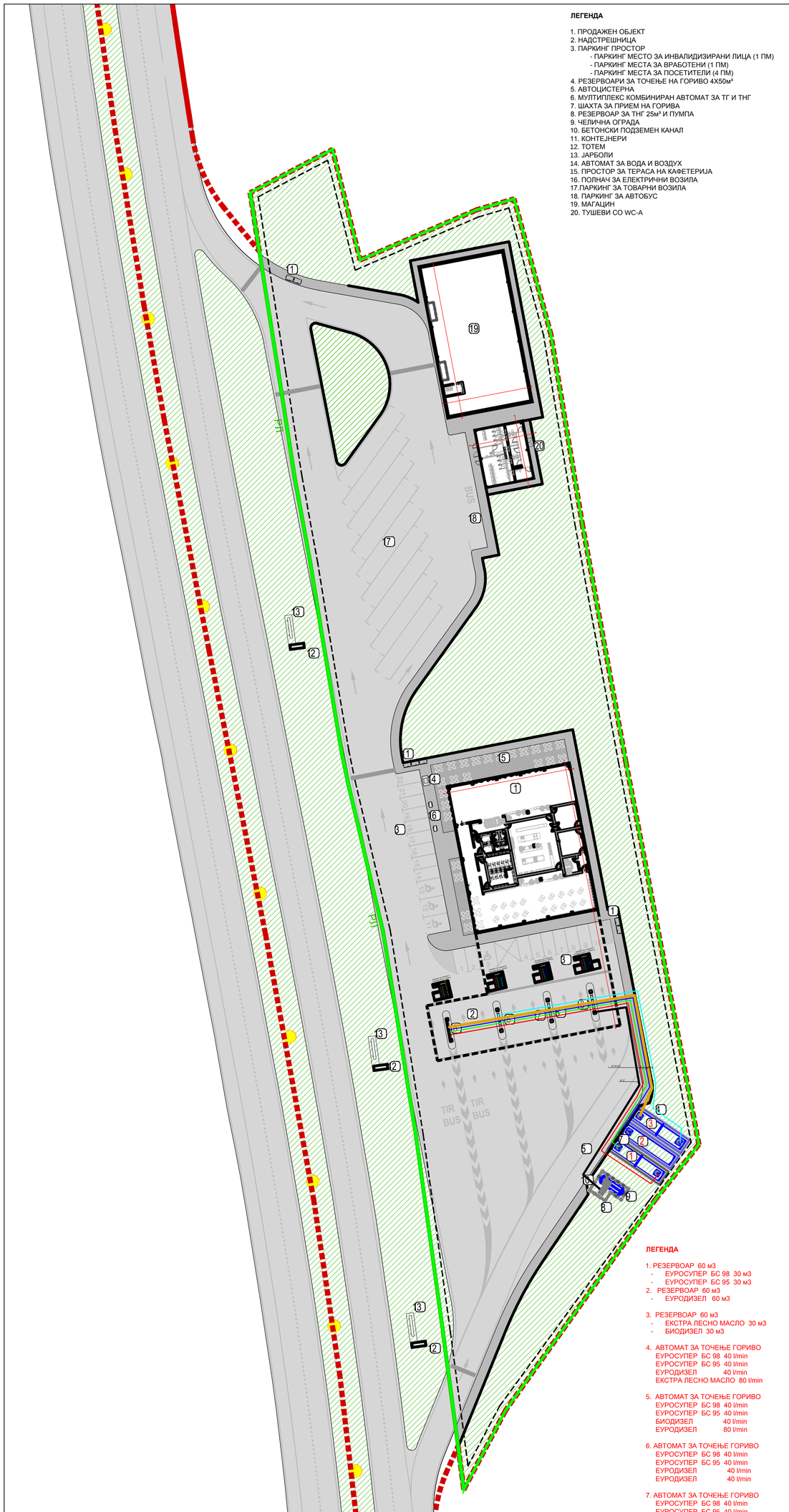

ЛЕГЕНДА:

ПОТИСЕН ВОД ЕКСТРА ЛЕСНО МАСЛО	PE	63 mm
ПОТИСЕН ВОД ЕКТО ДИЗЕЛ	PE	63 mm
ПОТИСЕН ВОД БИО ДИЗЕЛ	PE	63 mm
ПОТИСЕН ВОД ЕУРО СУПЕР БС 95	PE	63 mm
ПОТИСЕН ВОД ЕУРО СУПЕР БС 98	PE	63 mm
ПОТИСЕН ВОД ТЕЧНА ФАЗА ТНГ	DN	50 mm
ПОТИСЕН ВОД ГАСНА ФАЗА ТНГ	DN	32 mm

ТАЈФА АРХИТЕКТИ
WWW.TAJFA.MK

ТАЈФА АРХИТЕКТИ ДООЕЛ
УЛ.ЖИВКО ЧАЛО 23, 1300 КУМАНОВО
ТЕЛ/ФАКС 031439459 | E.ПОШТА contact@tajfa.mk

УПРАВИТЕЛ:
м-р СТЕФАН ЛАЗАРЕВСКИ, диа

ТЕХ.БР. **09/21**
КУМАНОВО
11.2021

ИНВЕСТИТОР: **"АЛБИ КОМПАНИ" ДОО СКОПЈЕ**

ЛОКАЦИЈА: **м.в. "СЕЛИШТЕ", КО РОМАНОВЦЕ-ВОНГРАД**

КАТАСТАРСКИ ПАРЦЕЛИ: **КП бр. 3621/1, 3622, 3623, 3625/1 И 3624/1**

МЕСТО: **ОПШТИНА КУМАНОВО**

ПРОЕКТАНТИ: м-р **СТЕФАН ЛАЗАРЕВСКИ**, диа *овластб.бр.* **А/1.1444**
м-р **БИЉАНА НАСКОВИК**, диа *овластб.бр.* **А/1.1476**

СОРАБОТНИЦИ: **ТОМАИДА ДИМИТРОВСКА**, миа
ЉУБИЦА ЕФТИМОВА, миа

НАЗИВ НА ПРОЕКТОТ:
ИДЕЕН ПРОЕКТ ЗА ИЗГРАДБА НА БЕНЗИНСКА ПУМПНА СТАНИЦА СО ПРИДРУЖНИ И УСЛУЖНИ ОБЈЕКТИ НА КП 3621/1, КП 3622, КП 3623, КП 3625/1, КП 3624/1, КО РОМАНОВЦЕ - ВОН.ГР., ОПШТИНА КУМАНОВО

ФАЗА:
МАШИНСТВО

ПРИЛОГ:
СИТУАЦИЈА СО ОСНОВА НА ПОТИСНИ ЛИНИИ

РАЗМЕР: **1/500**

M

01

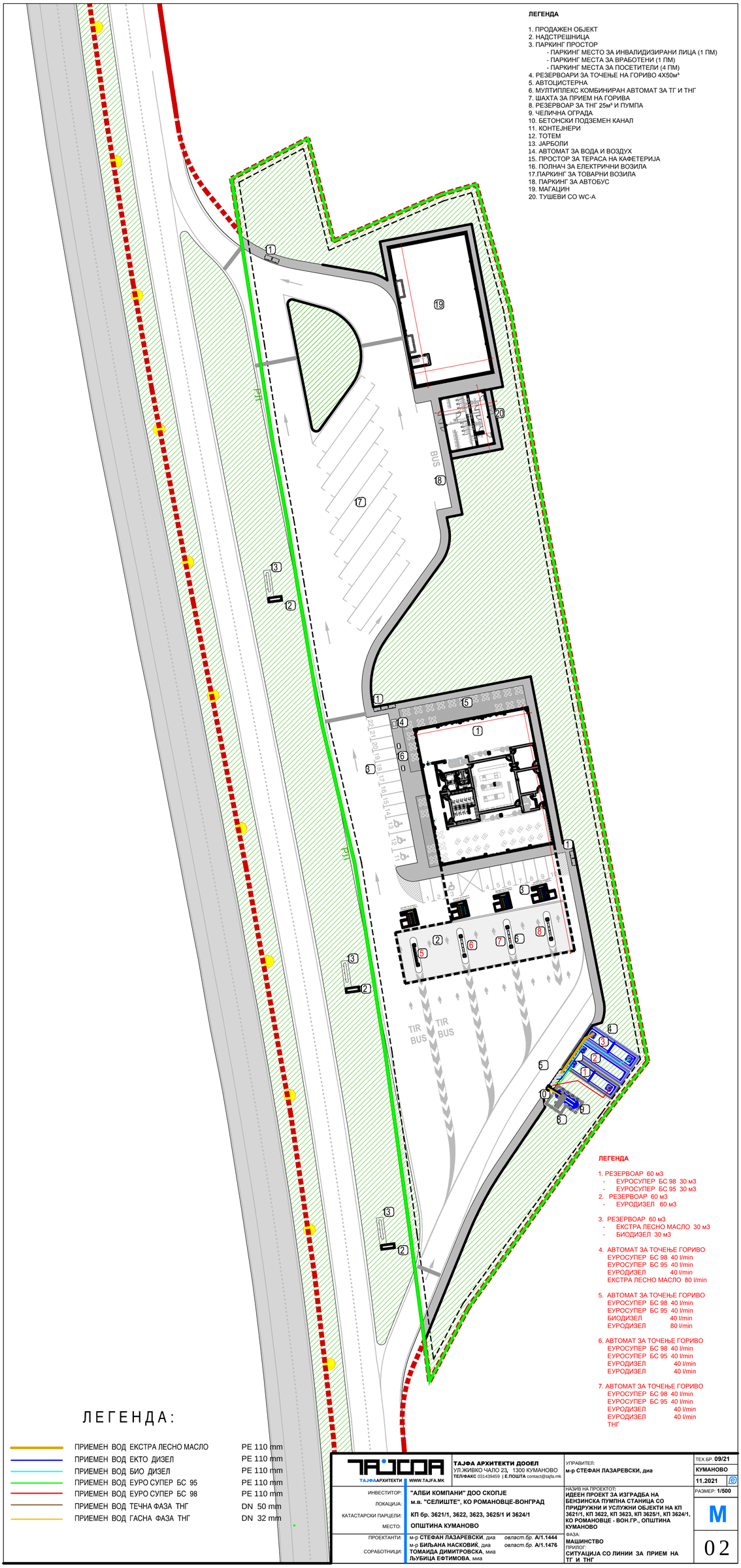

ТАЈФА АРХИТЕКТИ
WWW.TAJFA.MK
ТАЈФА АРХИТЕКТИ ДООЕЛ
УЛ.ЖИВКО ЧАЛО 23, 1300 КУМАНОВО
ТЕЛ/ФАКС 031439459 | E.ПОШТА contact@tajfa.mk

УПРАВИТЕЛ:
м-р СТЕФАН ЛАЗАРЕВСКИ, диа

ТЕХ.БР. 09/21
КУМАНОВО
11.2021
РАЗМЕР: 1/500

ИНВЕСТИТОР: "АЛБИ КОМПАНИ" ДОО СКОПЈЕ
ЛОКАЦИЈА: м.в. "СЕЛИШТЕ", КО РОМАНОВЦЕ-ВОНГРАД
КАТАСТАРСКИ ПАРЦЕЛИ: КП бр. 3621/1, 3622, 3623, 3625/1 И 3624/1
МЕСТО: ОПШТИНА КУМАНОВО

НАЗИВ НА ПРОЕКТОТ:
ИДЕЕН ПРОЕКТ ЗА ИЗГРАДБА НА БЕНЗИНСКА ПУМПНА СТАНИЦА СО ПРИДРУЖНИ И УСЛУЖНИ ОБЈЕКТИ НА КП 3621/1, КП 3622, КП 3623, КП 3625/1, КП 3624/1, КО РОМАНОВЦЕ - ВОН.ГР., ОПШТИНА КУМАНОВО

ФАЗА:
МАШИНСТВО
ПРИЛОГ:
СИТУАЦИЈА СО ЛИНИИ ЗА ПРИЕМ НА ТГ И ТНГ

ПРОЕКТАНТИ: м-р СТЕФАН ЛАЗАРЕВСКИ, диа овластување бр. А/1.1444
СОРАБОТНИЦИ: м-р БИЉАНА НАСКОВИЌ, диа овластување бр. А/1.1476
ТОМАИДА ДИМИТРОВСКА, миа
ЉУБИЦА ЕФТИМОВА, мка

M
02

33	KPS KP M75/54	Фланша за цевка KP–ø54, комплект	1
32	KPS KP CC–54	Спојка електрофуз. за цевка KP–ø54	1
31	KPS KP 2–54	Споен муф за цевка KP–ø54	1
30	KPS KP C16–54F	Споен муф ,пластика/метал за цевка KP–54 mm, Rc1 1/2"–Ж	1
29	KPS KP TN40–3S	Цевка спојна (флексиблна),L=300mm, G=1.5"–M/M	1
28	БДС 4214–83	Редуцир нипла N4 II–2"x1 1/2"	1
27	БДС 3474–83	Колено 90° A1 –2"	1
	Цевен систем за одвод на гасовите II Степен		

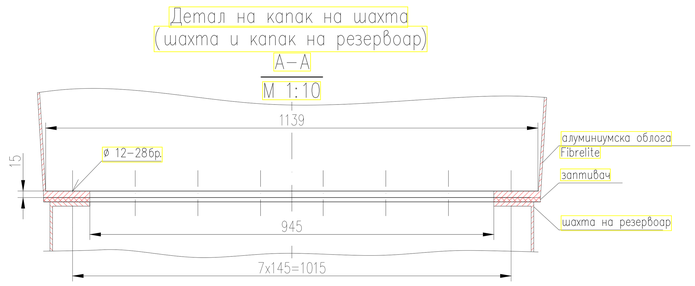

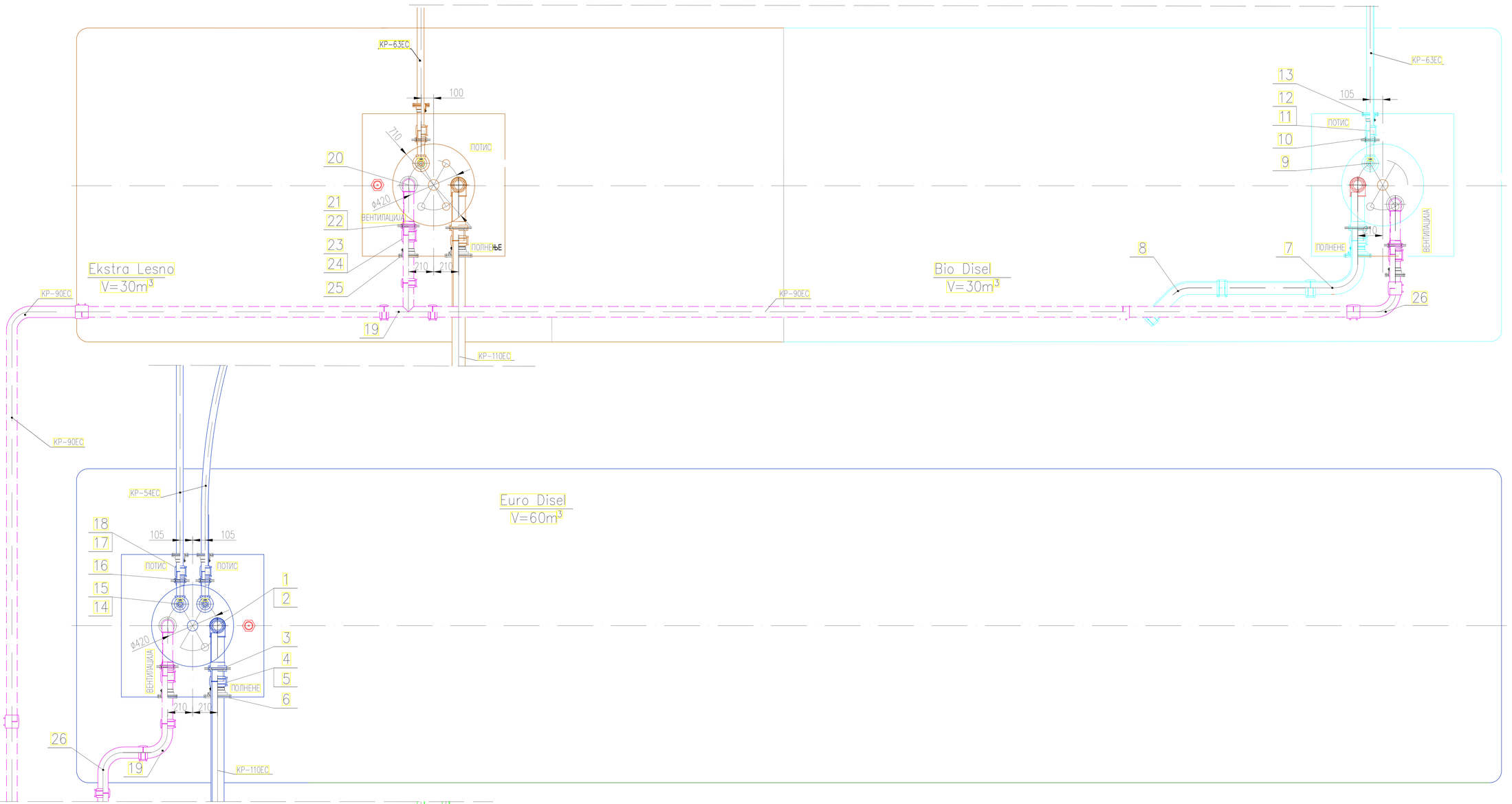

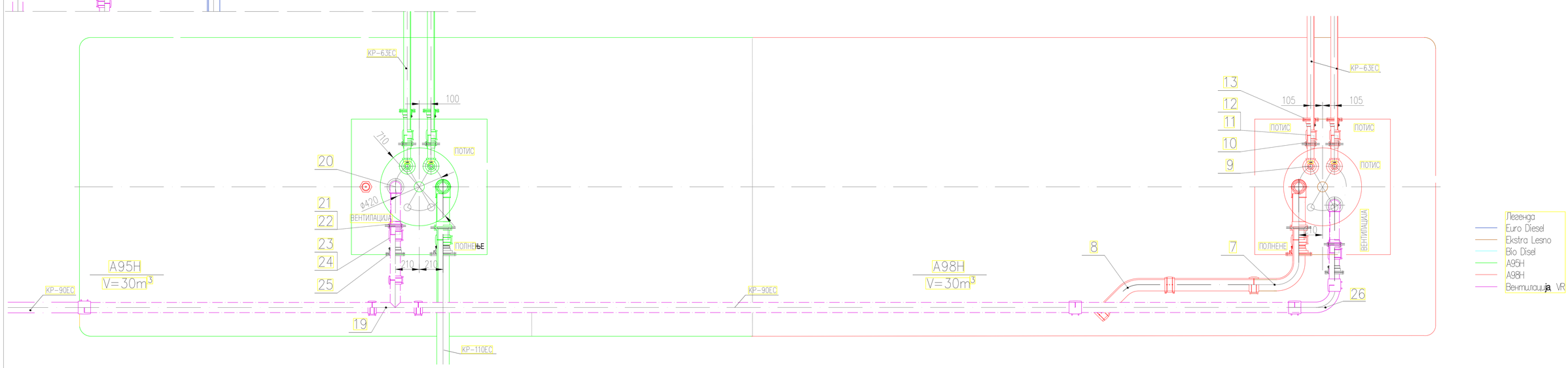

26	KPS KP 3–90FC	Колено 90° споено со електрофуз. заб. цевка KP–90EC	6
25	KPS KP M160/90	Фланша за цевка KP 90EC	5
24	KPS KP CC–90	Спојка електрофуз. за цевка KP 90EC	27
23	KPS KP 2–90	Споен муф за цевка KP 90EC	27
22	БДС 4214–83	Редуцир нипла N4 II 3"x2"	5
21	KPS KP C16–90F	Спојна фланша за сврзување на пластика /метал, за цевка KP 90EC, Rc3"–Ж	5
20	БДС 3474–83	Колено 90° A1 – 2"	5
19	KPS KP–8–90FC03	T–штик за цевка KP 90EC	3
	цевен систем за одвод на гасовите I Степен		

18	KPS KP CC–54	Спојка електрофуз. за цевка KP–ø54	2
17	KPS KP 2–54	Споен муф за цевка KP–ø54	2
16	KPS KP C16–54F	Спојна фланша за сврзување на пластика/метал,за цевка KP–54 mm, Rc1,5"–Ж	2
15	БДС 4214–83	Редуцир нипла N4 II–2"x1,5"	2
14	OPW 14SL–1,5"BSPT/F	аголна неповратна клапна, Rc1,5"–Ж,	2
13	KPS KP M75/54	Фланша за цевка KP 63EC/54EC	7
12	KPS KP CC–63	Спојка електрофуз. за цевка KP–ø63	5
11	KPS KP 2–63	Споен муф за цевка KP–ø63	5
10	KPS KP C16–63F	Спојна фланша за сврзување на пластика/метал,за цевка KP–63 mm, Rc2"–Ж,	5
9	OPW 14SL–2"BSPT/F	аголна неповратна клапна, Rc2"–Ж,	5
	Цевен систем за потис		

8	KPS KP 4–110FC	Колено 45° споено со електрофуз. забар. цевка KP–110EC	8
7	KPS KP 3–110FC	Колено 90° споено со електрофуз. забар. цевка KP–110EC	2
6	KPS KP M160/90–110	Фланша за цевка KP–ø110 mm,компл.	5
5	KPS KPCC–110	Спојка електрофузиска KPCC–110 за цевка KP 110EC	33
4	KPS KP 2–110	Споен муф за цевка KP–ø110mm	33
3	KPS KP C16–110F	Спојна фланша за сврзување на пластика/метал, за цевка KP–110mm, Rc4"–Ж	5
2	БДС 4201–83	Тапа T9 – 4"	5
1	БДС 3476–83	T–штик B1–4"	5
	Цевен систем за полнење		

ТАЈФА АРХИТЕКТИ ДООЕЛ
УЛ.ЖИВКО ЧАЛО 23, 1300 КУМАНОВО
ТЕЛ/ФАКС 031439459 | Е.ПОШТА contact@tajfa.mk
ТАЈФААРХИТЕКТИ WWW.TAJFA.MK

УПРАВИТЕЛ: м-р СТЕФАН ЛАЗАРЕВСКИ, диа

ТЕХ.БР. 09/21
КУМАНОВО
11.2021

ИНВЕСТИТОР: "АЛБИ КОМПАНИ" ДОО СКОПЈЕ
ЛОКАЦИЈА: м.в. "СЕЛИШТЕ", КО РОМАНОВЦЕ-ВОНГРАД
КАТАСТАРСКИ ПАРЦЕЛИ: КП бр. 3621/1, 3622, 3623, 3625/1 И 3624/1
МЕСТО: ОПШТИНА КУМАНОВО

НАЗИВ НА ПРОЕКТОТ:
ИДЕЕН ПРОЕКТ ЗА ИЗГРАДБА НА БЕНЗИНСКА ПУМПНА СТАНИЦА СО ПРИДРУЖНИ И УСЛУЖНИ ОБЈЕКТИ НА КП 3621/1, КП 3622, КП 3623, КП 3625/1, КП 3624/1, КО РОМАНОВЦЕ - ВОН.ГР., ОПШТИНА КУМАНОВО

РАЗМЕР: 1/100

ПРОЕКТАНТИ: ПАВЛЕ КАФТАНОВ, дми овласт.бр. М/3.0091
СОРАБОТНИЦИ:

ФАЗА: МАШИНСТВО
ПРИЛОГ: ПРИКЛУЧОЦИ НА РЕЗЕРВОАРИ ЗА ТГ

M

03

Пресеци на резервоари за ТГ

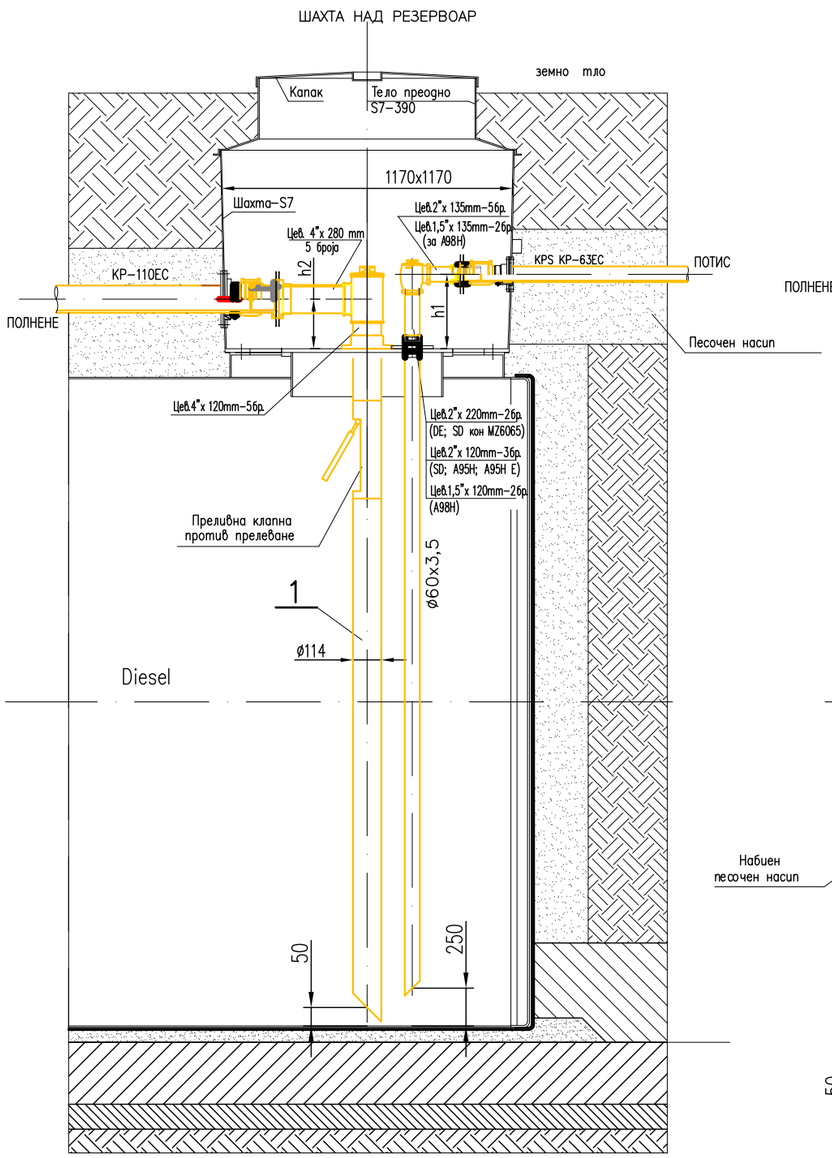

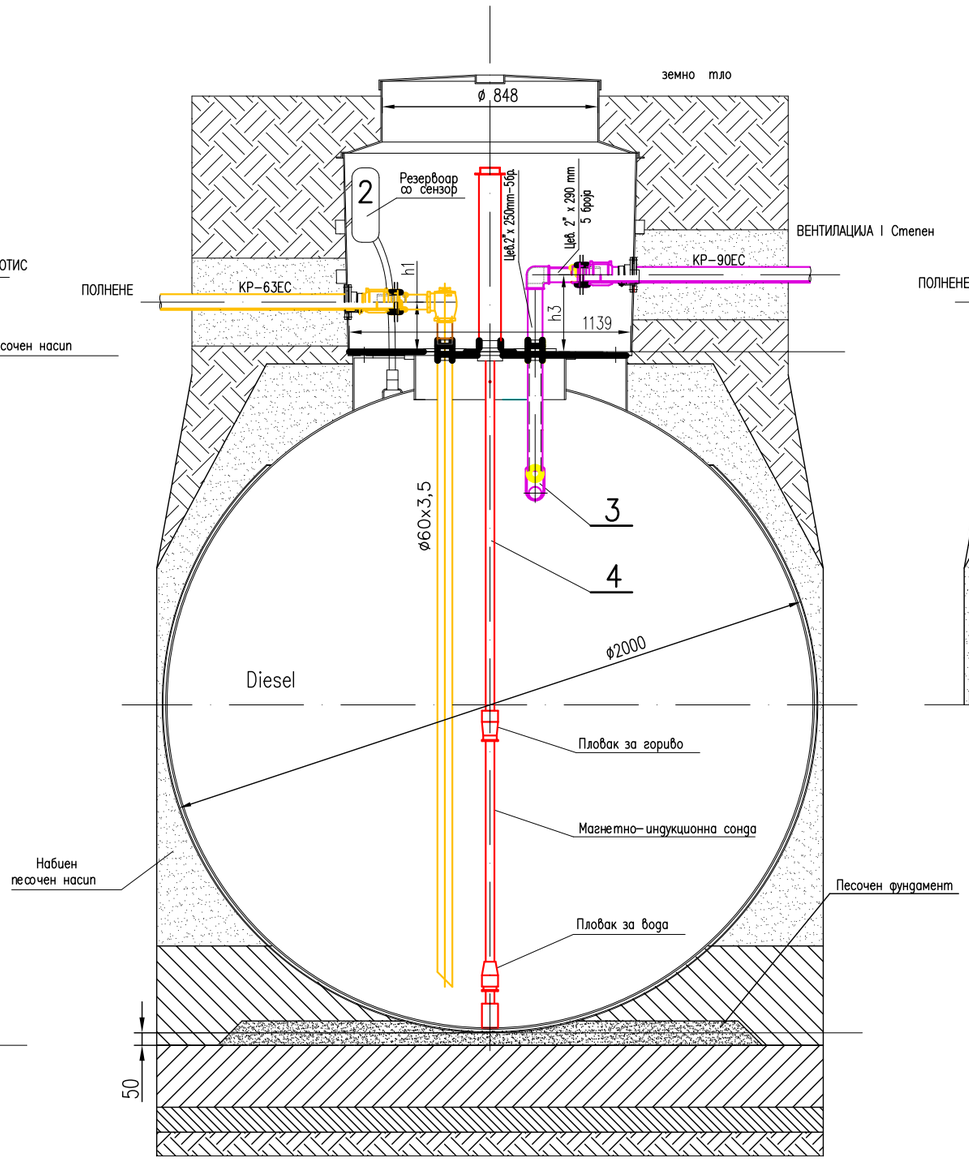

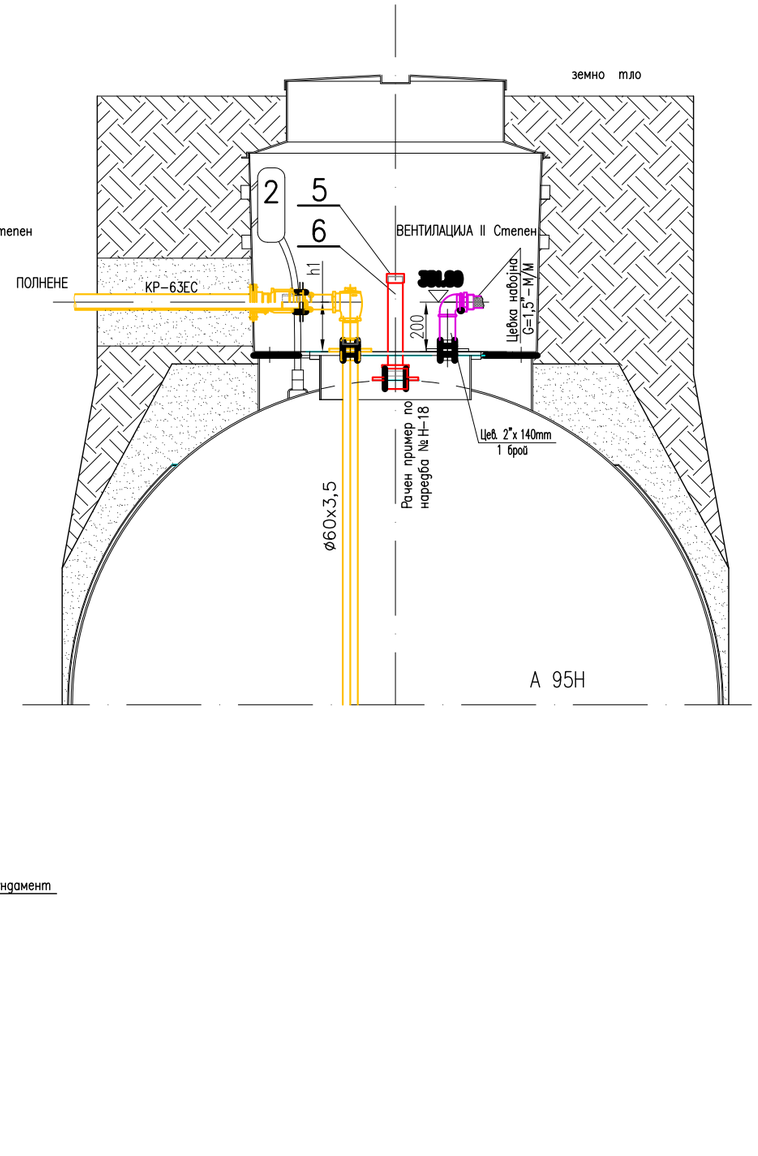

ЗАБЕЛЕШКИ:

1. Резервоарите да се положат на бетонска плоча на 50 мм. песочна постелка и обезбедени (односно завржани) од испливување.
2. Резервоарите се засипваат со песок 20 см над билото, во 20 см слоеви се утапкуване, со рачно набивање.
3. Монтирањето на шахтите на резервоарите да се осигури водонепропустливост.
4. Насипот над резервоарите и цевките се врши со рачно набивање.
5. Не е дозволено поминување на тешки градежни машини врз резервоарите и цевките.

	DieselE	S Diesel	A95H	A95HEcto	A98HEcto
h1 – потис	300мм	200мм 300мм	200мм	200мм	200мм
h2 – полнене	200мм	200мм	200мм	200мм	200мм
h3 – вентилација	320мм	320мм	320мм	320мм	320мм
H – шахта	1270мм	1230мм	1180мм	1200мм	1220мм
кота капак	352.87	352.83	352.78	352.80	352.82

No.	ОЗНАКА	ОПИС	К– на
6	БДС 738–75	Цевка 2", L = 350 mm со двостран навој G 2"	5
5	–	Капачка алуминиумска со внатрешен навој G 2"	5
4	VEEDER ROOT TLS–350R	Нивомерна сонда за резервоар со ø2600 mm пловак–2": за дизел и вода, бензин и вода	5
3	OPW–53 VML–0180	Сигурносна преливна вентилациона клапна OPW–53 VML–0180	5
2	VEEDER ROOT Interstitial hydrostatic reservior sensor	Резервоар со сензор за мегуслојот на двослојни резервоари	2
1	OPW–61–SO–4010 with OPW CN–19372–M	Сигурносна преливна клапна за резервоар с ø2600mm	5
Резервоари			

ТАЈФА АРХИТЕКТИ ДООЕЛ
УЛ.ЖИВКО ЧАЈО 23, 1300 КУМАНОВО
ТЕЛ/ФАКС 031439459 | E.ПОШТА contact@tajfa.mk
ТАЈФАархитекти WWW.TAJFA.MK

УПРАВИТЕЛ: м-р СТЕФАН ЛАЗАРЕВСКИ, дипл

ИНВЕСТИТОР: "АЛБИ КОМПАНИ" ДОО СКОПЈЕ
ЛОКАЦИЈА: м.в. "СЕЛИШТЕ", КО РОМАНОВЦЕ-ВОНГРАД
КАТАСТАРСКИ ПАРЦЕЛИ: КП бр. 3621/1, 3622, 3623, 3625/1 И 3624/1
МЕСТО: ОПШТИНА КУМАНОВО

НАЗИВ НА ПРОЕКТОТ: ИДЕЕН ПРОЕКТ ЗА ИЗГРАДБА НА БЕНЗИНСКА ПУМПНА СТАНИЦА СО ПРИДРУЖНИ И УСЛУЖНИ ОБЈЕКТИ НА КП 3621/1, КП 3622, КП 3623, КП 3625/1, КП 3624/1, КО РОМАНОВЦЕ - ВОН.Г.Р., ОПШТИНА КУМАНОВО

ФАЗА: МАШИНСТВО
ПРИЛОГ: ПРЕСЕК НА РЕЗЕРВОАРИ ЗА ТЕЧНИ ГОРИВА

ПРОЕКТАНТ: ПАВЛЕ КАФТАНОВ, дипл овластување бр. М/3.0091
СОРАБОТНИЦИ:

ТЕХ.БР. 09/21
КУМАНОВО
11.2021
РАЗМЕР: 1/100
M
4

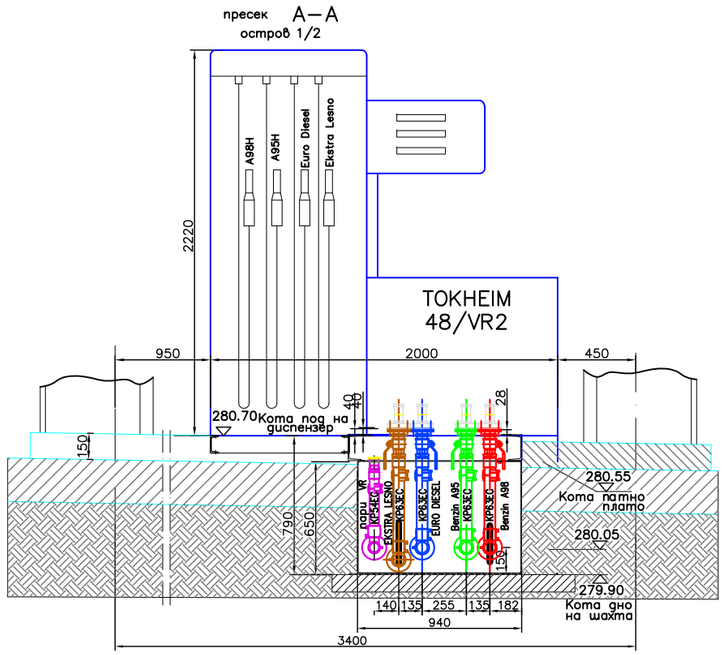

Остров 1 Шахта под диспензер

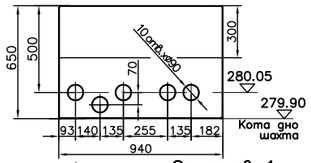

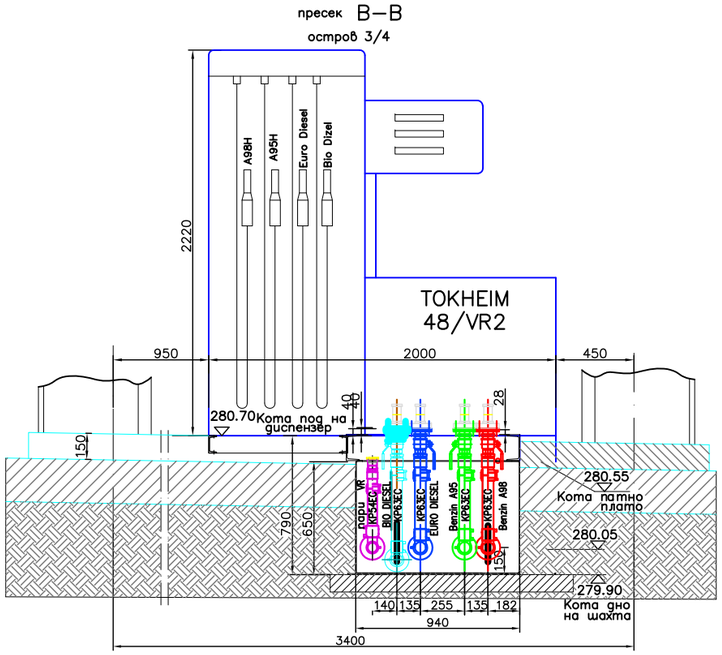

Остров 2 Шахта под диспензер

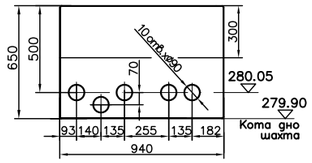

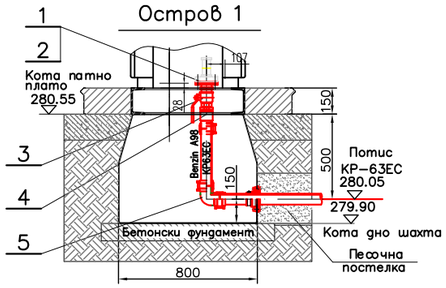

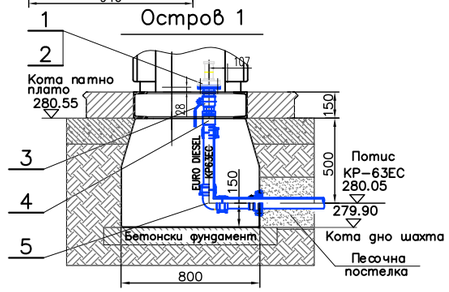

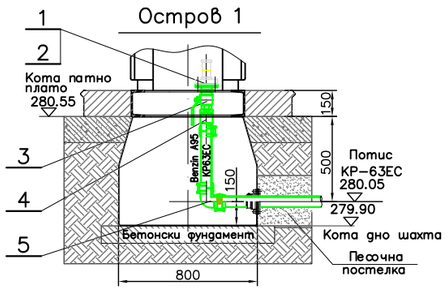

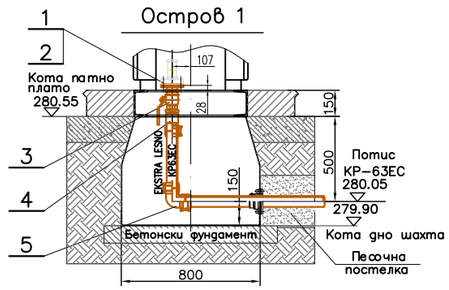

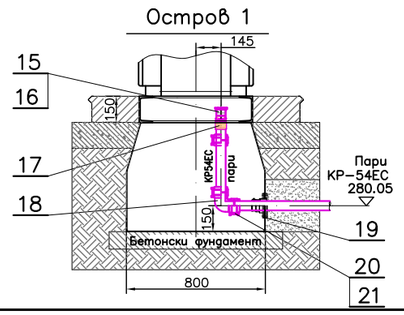

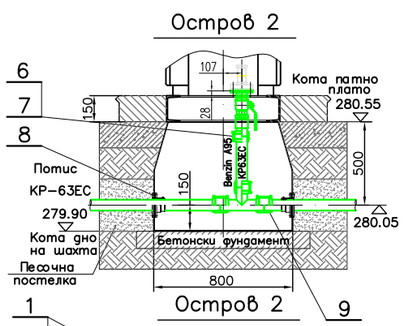

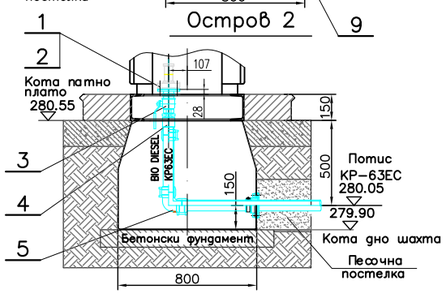

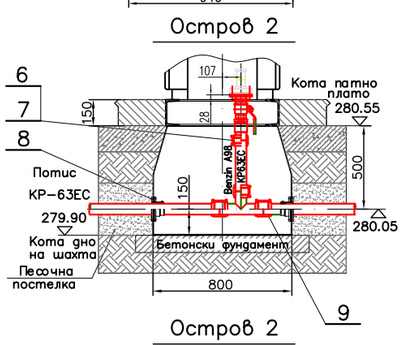

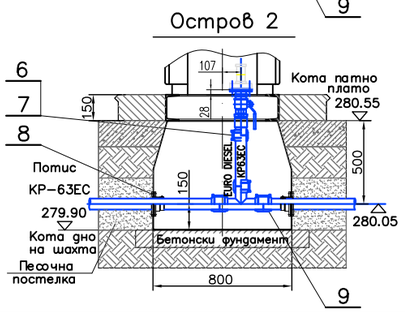

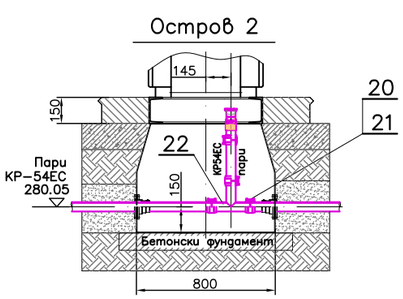

ТАЈФА АРХИТЕКТИ WWW.TAJFA.MK	**ТАЈФА АРХИТЕКТИ ДООЕЛ** УЛ.ЖИВКО ЧАПО 23, 1300 КУМАНОВО ТЕЛ/ФАКС 031439459 | Е.ПОШТА contact@tajfa.mk	УПРАВИТЕЛ: м-р СТЕФАН ЛАЗАРЕВСКИ, диа	ТЕХ.БР. 09/21 КУМАНОВО 11.2021
ИНВЕСТИТОР:	"АЛБИ КОМПАНИ" ДОО СКОПЈЕ	НАЗИВ НА ПРОЕКТОТ: ИДЕЕН ПРОЕКТ ЗА ИЗГРАДБА НА БЕНЗИНСКА ПУМПНА СТАНИЦА СО ПРИДРУЖНИ И УСЛУЖНИ ОБЈЕКТИ НА КП 3621/1, КП 3622, КП 3623, КП 3625/1, КП 3624/1, КО РОМАНОВЦЕ - ВОН.ГР., ОПШТИНА КУМАНОВО	РАЗМЕР: 1/100
ЛОКАЦИЈА:	м.в. "СЕЛИШТЕ", КО РОМАНОВЦЕ-ВОНГРАД		M
КАТАСТАРСКИ ПАРЦЕЛИ:	КП бр. 3621/1, 3622, 3623, 3625/1 И 3624/1		
МЕСТО:	ОПШТИНА КУМАНОВО		
ПРОЕКТАНТИ:	ПАВЛЕ КАФТАНОВ, дми овласт.бр. М/3.0091	ФАЗА: МАШИНСТВО	05
СОРАБОТНИЦИ:		ПРИЛОГ: ПРЕСЕЦИ НА ВРСКИ ПОД ДИСПЕНЗЕРИ 1 , 2	

пресек А–А
остров 1/2

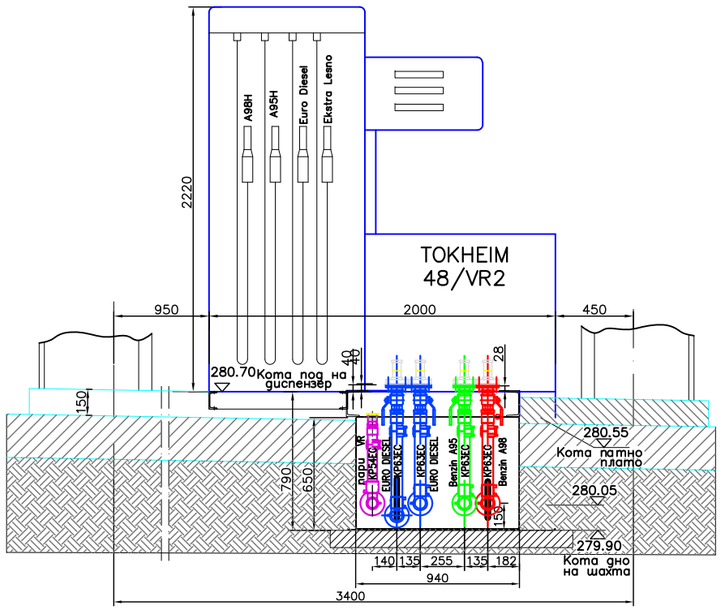

Остров 3 Шахта под диспензер

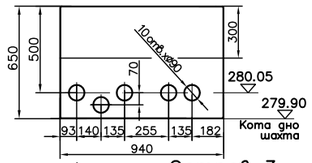

пресек А–А
остров 1/2

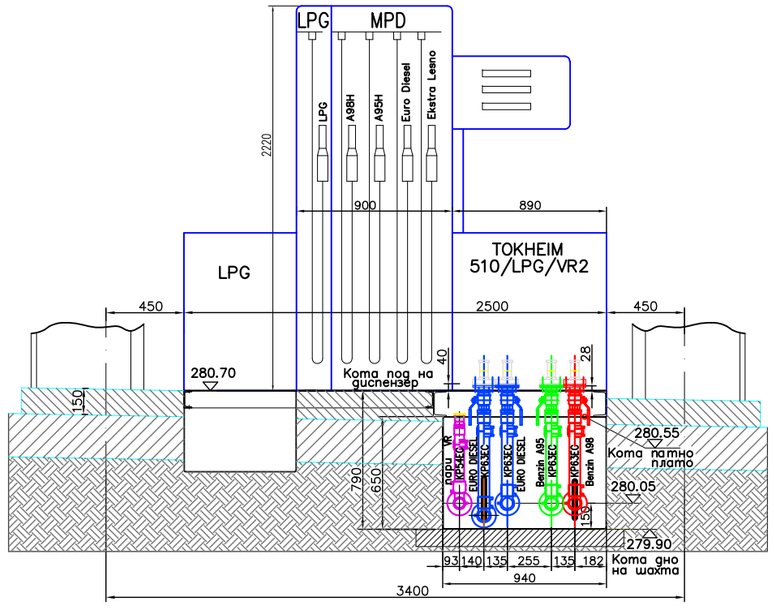

Остров 4 Шахта под диспензер

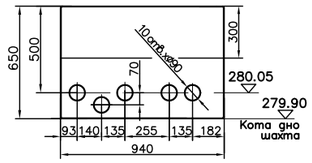

Остров 3

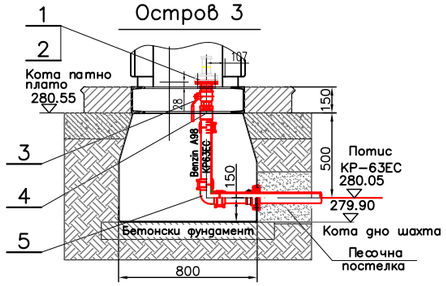

Остров 3

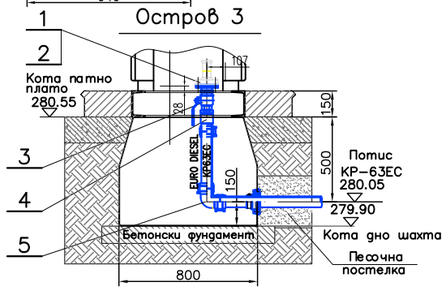

Остров 3

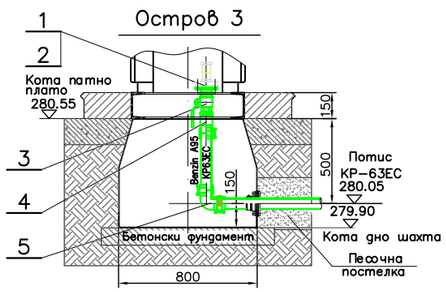

Остров 3

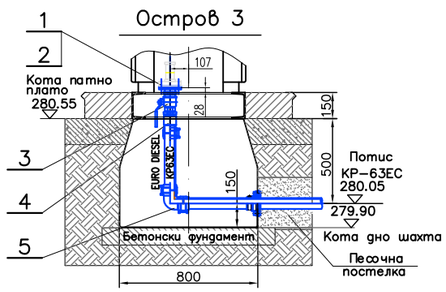

Остров 3

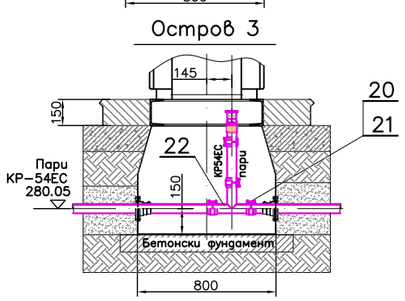

Остров 4

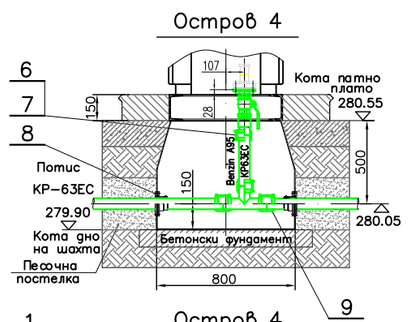

Остров 4

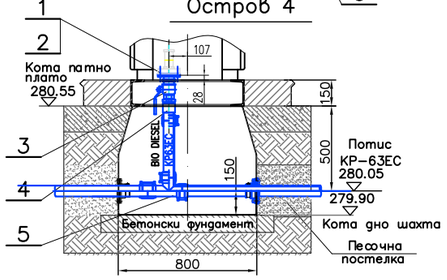

Остров 4

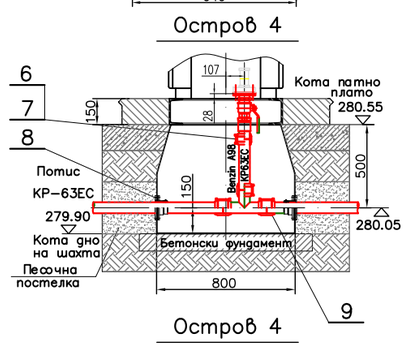

Остров 4

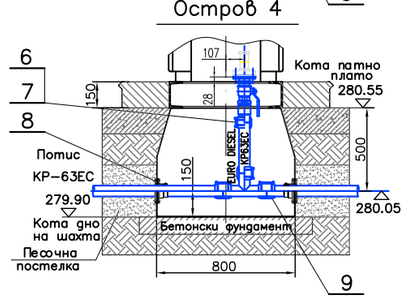

Остров 4

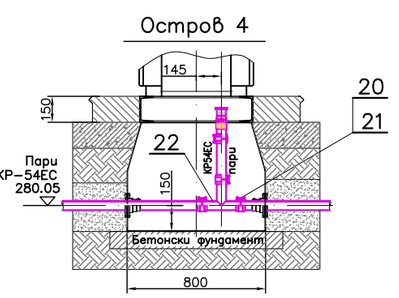

ТАЈФААРХИТЕКТИ WWW.TAJFA.MK	**ТАЈФА АРХИТЕКТИ ДООЕЛ** УЛ.ЖИВКО ЧАЛО 23, 1300 КУМАНОВО ТЕЛ/ФАКС 031439459 | Е.ПОШТА contact@tajfa.mk	УПРАВИТЕЛ: м-р СТЕФАН ЛАЗАРЕВСКИ, диа	ТЕХ.БР. 09/21 КУМАНОВО 11.2021
ИНВЕСТИТОР:	"АЛБИ КОМПАНИ" ДОО СКОПЈЕ	НАЗИВ НА ПРОЕКТОТ: ИДЕЕН ПРОЕКТ ЗА ИЗГРАДБА НА БЕНЗИНСКА ПУМПНА СТАНИЦА СО ПРИДРУЖНИ И УСЛУЖНИ ОБЈЕКТИ НА КП 3621/1, КП 3622, КП 3623, КП 3625/1, КП 3624/1, КО РОМАНОВЦЕ - ВОН.ГР., ОПШТИНА КУМАНОВО	РАЗМЕР: 1/100
ЛОКАЦИЈА:	м.в. "СЕЛИШТЕ", КО РОМАНОВЦЕ-ВОНГРАД		M
КАТАСТАРСКИ ПАРЦЕЛИ:	КП бр. 3621/1, 3622, 3623, 3625/1 И 3624/1		
МЕСТО:	ОПШТИНА КУМАНОВО		
ПРОЕКТАНТИ:	ПАВЛЕ КАФТАНОВ, дми овласт.бр. М/3.0091	ФАЗА: МАШИНСТВО	06
СОРАБОТНИЦИ:		ПРИЛОГ: ПРЕСЕЦИ НА ВРСКИ ПОД ДИСПЕНЗЕРИ 3 , 4	

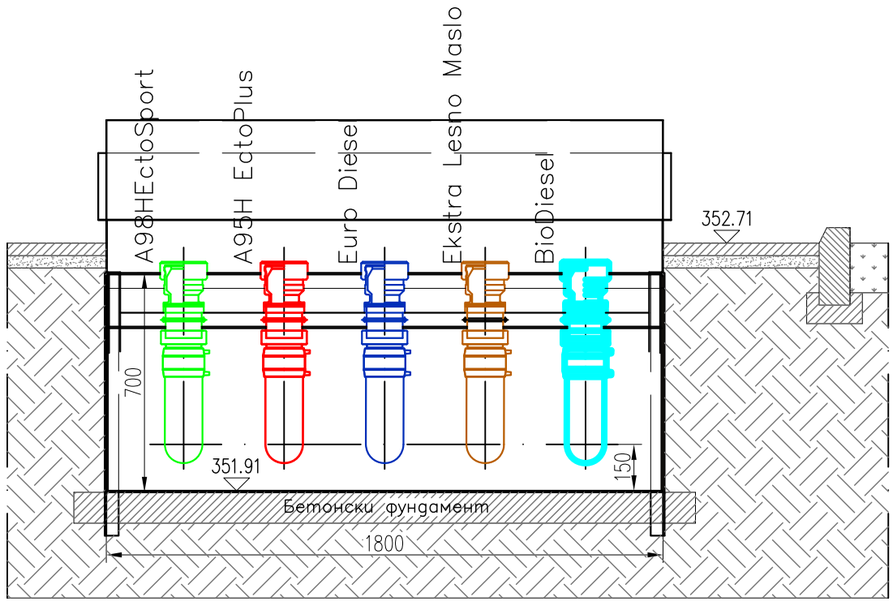

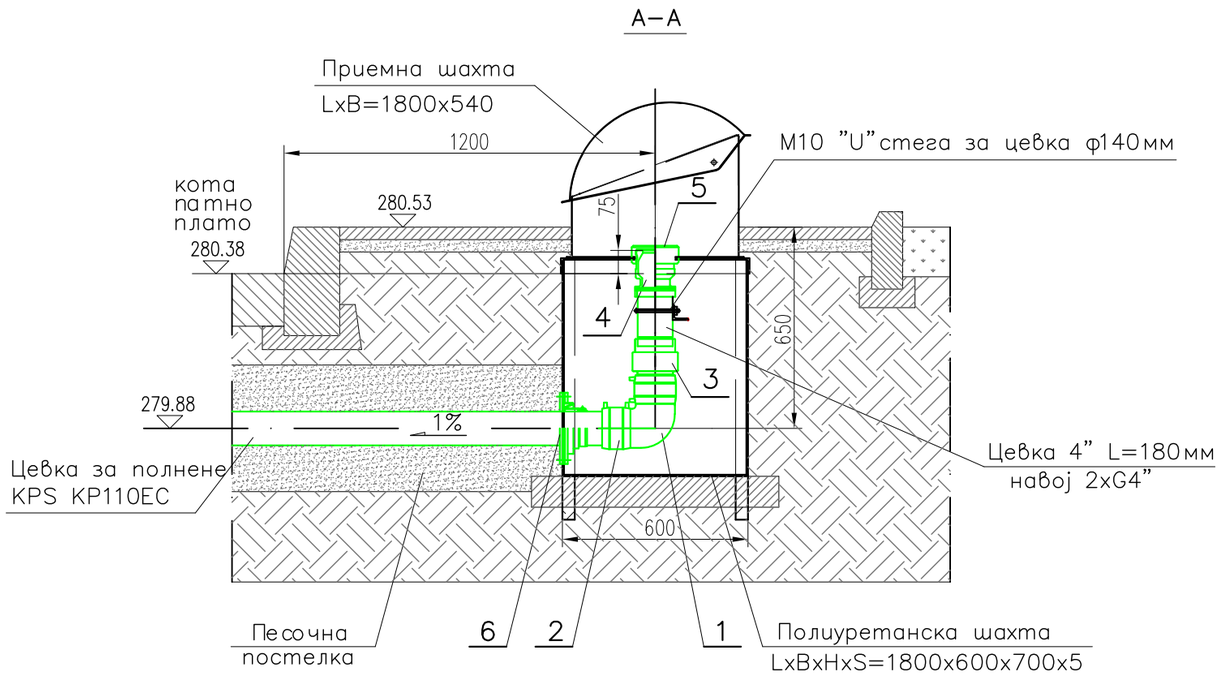

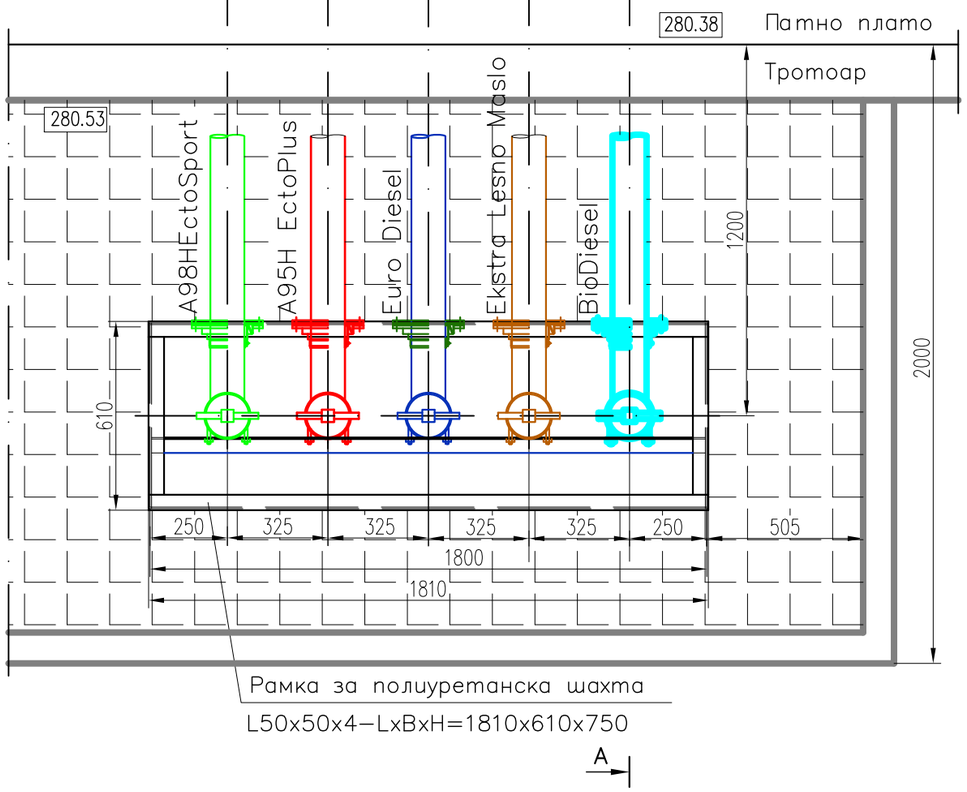

No.	ОЗНАКА	ОПИС	К–на
6	KPS KP M160/90–110	Преодна спојка за цевка. KP 110EC, комплет	5
5	OPW–634TT–7085–4"	Капачка за адаптер – 4"	5
4	OPW–633T–8075–4"	Адаптер за приемна цевка – 4"	5
3	KPS KP C17–110F	Муф спојка за цевка KP 110EC	5
2	KPS KPCC–110	Спојка електропроводна за цевка KP 110EC	10
1	KPS KP 23–110CO2	Колено 90°, електропр. за цев. KP 110EC	5

ТАЈФА АРХИТЕКТИ ДООЕЛ
УЛ.ЈОВИЌО ЧАЛО 23, 1300 КУМАНОВО
ТЕЛ/ФАКС 031439459 | ЕЛ.ПОШТА contact@tajfa.mk
ТАЈФААРХИТЕКТИ WWW.TAJFA.MK

УПРАВИТЕЛ: м-р СТЕФАН ЛАЗАРЕВСКИ, дипл

ТЕХ.БР. 09/21
КУМАНОВО
11.2021
РАЗМЕР: 1/100

ИНВЕСТИТОР: "АЛБИ КОМПАНИ" ДОО СКОПЈЕ
ЛОКАЦИЈА: м.в. "СЕЛИШТЕ", КО РОМАНОВЦЕ-ВОНГРАД
КАТАСТАРСКИ ПАРЦЕЛИ: КП бр. 3621/1, 3622, 3623, 3625/1 И 3624/1
МЕСТО: ОПШТИНА КУМАНОВО

НАСЛОВ НА ПРОЕКТОТ: ИДЕЕН ПРОЕКТ ЗА ИЗГРАДБА НА БЕНЗИНСКА ПУМПНА СТАНИЦА СО ПРИДРУЖНИ И УСЛУЖНИ ОБЈЕКТИ НА КП 3621/1, КП 3622, КП 3623, КП 3625/1, КП 3624/1, КО РОМАНОВЦЕ - ВОНГР., ОПШТИНА КУМАНОВО

ПРОЕКТАНТИ: ПАВЛЕ КАФТАНОВ, дипл овластување бр. М/3.0091
СОРАБОТНИЦИ:

ФАЗА: МАШИНСТВО
ПРИЛОГ: ПРИЕМНА ШАХТА

М
07

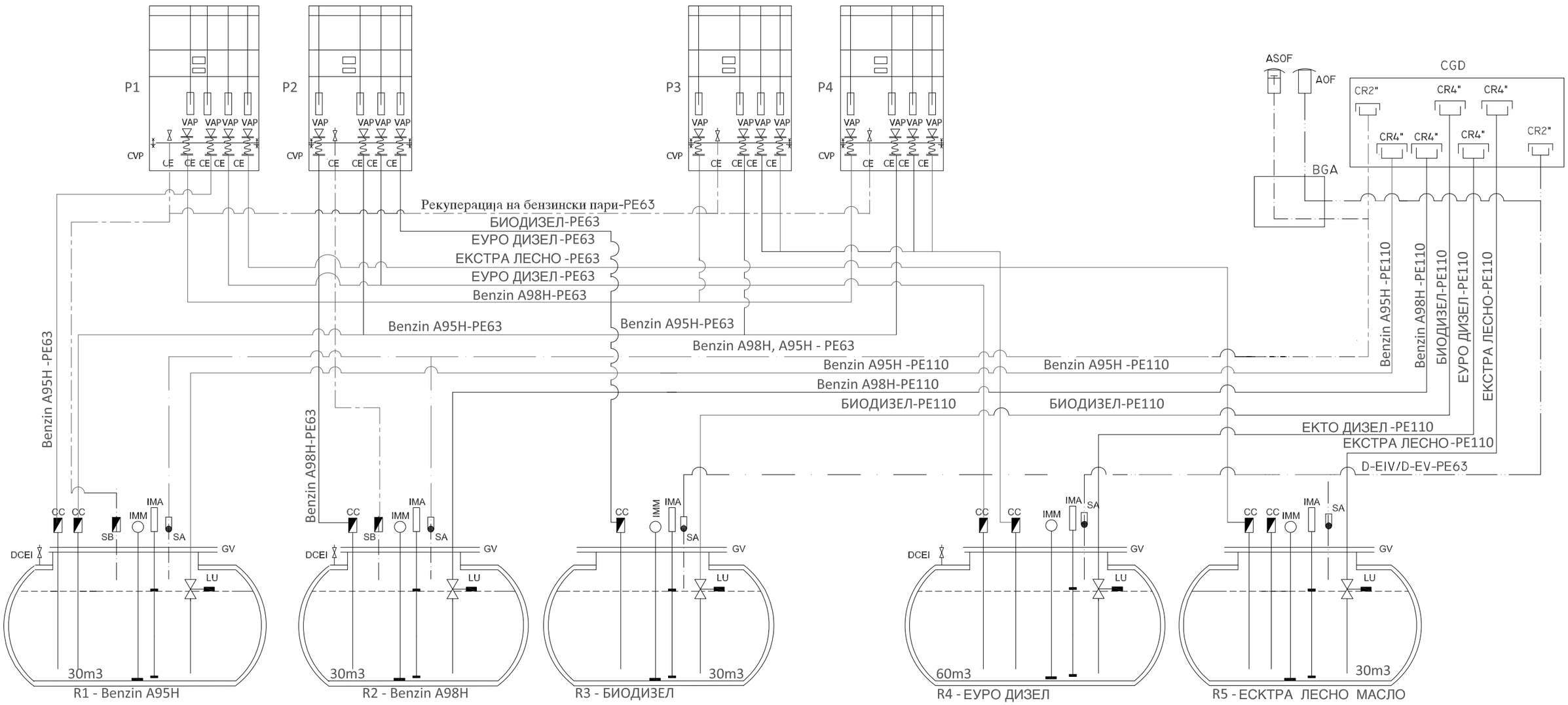

ЛЕГЕНДА

CR2" - Брза спојка за рекуперација на пареи
CR4" - Брза спојка за полнење на резервоарите
AOF - Завршна капа со фаќач на пламен
ASOF - Оддушен вентил со фаќач на пламен
GV - Ревизионен отвор
IMM - Мануелен нивометар
IMA - Автоматски нивомер
CGD - Шахта за претовар на гориво
BGA - Анкер блок за прицврстување
DCEI - Контрола на плашт на резервоар
LU - Ограничувач на полнење 4"
CC - Аголен неповратен вентил 2"
CE - Компензатор 2"
VAP - Y неповратен вентил на пумпа 2"
SA - Противпожарен вентил 2" на вод за аерација
SB - Противпожарен вентил 2" на вод за рекуперација
CVP - Автомат за точење гориво

ТАЈФА АРХИТЕКТИ ДООЕЛ УЛ.ЖИВКО ЧАЛО 23, 1300 КУМАНОВО ТЕЛ/ФАКС 031439459 | E.ПОШТА contact@tajfa.mk	УПРАВИТЕЛ: м-р СТЕФАН ЛАЗАРЕВСКИ, дип	ТЕК.БР. 09/21 КУМАНОВО 11.2021
ИНВЕСТИТОР: "АЛБИ КОМПАНИ" ДОО СКОПЈЕ ЛОКАЦИЈА: м.в. "СЕЛИШТЕ", КО РОМАНОВЦЕ-ВОНГРАД КАТАСТАРСКИ ПАРЦЕЛИ: КП бр. 3621/1, 3622, 3623, 3625/1 и 3624/1 МЕСТО: ОПШТИНА КУМАНОВО	НАЗИВ НА ПРОЕКТОТ: ИДЕЕН ПРОЕКТ ЗА ИЗГРАДБА НА БЕНЗИНСКА ПУМПНА СТАНИЦА СО ПРИДРУЖНИ И УСЛУЖНИ ОБЈЕКТИ НА КП 3621/1, КП 3622, КП 3623, КП 3625/1, КП 3624/1, КО РОМАНОВЦЕ - ВОН.ГР., ОПШТИНА КУМАНОВО	РАЗМЕР: 1/100 M
ПРОЕКТАНТИ: ПАВЛЕ КАФТАНОВ, дипл овласт.бр. М13.0091 СОРАБОТНИЦИ:	ФАЗА: МАШИНСТВО ПРИЛОГ: ФУНКЦИОНАЛНА ШЕМА НА ИНСТАЛАЦИИ ЗА ТГ	08

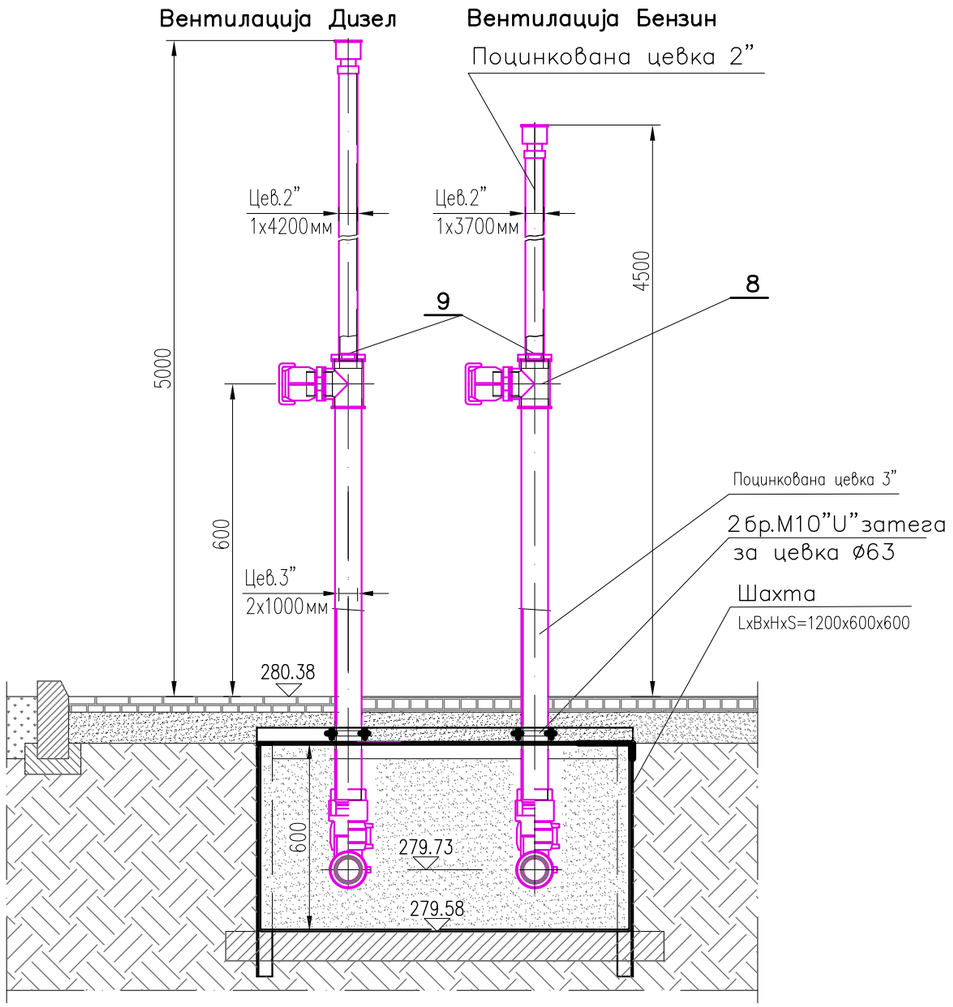

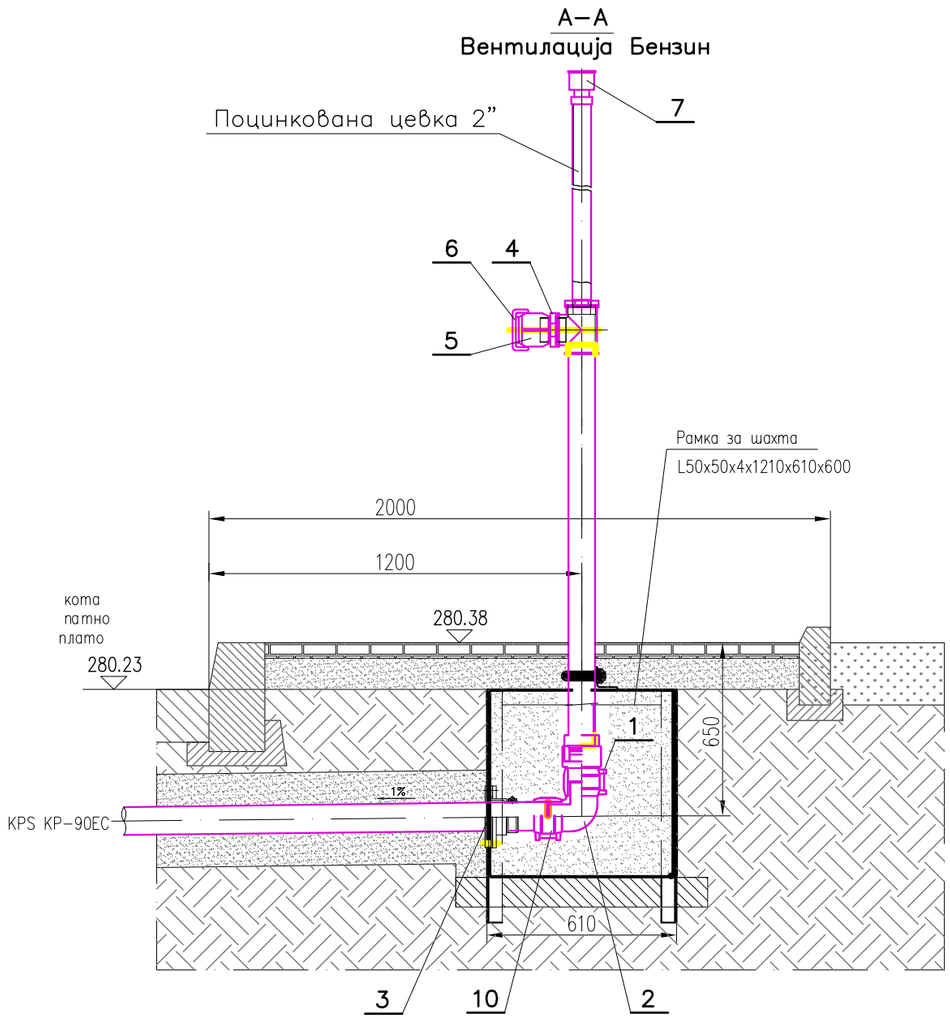

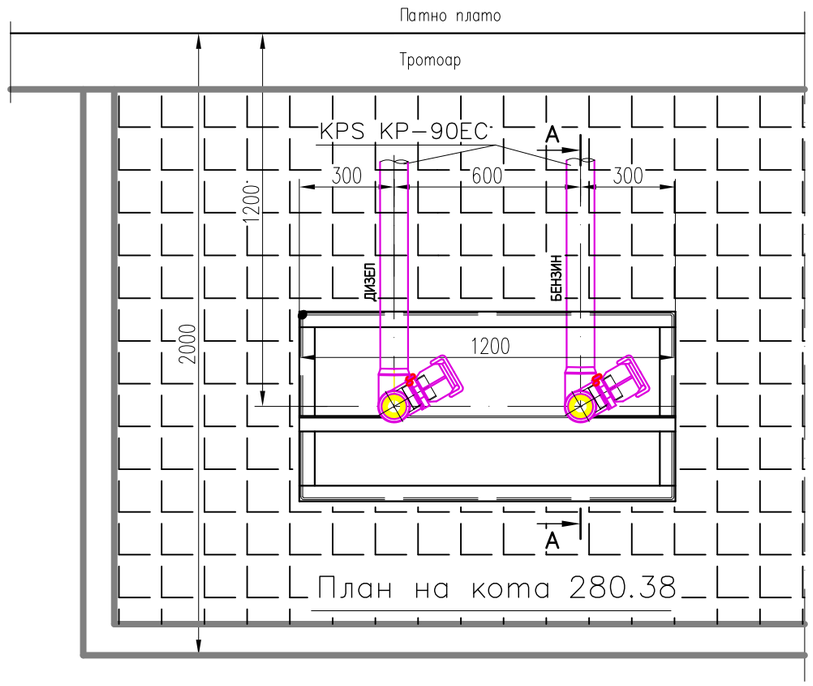

No.	ОЗНАКА	ОПИС	К–на
10	KPS KPCC–90	Спојка електропроводнаа за цевка KP 90EC	4
9	БДС 4214–83	Редуцир со внатрешен и надворешен навој N4 II–3”x2”;	2
8	БДС 3476–83	T–штиx B1–3”	2
7	ESVF30/–5	AT вентил –2” IIA,со издувна.клапна за притисок/вакуум	2
6	OPW–1711–T–7085–4”	Капачка за адаптер OPW–1611–AVL–4”	2
5	OPW–1611–AVL–1605 4”x3” BSP (KIWA)	Клапна адаптер за гасна фаза OPW1611–AVL3”/4”	2
4	БДС 3756–83	Дупла нипла N8–3”	2
3	KPS KPM 160/90	Спојка за цевка KP 90EC	2
2	KP 23–90CO2	Колено 90° за цевка. KP 90EC	2
1	KP C17–90F	Крајна спојка за цевка KP 90EC	2

ТАЈФА АРХИТЕКТИ ДООЕЛ
УЛ.ЖИВКО ЧАЛО 23, 1300 КУМАНОВО
ТЕЛ/ФАКС 031439459 | E.ПОШТА contact@tajfa.mk
ТАЈФААРХИТЕКТИ WWW.TAJFA.MK

УПРАВИТЕЛ: м-р СТЕФАН ЛАЗАРЕВСКИ, дипл

ИНВЕСТИТОР: "АЛБИ КОМПАНИ" ДОО СКОПЈЕ
ЛОКАЦИЈА: м.в. "СЕЛИШТЕ", КО РОМАНОВЦЕ-ВОНГРАД
КАТАСТАРСКИ ПАРЦЕЛИ: КП бр. 3621/1, 3622, 3623, 3625/1 И 3624/1
МЕСТО: ОПШТИНА КУМАНОВО

ПРОЕКТАНТИ:
СОРАБОТНИЦИ: ПАВЛЕ КАФТАНОВ, дипл. овласт.бр. М/3.0091

НАЗИВ НА ПРОЕКТОТ:
ИДЕЕН ПРОЕКТ ЗА ИЗГРАДБА НА БЕНЗИНСКА ПУМПНА СТАНИЦА СО ПРИДРУЖНИ И УСЛУЖНИ ОБЈЕКТИ НА КП 3621/1, КП 3622, КП 3623, КП 3625/1, КП 3624/1, КО РОМАНОВЦЕ - ВОН.ГР., ОПШТИНА КУМАНОВО

ФАЗА: МАШИНСТВО
ПРИЛОГ: ПРЕСЕЦИ ПОВРАТ НА ПАРЕИ

ТЕХ.БР. 09/21
КУМАНОВО
11.2021
РАЗМЕР: 1/100
M
09

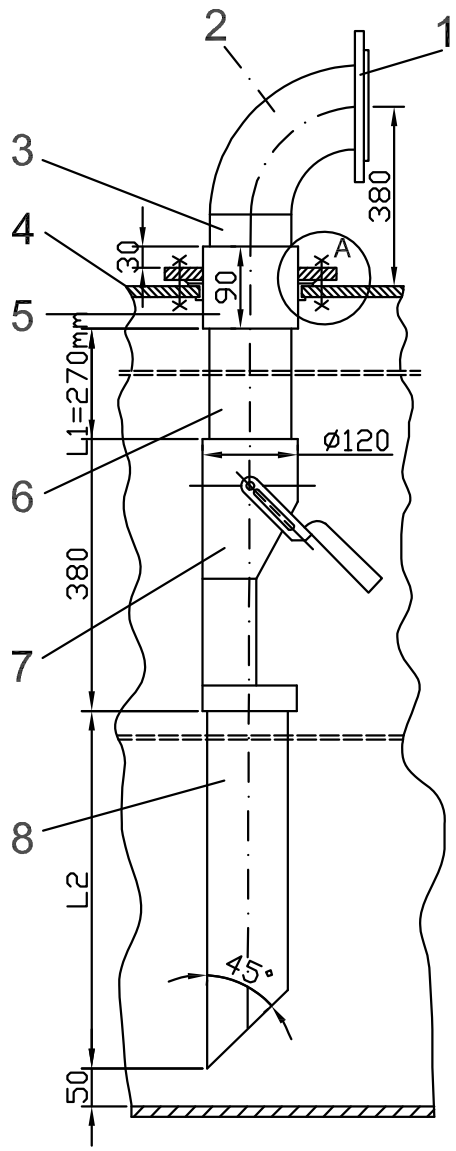

Детал "A"

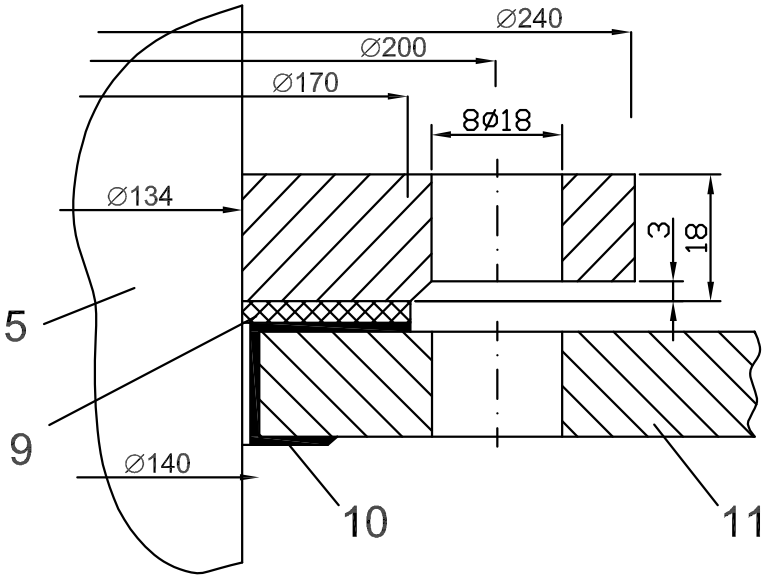

ПОЗ.	ИМЕ НА ДЕЛОТ	КОМ.	ДИМЕНЗИИ	МАТЕРИЈАЛ	ЈУС
11	КАПАК НА РЕВИЗИОНЕН ОТВОР	1			
10	ЧАУРА	1			
9	ЗАПТИВКА	1	125		
8	БЕШАВНА ЦЕВКА	1	Ø114X3.5		
7	ГРАНИЧНИК КЛАПНА	1	Ø4"		
6	БЕШАВНА ЦЕВКА	1	Ø114X3.5		
5	МУФ	1	DN 100		
4	РАМНА ПРИРАБНИЦА	1	DN 125 NP 6		
3	ШТУЦНА СО НАВОЈ	1	Ø114X3.5		
2	КОЛЕНО	1	90°-Ø114X3.5		
1	ПРИРАБНИЦА	1	DN 100 NP 6		

ТАЈФААРХИТЕКТИ WWW.TAJFA.MK

ТАЈФА АРХИТЕКТИ ДООЕЛ
УЛ.ЖИВКО ЧАЛО 23, 1300 КУМАНОВО
ТЕЛ/ФАКС 031439459 | **Е.ПОШТА** contact@tajfa.mk

УПРАВИТЕЛ:
м-р СТЕФАН ЛАЗАРЕВСКИ, диа

ТЕХ.БР. **09/21**
КУМАНОВО
11.2021

ИНВЕСТИТОР: **"АЛБИ КОМПАНИ" ДОО СКОПЈЕ**
ЛОКАЦИЈА: **м.в. "СЕЛИШТЕ", КО РОМАНОВЦЕ-ВОНГРАД**
КАТАСТАРСКИ ПАРЦЕЛИ: **КП бр. 3621/1, 3622, 3623, 3625/1 И 3624/1**
МЕСТО: **ОПШТИНА КУМАНОВО**

ПРОЕКТАНТИ: **ПАВЛЕ КАФТАНОВ**, дми *овласт.бр.* **М/3.0091**
СОРАБОТНИЦИ:

НАЗИВ НА ПРОЕКТОТ:
ИДЕЕН ПРОЕКТ ЗА ИЗГРАДБА НА БЕНЗИНСКА ПУМПНА СТАНИЦА СО ПРИДРУЖНИ И УСЛУЖНИ ОБЈЕКТИ НА КП 3621/1, КП 3622, КП 3623, КП 3625/1, КП 3624/1, КО РОМАНОВЦЕ - ВОН.ГР., ОПШТИНА КУМАНОВО

ФАЗА:
МАШИНСТВО
ПРИЛОГ:
ПРИКЛУЧОК ЗА ПОЛНЕЊЕ НА РЕЗЕРВОАРИТЕ ЗА ТГ СО ЗАШТИТА ОД ПРЕПОЛНУВАЊЕ

РАЗМЕР: 1/100

М

10

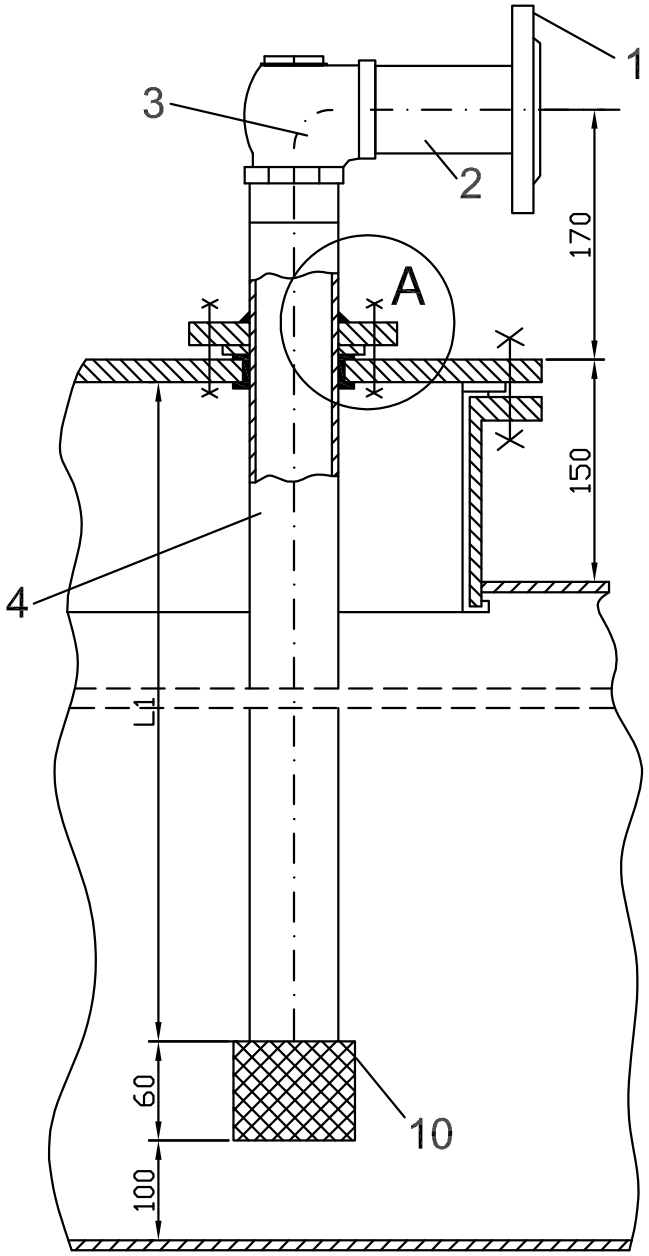

Детал "А"

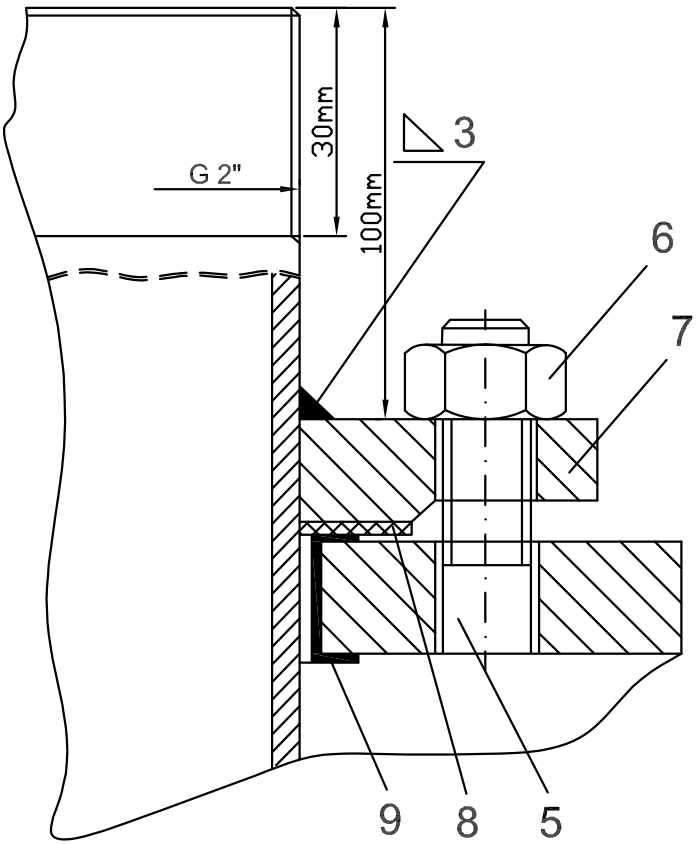

ПОЗ.	ИМЕ НА ДЕЛОТ	КОМ.	ДИМЕНЗИИ	МАТЕРИЈАЛ	ЈУС
10	СИТО	1			
9	ЧАУРА	1			
8	ЗАПТИВКА	1	DN 50		
7	РАМНА ПРИРАБНИЦА	1	DN 50 NP 6		
6	НАВРТКА	4	M 12		
5	ЗАВРТКА	4	M 12X60		
4	ЦЕВКА	1	Ø60X3.5		
3	НЕПОВРАТЕН ВЕНТИЛ	1	90°-Ø60X3.5		
2	ДУПЛА НИПЛА	1	Ø60X3.5		
1	ПРИРАБНИЦА СО ВНАТРЕ. НАВОЈ	1	DN 50 NP 6		

ТАЈФААРХИТЕКТИ WWW.TAJFA.MK

ТАЈФА АРХИТЕКТИ ДООЕЛ
УЛ.ЖИВКО ЧАЛО 23, 1300 КУМАНОВО
ТЕЛ/ФАКС 031439459 | **Е.ПОШТА** contact@tajfa.mk

УПРАВИТЕЛ:
м-р СТЕФАН ЛАЗАРЕВСКИ, диа

ТЕХ.БР. **09/21**
КУМАНОВО
11.2021

"АЛБИ КОМПАНИ" ДОО СКОПЈЕ
м.в. "СЕЛИШТЕ", КО РОМАНОВЦЕ-ВОНГРАД
КП бр. 3621/1, 3622, 3623, 3625/1 И 3624/1
ОПШТИНА КУМАНОВО

ПАВЛЕ КАФТАНОВ, дми *овласт.бр.* **М/3.0091**

НАЗИВ НА ПРОЕКТОТ:
ИДЕЕН ПРОЕКТ ЗА ИЗГРАДБА НА БЕНЗИНСКА ПУМПНА СТАНИЦА СО ПРИДРУЖНИ И УСЛУЖНИ ОБЈЕКТИ НА КП 3621/1, КП 3622, КП 3623, КП 3625/1, КП 3624/1, КО РОМАНОВЦЕ - ВОН.ГР., ОПШТИНА КУМАНОВО

ФАЗА:
МАШИНСТВО

ПРИЛОГ:
ПРИКЛУЧОК ОД ЦЕВКОВОД КОН ПУМПА

РАЗМЕР: **1/100**

М

11

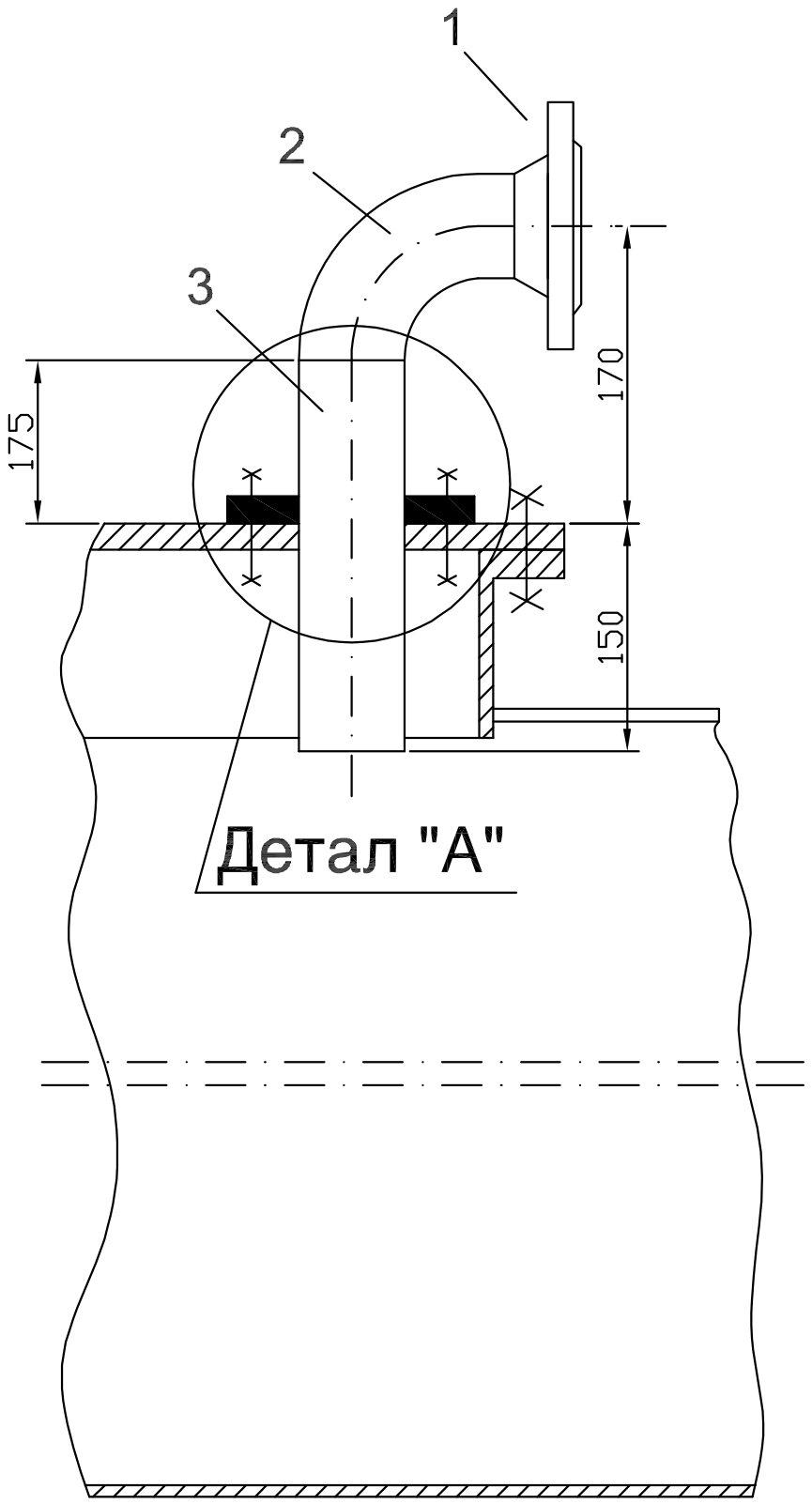

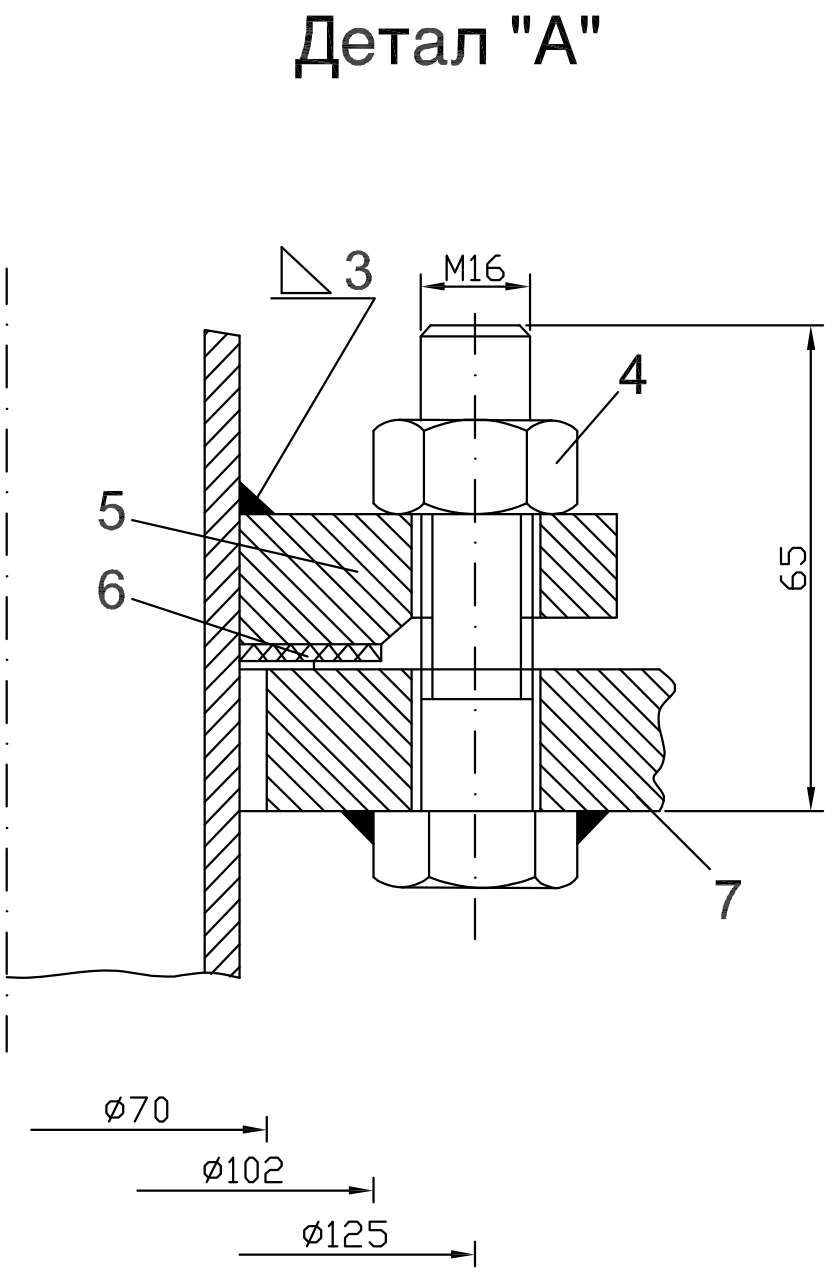

ПОЗ.	ИМЕ НА ДЕЛОТ	КОМ.	ДИМЕНЗИИ	МАТЕРИЈАЛ	ЈУС
7	КАПАК НА РЕВИЗИОНЕН ОТВОР	1	DN600 NP6	C0361	MKS E. Z3. 010
6	ЗАПТИВКА	1	DN 50 d=3mm	КЛИНГЕРИТ	
5	РАМНА ПРИРАБНИЦА	1	DN 50 NP 10	St 37.2	BS4505
4	ЗАВРТКА СО НАВРТКА-поцинкувана	4	M 16X65	5.8	
3	ЧЕЛИЧНА ЦЕВКА СО НАВОЈ L=325mm	1	Ø60.3X3.65	C0361	MKS C B5 225
2	ЦЕВНО КОЛЕНО СО НАВОЈ R=1.0 D	1	Ø60.3X2.9	St 35.8	DIN2632
1	ПРИРАБНИЦА СО НАВОЈ	1	DN 50 NP 6	St 37.2	DIN2632

ТАЈФААРХИТЕКТИ WWW.TAJFA.MK

ТАЈФА АРХИТЕКТИ ДООЕЛ
УЛ.ЖИВКО ЧАЛО 23, 1300 КУМАНОВО
ТЕЛ/ФАКС 031439459 | **Е.ПОШТА** contact@tajfa.mk

УПРАВИТЕЛ:
м-р СТЕФАН ЛАЗАРЕВСКИ, диа

ТЕХ.БР. **09/21**
КУМАНОВО
11.2021

ИНВЕСТИТОР: **"АЛБИ КОМПАНИ" ДОО СКОПЈЕ**
ЛОКАЦИЈА: **м.в. "СЕЛИШТЕ", КО РОМАНОВЦЕ-ВОНГРАД**
КАТАСТАРСКИ ПАРЦЕЛИ: **КП бр. 3621/1, 3622, 3623, 3625/1 И 3624/1**
МЕСТО: **ОПШТИНА КУМАНОВО**

ПРОЕКТАНТИ: **ПАВЛЕ КАФТАНОВ**, дми *овласт.бр.* **М/3.0091**
СОРАБОТНИЦИ:

НАЗИВ НА ПРОЕКТОТ:
ИДЕЕН ПРОЕКТ ЗА ИЗГРАДБА НА БЕНЗИНСКА ПУМПНА СТАНИЦА СО ПРИДРУЖНИ И УСЛУЖНИ ОБЈЕКТИ НА КП 3621/1, КП 3622, КП 3623, КП 3625/1, КП 3624/1, КО РОМАНОВЦЕ - ВОН.ГР., ОПШТИНА КУМАНОВО

ФАЗА:
МАШИНСТВО
ПРИЛОГ:
ПРИКЛУЧОК ЗА ОБЕЗДУШУВАЊЕ НА РЕЗЕРВОАРИТЕ

РАЗМЕР:**1/200**

М

12

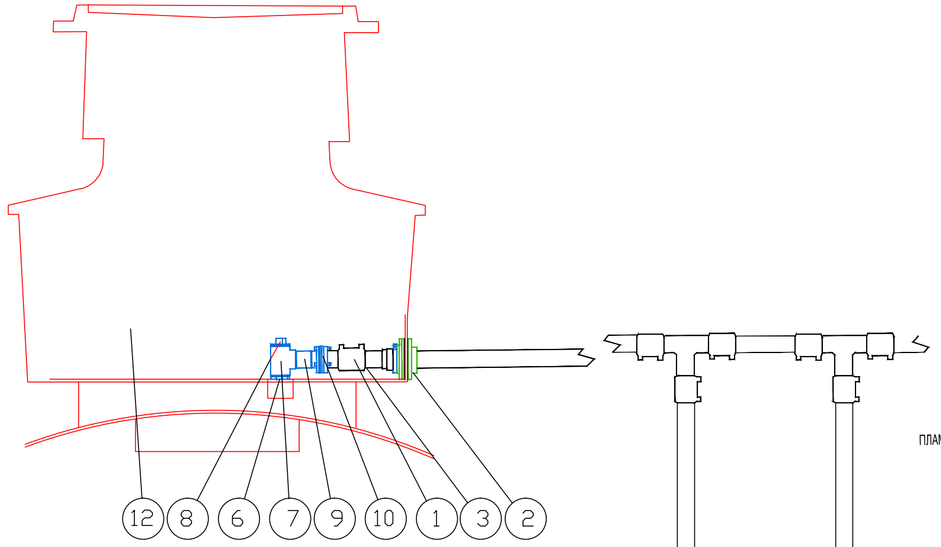

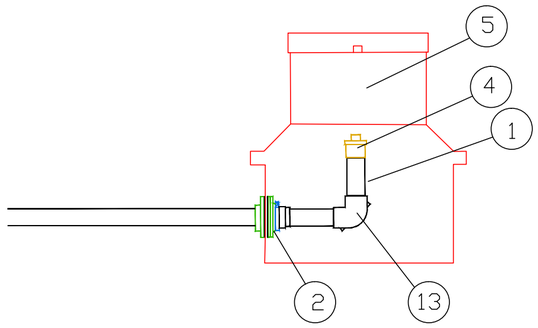

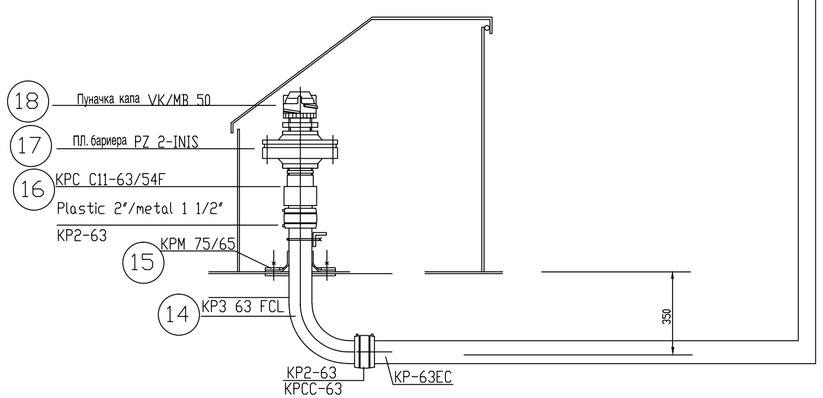

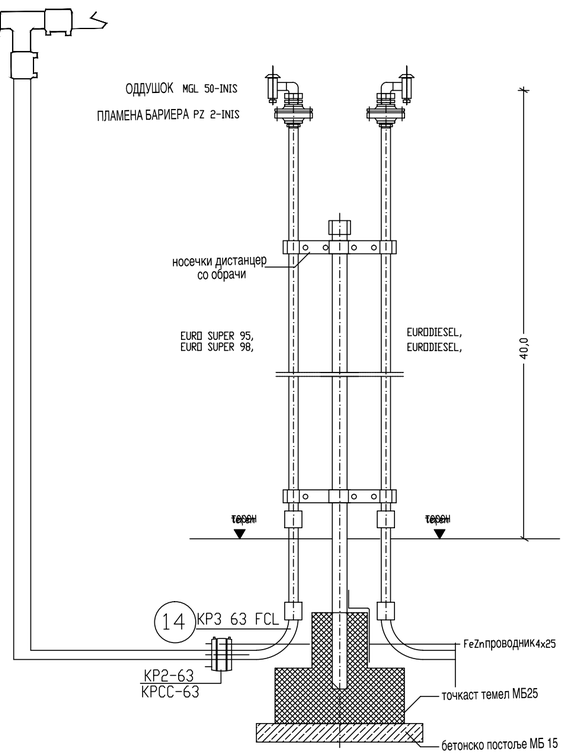

6.ИНСТАЛАЦИИ ЗА ПОВРАТНИ ПАРЕИ БЕНЗИНИ

поз.	ком.	Артикал број	Опис
13	1		Лак 90
12	1	KP TGS1520RFCC	Шахта на резервоарот
11	2	KP 8-63FC02	Т парже проводливо Т63
10	1	KP C13-63F	Транзициони фитинг 63мм женски
9	1	KP 530-050	Нипла 2"
8	1	KP 291-050	Штопна 2"
7	1	KP 130-050	Т парче 2"
6	1	KP 280-050	Нипла 2"
5	3	KP DC1200	Диспензер
4	3	KP C14-63-025	Транзициони фитинг63мм на 1"
3	4	KP CC 63	Споен елемент КП ЦЦ-63
2	6	KP TM-75/54	Прмин низ зид
1	7	KP 2-63	Споен елемент

ТАЈФА АРХИТЕКТИ ДООЕЛ
УЛ.ЖИВКО ЧАЛО 23, 1300 КУМАНОВО
ТЕЛ/ФАКС 031439459 | Е.ПОШТА contact@tajfa.mk
WWW.TAJFA.MK

УПРАВИТЕЛ:
м-р СТЕФАН ЛАЗАРЕВСКИ, диа

ПРОЕКТАНТИ:
ПАВЛЕ КАФТАНОВ, дми овласт.бр. М/3.0091

СОРАБОТНИЦИ:

ИНВЕСТИТОР: "АЛБИ КОМПАНИ" ДОО СКОПЈЕ

ЛОКАЦИЈА: м.в. "СЕЛИШТЕ", КО РОМАНОВЦЕ-ВОНГРАД

КАТАСТАРСКИ ПАРЦЕЛИ: КП бр. 3621/1, 3622, 3623, 3625/1 И 3624/1

МЕСТО: ОПШТИНА КУМАНОВО

НАЗИВ НА ПРОЕКТОТ: ИДЕЕН ПРОЕКТ ЗА ИЗГРАДБА НА БЕНЗИНСКА ПУМПНА СТАНИЦА СО ПРИДРУЖНИ И УСЛУЖНИ ОБЈЕКТИ НА КП 3621/1, КП 3622, КП 3623, КП 3625/1, КП 3624/1, КО РОМАНОВЦЕ - ВОН.ГР., ОПШТИНА КУМАНОВО

ФАЗА: МАШИНСТВО

ПРИЛОГ: ИНСТАЛАЦИИ ЗА ПОВРАТНИ ПАРЕИ НА БЕНЗИНИ

ТЕХ.БР. 09/21

КУМАНОВО

11.2021

РАЗМЕР: 1/100

М

13

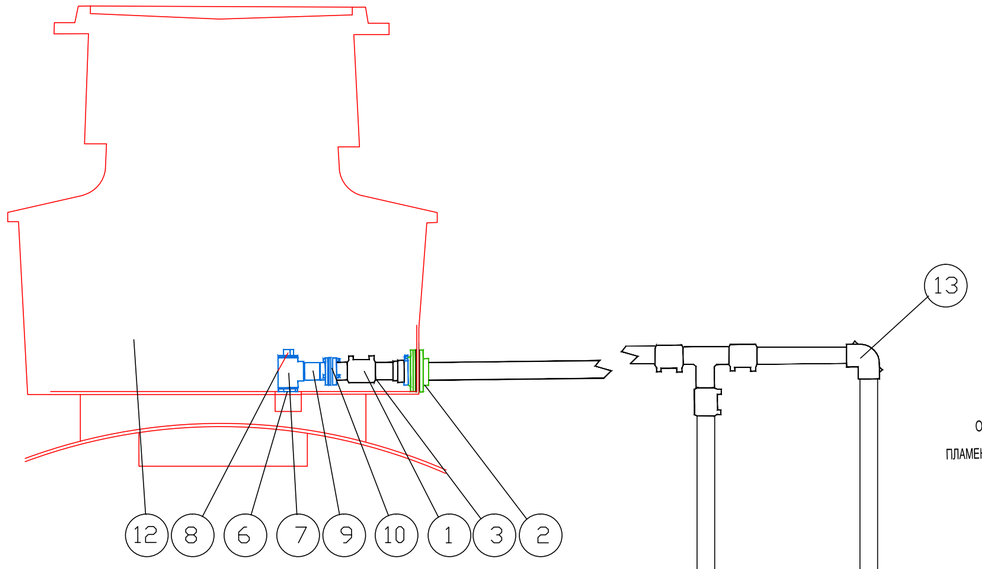

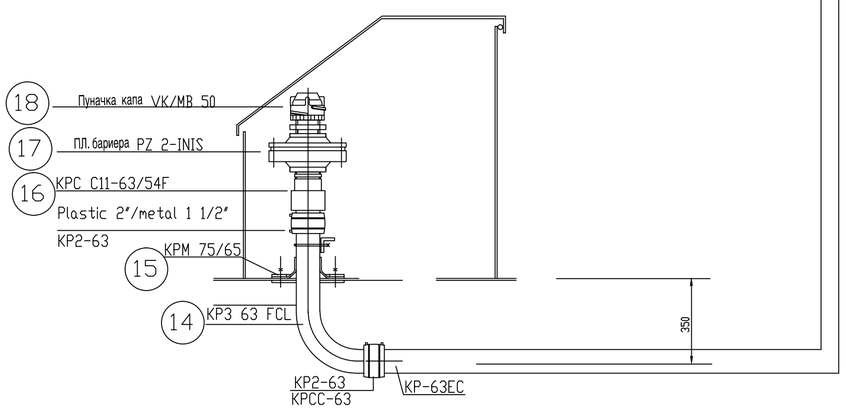

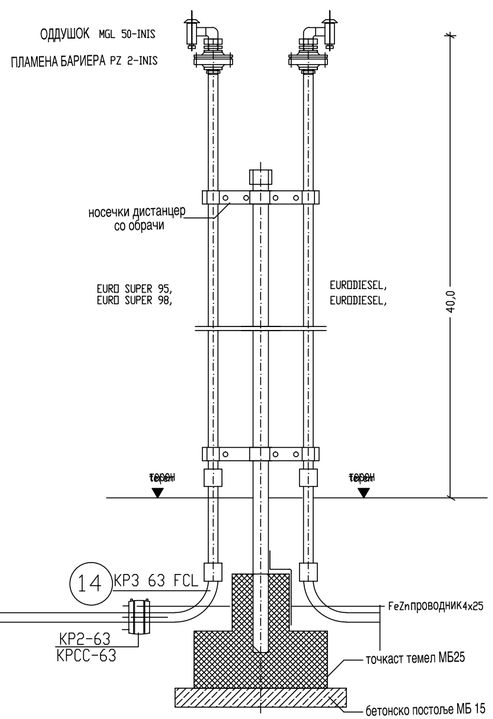

6.ИНСТАЛАЦИИ ЗА ПОВРАТНИ ПАРЕИ БЕНЗИНИ

поз.	ком.	Артикал број	Опис
13	1		Лак 90
12	1	KP TGS1520RFCC	Шахта на резервоарот
11	2	KP 8-63FC02	Т парже проводливо Т63
10	1	KP C13-63F	Транзициони фитинг 63мм женски
9	1	KP 530-050	Нипла 2"
8	1	KP 291-050	Штопна 2"
7	1	KP 130-050	Т парче 2"
6	1	KP 280-050	Нипла 2"
5	3	KP DC1200	Диспензер
4	3	KP C14-63-025	Транзициони фитинг63мм на 1"
3	4	KP CC 63	Споен елемент КП ЦЦ-63
2	6	KP TM-75/54	Прмин низ зид
1	7	KP 2-63	Споен елемент

ТАЈФА АРХИТЕКТИ ДООЕЛ
УЛ.ЖИВКО ЧАЛО 23, 1300 КУМАНОВО
ТЕЛ/ФАКС 031439459 | Е.ПОШТА contact@tajfa.mk
ТАЈФААРХИТЕКТИ | WWW.TAJFA.MK

УПРАВИТЕЛ: м-р СТЕФАН ЛАЗАРЕВСКИ, диа

ТЕХ.БР. 09/21
КУМАНОВО
11.2021
РАЗМЕР: 1/100

ИНВЕСТИТОР: "АЛБИ КОМПАНИ" ДОО СКОПЈЕ
ЛОКАЦИЈА: м.в. "СЕЛИШТЕ", КО РОМАНОВЦЕ-ВОНГРАД
КАТАСТАРСКИ ПАРЦЕЛИ: КП бр. 3621/1, 3622, 3623, 3625/1 И 3624/1
МЕСТО: ОПШТИНА КУМАНОВО

НАЗИВ НА ПРОЕКТОТ: ИДЕЕН ПРОЕКТ ЗА ИЗГРАДБА НА БЕНЗИНСКА ПУМПНА СТАНИЦА СО ПРИДРУЖНИ И УСЛУЖНИ ОБЈЕКТИ НА КП 3621/1, КП 3622, КП 3623, КП 3625/1, КП 3624/1, КО РОМАНОВЦЕ - ВОН.ГР., ОПШТИНА КУМАНОВО

ФАЗА: МАШИНСТВО
ПРИЛОГ: ИНСТАЛАЦИИ ЗА ПОВРАТНИ ПАРЕИ НА ДИЗЕЛИ

ПРОЕКТАНТИ: ПАВЛЕ КАФТАНОВ, дми овласт.бр. М/3.0091
СОРАБОТНИЦИ:

М

14

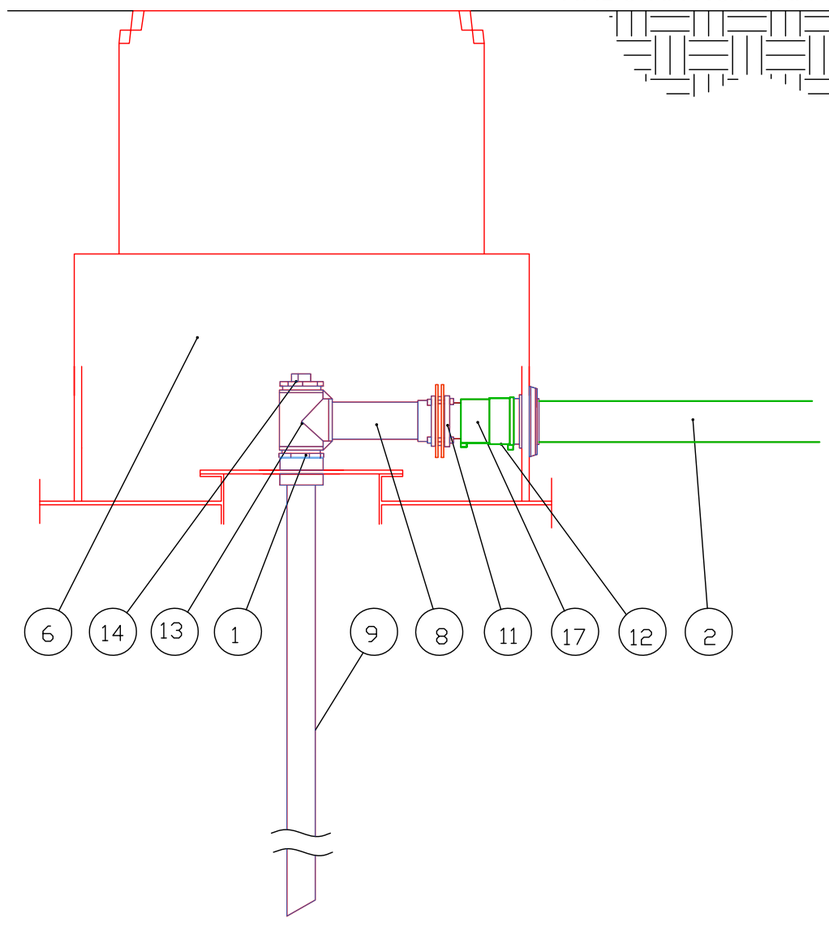

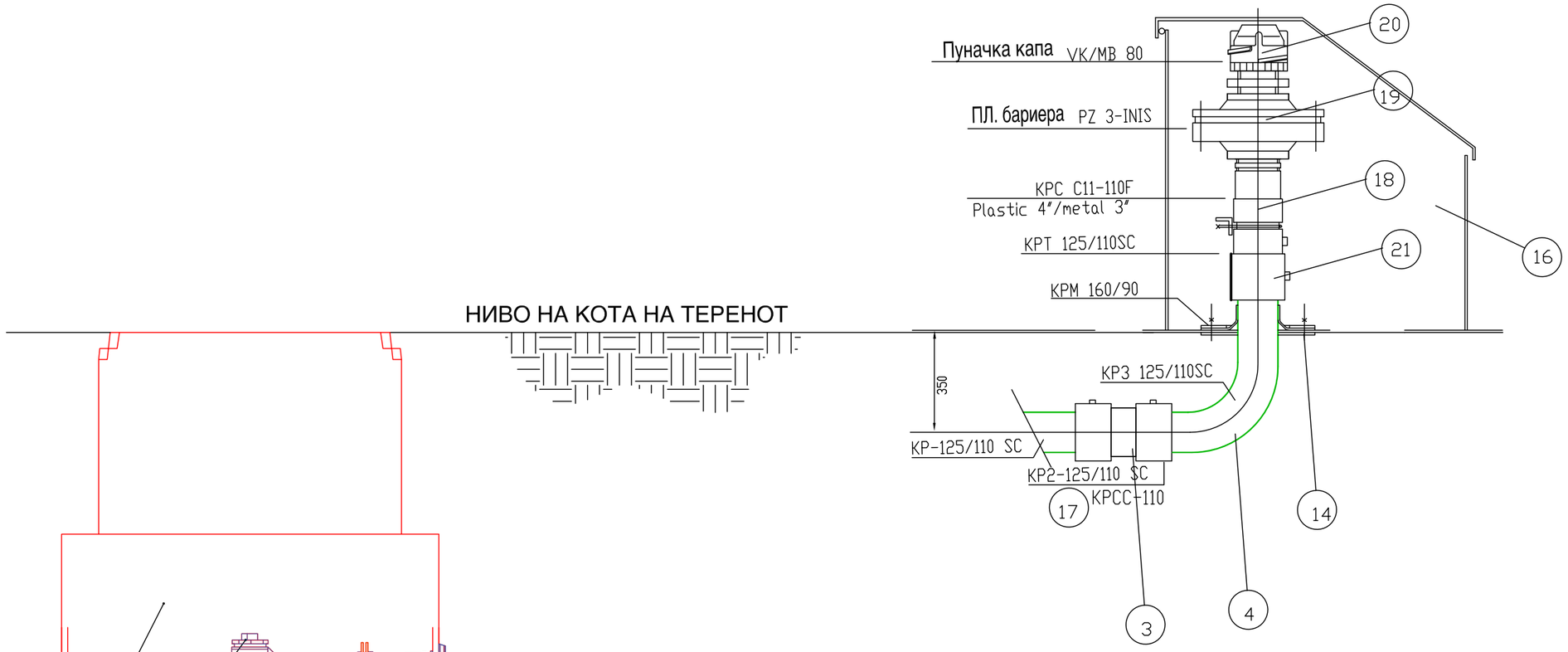

поз.	ком.	Артикал број	Опис
21	1	KPT 125/110SC	Спојница
20	1		Пуначка капа ВК/МБ 80
19	1		ПЛ. бариера ПЗ 3-ИНИС
18	1	KPC C11-110F	Пластик 4"/метал 3"
17	2	KPCC 110	Спојница за варење проводник
16	1	0602401	Шахта за полнење
14	1	KP M160/90	Интегриран влезен елемент
13	1	KP 130-100	Т комад 4"
12	1	KP TM125-110SC04	Интегриран влезен елемент
11	1	KP C13-110F	Премин пластика 4´ на метал Рц4" женско
10	1		штопна 4"
9	1	DROP TUBE	Цевка за полнење
8	1	KP 530-100	Нипла 4
6	1	KP TCS 1520RFCC	Шахта на резервоар
4	1	KP 3 125/110SCEC	колено 90 125/110
3	1	KP2-125/110 SC KPCC-110	Спојница за варење 125/110
2	1	KP 125/110SCEC6	Двослојна цевка 125/110, спроводна
1	1	KP 280-100	Нипла 4"

ТАЈФААРХИТЕКТИ WWW.TAJFA.MK

ТАЈФА АРХИТЕКТИ ДООЕЛ
УЛ.ЖИВКО ЧАЛО 23, 1300 КУМАНОВО
ТЕЛ/ФАКС 031439459 | **Е.ПОШТА** contact@tajfa.mk

УПРАВИТЕЛ:
м-р СТЕФАН ЛАЗАРЕВСКИ, диа

ТЕХ.БР. **09/21**
КУМАНОВО
11.2021

ИНВЕСТИТОР: **"АЛБИ КОМПАНИ" ДОО СКОПЈЕ**
ЛОКАЦИЈА: **м.в. "СЕЛИШТЕ", КО РОМАНОВЦЕ-ВОНГРАД**
КАТАСТАРСКИ ПАРЦЕЛИ: **КП бр. 3621/1, 3622, 3623, 3625/1 И 3624/1**
МЕСТО: **ОПШТИНА КУМАНОВО**

ПРОЕКТАНТИ: **ПАВЛЕ КАФТАНОВ**, дми *овласт.бр.* **М/3.0091**
СОРАБОТНИЦИ:

НАЗИВ НА ПРОЕКТОТ:
ИДЕЕН ПРОЕКТ ЗА ИЗГРАДБА НА БЕНЗИНСКА ПУМПНА СТАНИЦА СО ПРИДРУЖНИ И УСЛУЖНИ ОБЈЕКТИ НА КП 3621/1, КП 3622, КП 3623, КП 3625/1, КП 3624/1, КО РОМАНОВЦЕ - ВОН.ГР., ОПШТИНА КУМАНОВО
ФАЗА:
МАШИНСТВО
ПРИЛОГ:
ЦЕВНА ЛИНИЈА ОД ПРЕТОЧУВАЧКА ШАХТА ДО РЕЗЕРВОАР

РАЗМЕР: **1/100**
М
15

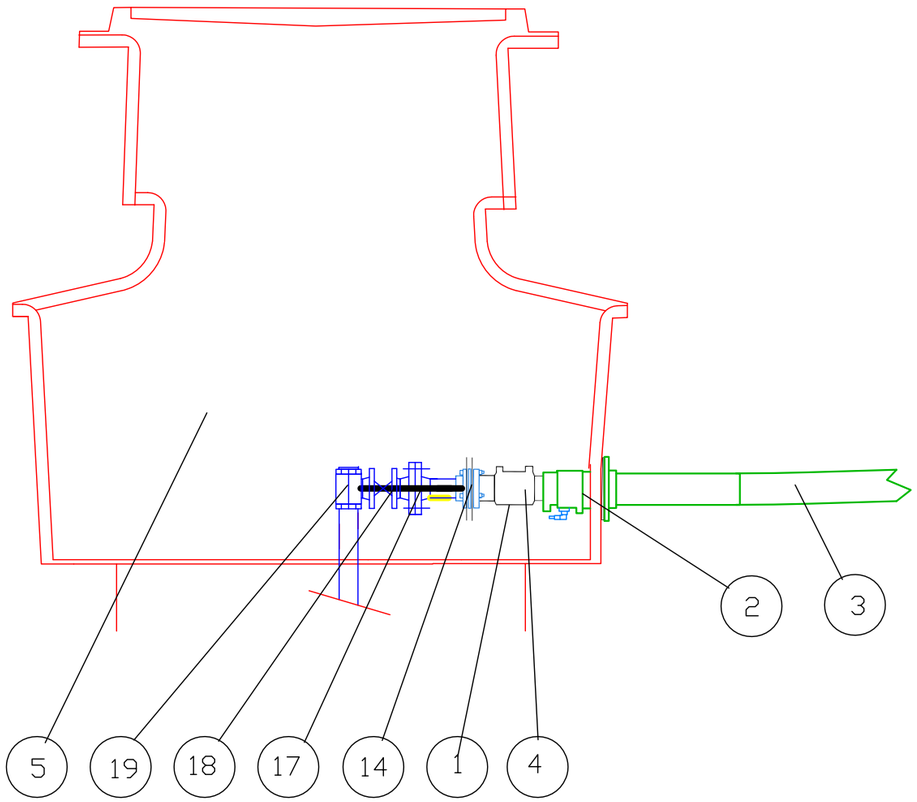

ДИСПЕНЗЕР

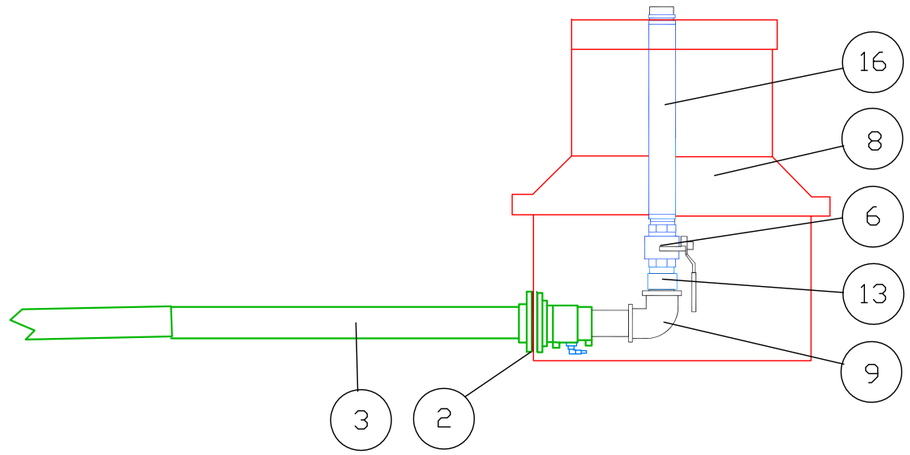

19	1	OPW ; model 14-0044 ; 2" FNPT	Аголен вентил
18	1		Запорен вентил ДН50 ПН10
17	2		Прирубница ДН50
16	1	KP TN 50-6	Флекс.врска 2" 600мм
14	1	KP C13-63F	Транзициони фитинг 63мм зен
13	1	KP C15-63M	Транзициони фитинг 63мм
12	2		Прмин низ дзид
9	1	KP 23-63 C	Колено 90°
8	1	KP DC 1200	Оквир под диспензер
6	1	KP 14-050	Топцест вентил 2"
5	1	KP TCS 1520RFCC	Сахта на резервоарот
4	1	KP CC 63	Спојница
3	1	KP 75/63 SCEC	Цевовод
2	2	KP TM-75/54	Прмин низ дзид
1	1	KP 2-63	Споен елемент
поз.	ком.	Артикал број	Опис

ТАЈФААРХИТЕКТИ WWW.TAJFA.MK

ТАЈФА АРХИТЕКТИ ДООЕЛ
УЛ.ЖИВКО ЧАЛО 23, 1300 КУМАНОВО
ТЕЛ/ФАКС 031439459 | **Е.ПОШТА** contact@tajfa.mk

УПРАВИТЕЛ:
м-р СТЕФАН ЛАЗАРЕВСКИ, диа

ТЕХ.БР. **09/21**
КУМАНОВО
11.2021

ИНВЕСТИТОР: **"АЛБИ КОМПАНИ" ДОО СКОПЈЕ**
ЛОКАЦИЈА: **м.в. "СЕЛИШТЕ", КО РОМАНОВЦЕ-ВОНГРАД**
КАТАСТАРСКИ ПАРЦЕЛИ: **КП бр. 3621/1, 3622, 3623, 3625/1 И 3624/1**
МЕСТО: **ОПШТИНА КУМАНОВО**
ПРОЕКТАНТИ: **ПАВЛЕ КАФТАНОВ**, дми *овласт.бр.* **М/3.0091**
СОРАБОТНИЦИ:

НАЗИВ НА ПРОЕКТОТ:
ИДЕЕН ПРОЕКТ ЗА ИЗГРАДБА НА БЕНЗИНСКА ПУМПНА СТАНИЦА СО ПРИДРУЖНИ И УСЛУЖНИ ОБЈЕКТИ НА КП 3621/1, КП 3622, КП 3623, КП 3625/1, КП 3624/1, КО РОМАНОВЦЕ - ВОН.ГР., ОПШТИНА КУМАНОВО
ФАЗА:
МАШИНСТВО
ПРИЛОГ:
ШЕМА ЗА ПОВРЗУВАЊЕ НА ЛИНИИ ЗА ТОЧЕЊЕ

РАЗМЕР: **1/100**
М
16

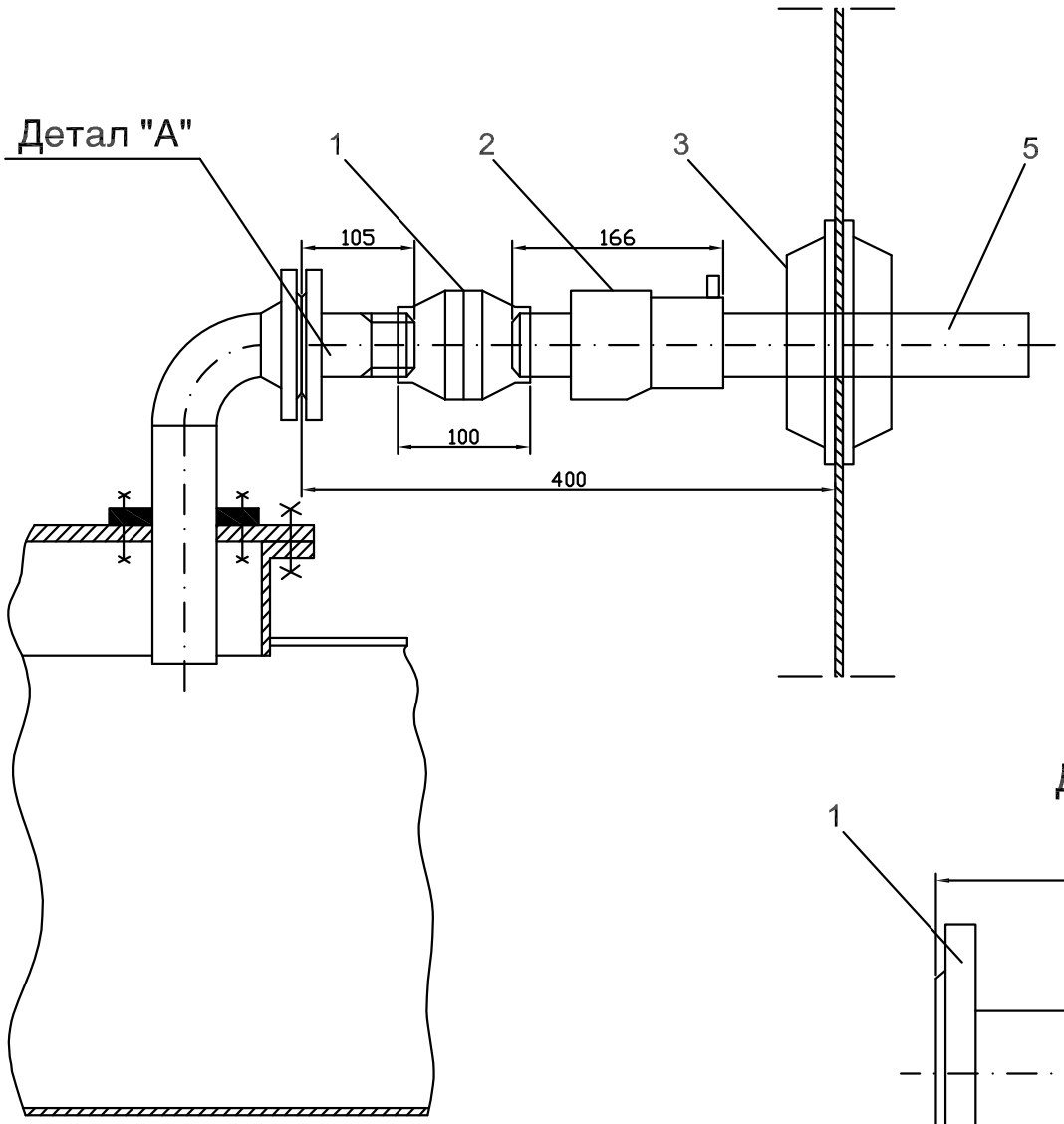

1. ПРОТИВПОЖАРЕН НЕПОВРАТЕН ВЕНТИЛ SILEA 2"
2. ПРЕОДНО ПАРЧЕ DURAPIPE d63x2"
3. ЗАШТИТНА МАНЖЕТНА DURAPIPE d63
4. ЗАШТИТНО ОКНО НА РЕЗЕРВОАРОТ
5. ДВОСЛОЈНА ПОЛИЕТИЛЕНСКА ЦЕВКА

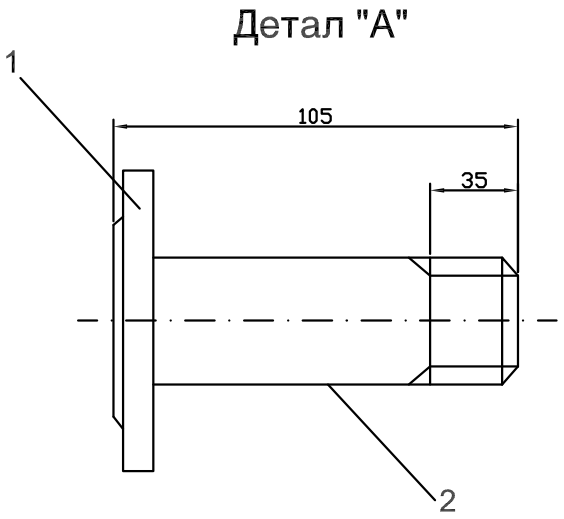

1. РАМНА ПРИРАБНИЦА DN50 NP10
2. ЧЕЛИЧНА ЦЕВКА Ø60.3x3.65mm
   СО НАДВОРЕШЕН ЦЕВЕН НАВОЈ R 2"

ТАЈФААРХИТЕКТИ WWW.TAJFA.MK	**ТАЈФА АРХИТЕКТИ ДООЕЛ** УЛ.ЖИВКО ЧАЛО 23, 1300 КУМАНОВО **ТЕЛ/ФАКС** 031439459 | **Е.ПОШТА** contact@tajfa.mk	УПРАВИТЕЛ: **м-р СТЕФАН ЛАЗАРЕВСКИ, диа**	ТЕХ.БР. **09/21** **КУМАНОВО** **11.2021**
ИНВЕСТИТОР:	**"АЛБИ КОМПАНИ" ДОО СКОПЈЕ**	НАЗИВ НА ПРОЕКТОТ: **ИДЕЕН ПРОЕКТ ЗА ИЗГРАДБА НА БЕНЗИНСКА ПУМПНА СТАНИЦА СО ПРИДРУЖНИ И УСЛУЖНИ ОБЈЕКТИ НА КП 3621/1, КП 3622, КП 3623, КП 3625/1, КП 3624/1, КО РОМАНОВЦЕ - ВОН.ГР., ОПШТИНА КУМАНОВО**	РАЗМЕР: **1/100**
ЛОКАЦИЈА:	**м.в. "СЕЛИШТЕ", КО РОМАНОВЦЕ-ВОНГРАД**		**M**
КАТАСТАРСКИ ПАРЦЕЛИ:	**КП бр. 3621/1, 3622, 3623, 3625/1 И 3624/1**		
МЕСТО:	**ОПШТИНА КУМАНОВО**		
ПРОЕКТАНТИ:	**ПАВЛЕ КАФТАНОВ**, дми *овласт.бр.* **М/3.0091**	ФАЗА: **МАШИНСТВО**	**17**
СОРАБОТНИЦИ:		ПРИЛОГ: РЕКУПЕРАЦИЈА НА ПАРЕИ ОД БЕНЗИНИТЕ - ПРЕМИН ОД ЧЕЛИК НА ПЛАСТИКА	

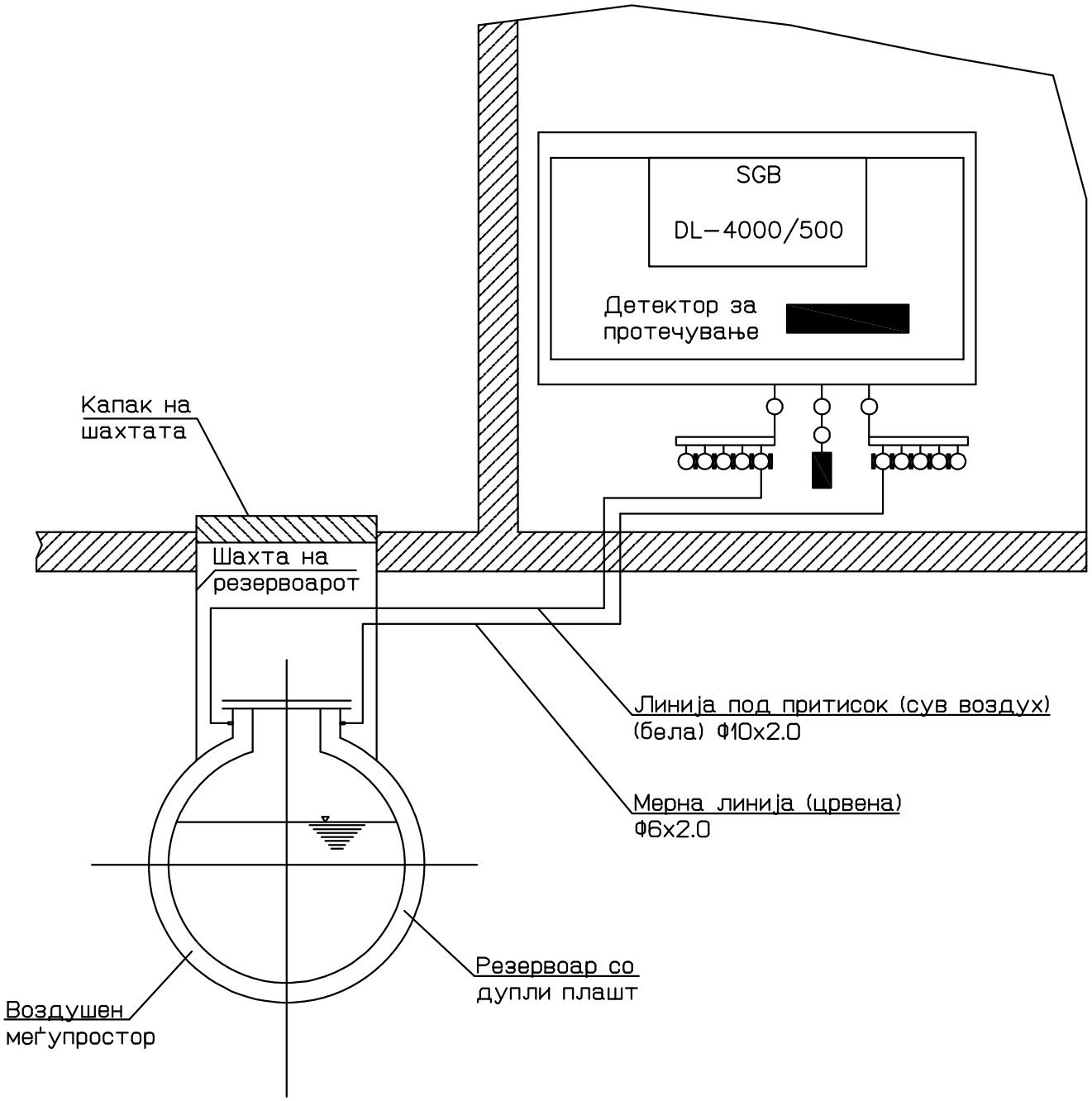

ТАЈФААРХИТЕКТИ WWW.TAJFA.MK	**ТАЈФА АРХИТЕКТИ ДООЕЛ** УЛ.ЖИВКО ЧАЛО 23, 1300 КУМАНОВО **ТЕЛ/ФАКС** 031439459 | **Е.ПОШТА** contact@tajfa.mk	УПРАВИТЕЛ: **м-р СТЕФАН ЛАЗАРЕВСКИ, диа**	ТЕХ.БР. **09/21** **КУМАНОВО** **11.2021**
ИНВЕСТИТОР:	**"АЛБИ КОМПАНИ" ДОО СКОПЈЕ**	НАЗИВ НА ПРОЕКТОТ: **ИДЕЕН ПРОЕКТ ЗА ИЗГРАДБА НА БЕНЗИНСКА ПУМПНА СТАНИЦА СО ПРИДРУЖНИ И УСЛУЖНИ ОБЈЕКТИ НА КП 3621/1, КП 3622, КП 3623, КП 3625/1, КП 3624/1, КО РОМАНОВЦЕ - ВОН.ГР., ОПШТИНА КУМАНОВО**	РАЗМЕР: **1/100**
ЛОКАЦИЈА:	**м.в. "СЕЛИШТЕ", КО РОМАНОВЦЕ-ВОНГРАД**		**M**
КАТАСТАРСКИ ПАРЦЕЛИ:	**КП бр. 3621/1, 3622, 3623, 3625/1 И 3624/1**		
МЕСТО:	**ОПШТИНА КУМАНОВО**		
ПРОЕКТАНТИ:	**ПАВЛЕ КАФТАНОВ**, дми *овласт.бр.* **М/3.0091**	ФАЗА: **МАШИНСТВО**	**18**
СОРАБОТНИЦИ:		ПРИЛОГ: **КОНТРОЛА ПРОТИВ ПРОТЕКУВАЊЕ**	

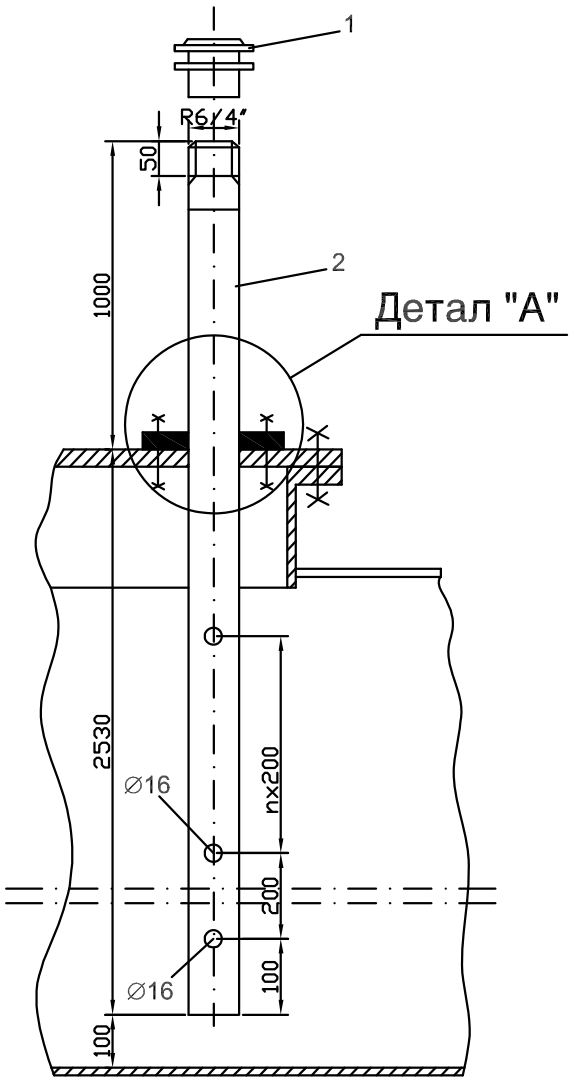

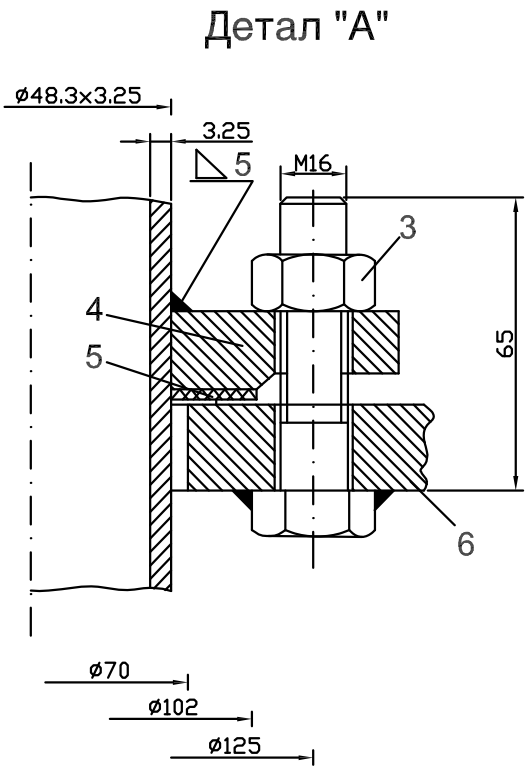

ПОЗ.	ИМЕ НА ДЕЛОТ	КОМ.	ДИМЕНЗИИ	МАТЕРИЈАЛ	ЈУС
6	КАПАК НА РЕВИЗИОНЕН ОТВОР	1	DN600 NP6	C0361	MKS E. Z3. 010
5	ЗАПТИВКА	1	DN 50 d=3mm		
4	РАМНА ПРИРАБНИЦА	1	DN 50 NP 10	St 37.2	BS4505
3	ЗАВРТКА СО НАВРТКА-поцинкувана	4	M 16X65	5.8	
2	ЧЕЛИЧНА ЦЕВКА L=3480mm	1	Ø48.3x3.25mm	C0361	MKS C. B5. 225
1	КАПА ЗА МЕРНА ЛЕТВА	1	R 6/4"xR1"	AL	ATEX 94/9/CE

ТАЈФААРХИТЕКТИ WWW.TAJFA.MK

ТАЈФА АРХИТЕКТИ ДООЕЛ
УЛ.ЖИВКО ЧАЛО 23, 1300 КУМАНОВО
ТЕЛ/ФАКС 031439459 | Е.ПОШТА contact@tajfa.mk

УПРАВИТЕЛ:
м-р СТЕФАН ЛАЗАРЕВСКИ, диа

ТЕХ.БР. 09/21
КУМАНОВО
11.2021

ИНВЕСТИТОР: "АЛБИ КОМПАНИ" ДОО СКОПЈЕ
ЛОКАЦИЈА: м.в. "СЕЛИШТЕ", КО РОМАНОВЦЕ-ВОНГРАД
КАТАСТАРСКИ ПАРЦЕЛИ: КП бр. 3621/1, 3622, 3623, 3625/1 И 3624/1
МЕСТО: ОПШТИНА КУМАНОВО

НАЗИВ НА ПРОЕКТОТ:
ИДЕЕН ПРОЕКТ ЗА ИЗГРАДБА НА БЕНЗИНСКА ПУМПНА СТАНИЦА СО ПРИДРУЖНИ И УСЛУЖНИ ОБЈЕКТИ НА КП 3621/1, КП 3622, КП 3623, КП 3625/1, КП 3624/1, КО РОМАНОВЦЕ - ВОН.ГР., ОПШТИНА КУМАНОВО

РАЗМЕР: 1/100

M

ПРОЕКТАНТИ: ПАВЛЕ КАФТАНОВ, дми *овласт.бр.* М/3.0091
СОРАБОТНИЦИ:

ФАЗА:
МАШИНСТВО
ПРИЛОГ:
МЕРЕН СКЛОП ЗА РАЧНО МЕРЕЊЕ

19

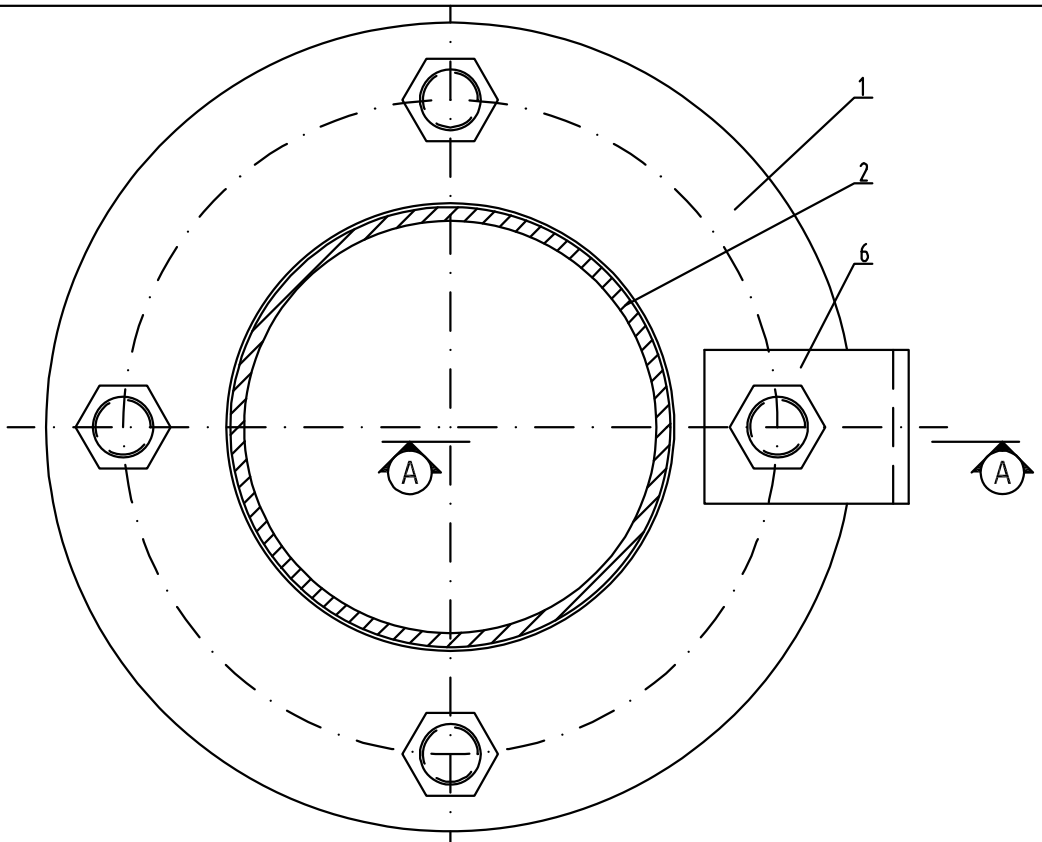

ПРЕСЕК А-А

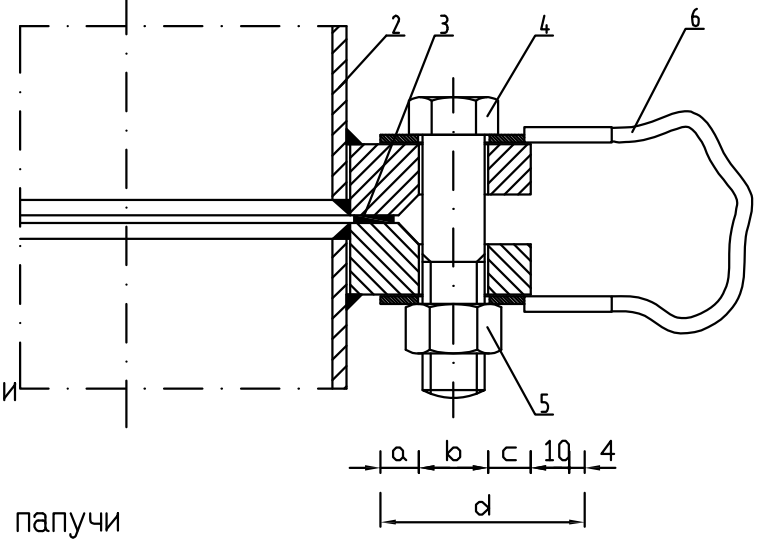

ЛЕГЕНДА:

1. Слободна прирабница PN6
2. Колче
3. Заптивка отпорна на бензини
4. Завртка
5. Навртка
6. Бакарна плетеница 16мм^2 со папучи

Sидови на прирабници	a	b	c	d	e	навои
/	mm	mm	mm	mm	mm	/
DN50 PN6	10	14	8	46	39	M12
DN100 PN6	10	18	11	53	44	M16
DN600 PN6	10	26	22	72	78	M24

ТАЈФААРХИТЕКТИ WWW.TAJFA.MK

ТАЈФА АРХИТЕКТИ ДООЕЛ
УЛ.ЖИВКО ЧАЛО 23, 1300 КУМАНОВО
ТЕЛ/ФАКС 031439459 | Е.ПОШТА contact@tajfa.mk

УПРАВИТЕЛ:
м-р СТЕФАН ЛАЗАРЕВСКИ, диа

ТЕХ.БР. 09/21
КУМАНОВО
11.2021

ИНВЕСТИТОР: "АЛБИ КОМПАНИ" ДОО СКОПЈЕ
ЛОКАЦИЈА: м.в. "СЕЛИШТЕ", КО РОМАНОВЦЕ-ВОНГРАД
КАТАСТАРСКИ ПАРЦЕЛИ: КП бр. 3621/1, 3622, 3623, 3625/1 И 3624/1
МЕСТО: ОПШТИНА КУМАНОВО

НАЗИВ НА ПРОЕКТОТ:
ИДЕЕН ПРОЕКТ ЗА ИЗГРАДБА НА БЕНЗИНСКА ПУМПНА СТАНИЦА СО ПРИДРУЖНИ И УСЛУЖНИ ОБЈЕКТИ НА КП 3621/1, КП 3622, КП 3623, КП 3625/1, КП 3624/1, КО РОМАНОВЦЕ - ВОН.ГР., ОПШТИНА КУМАНОВО

РАЗМЕР: 1/100

ПРОЕКТАНТИ: ПАВЛЕ КАФТАНОВ, дми *овласт.бр.* М/3.0091
СОРАБОТНИЦИ:

ФАЗА: МАШИНСТВО
ПРИЛОГ: ПРЕМОСТУВАЊЕ НА ПРИРАБНИЦИ

M

20

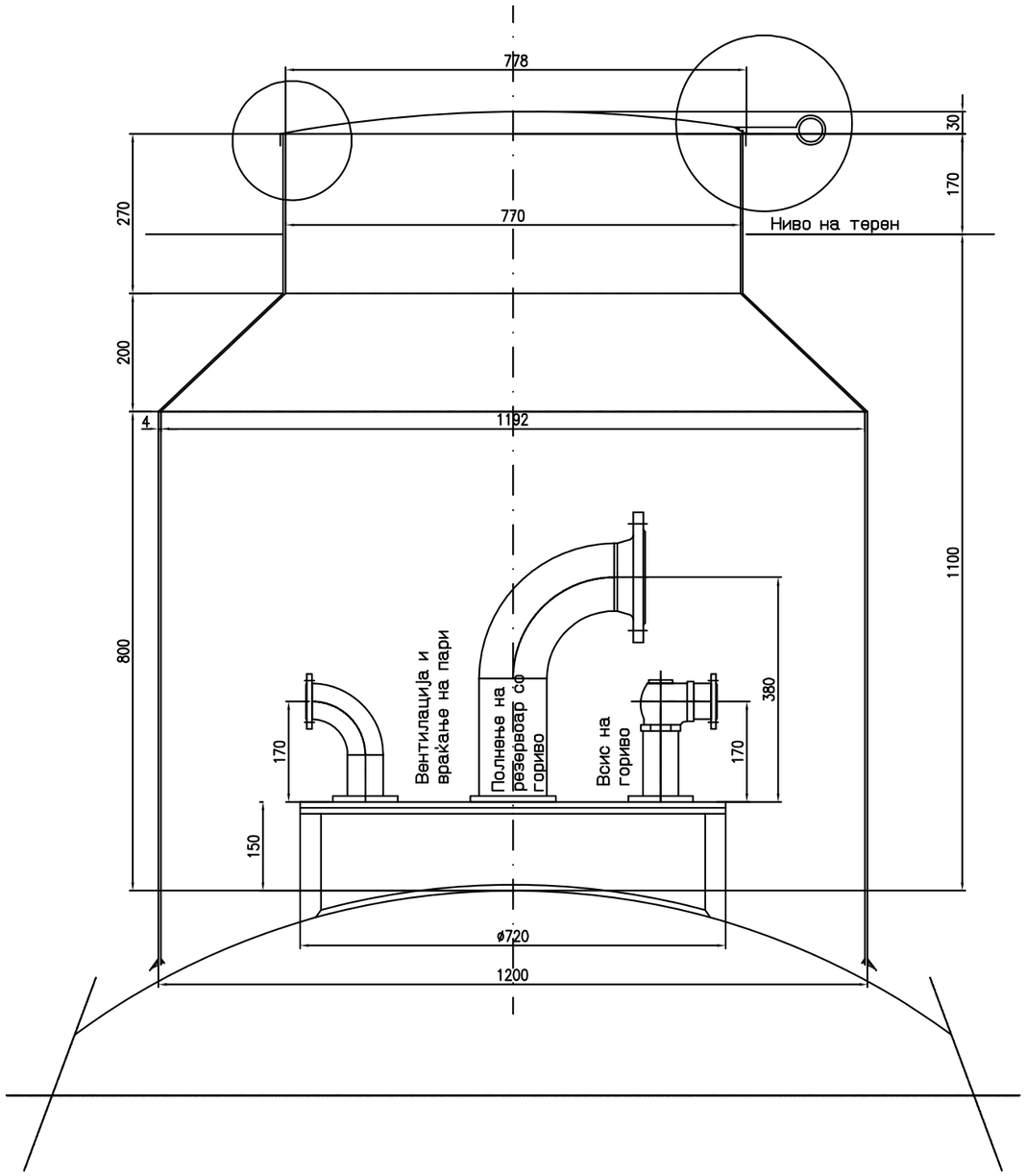

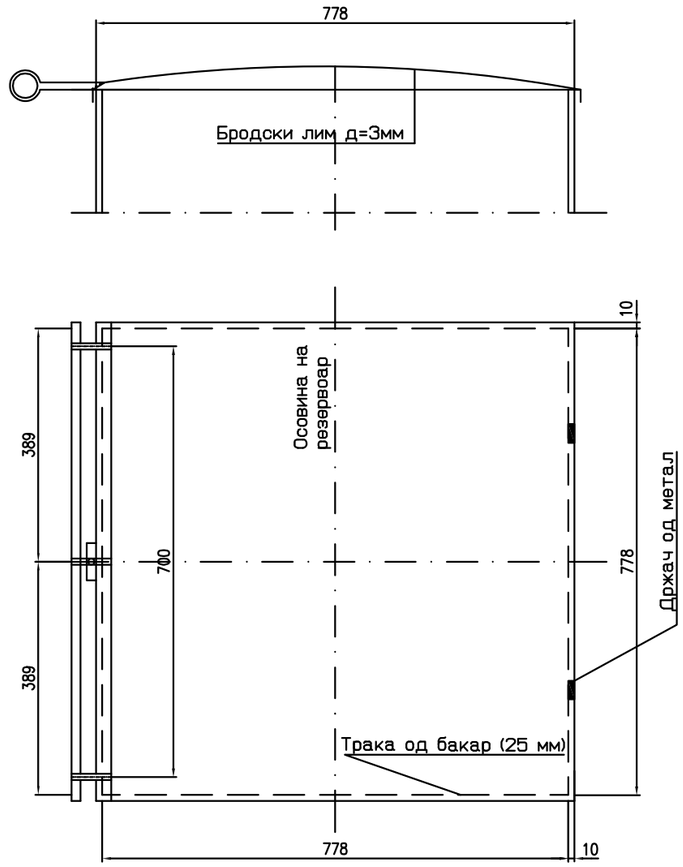

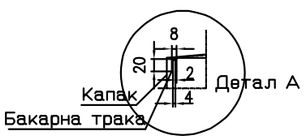

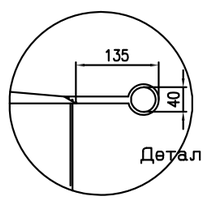

ТАЈФААРХИТЕКТИ WWW.TAJFA.MK	**ТАЈФА АРХИТЕКТИ ДООЕЛ** УЛ.ЖИВКО ЧАЛО 23, 1300 КУМАНОВО ТЕЛ/ФАКС 031439459 | Е.ПОШТА contact@tajfa.mk	УПРАВИТЕЛ: **м-р СТЕФАН ЛАЗАРЕВСКИ, диа**	ТЕХ.БР. **09/21** КУМАНОВО 11.2021
ИНВЕСТИТОР: **"АЛБИ КОМПАНИ" ДОО СКОПЈЕ** ЛОКАЦИЈА: **м.в. "СЕЛИШТЕ", КО РОМАНОВЦЕ-ВОНГРАД** КАТАСТАРСКИ ПАРЦЕЛИ: **КП бр. 3621/1, 3622, 3623, 3625/1 И 3624/1** МЕСТО: **ОПШТИНА КУМАНОВО**		НАЗИВ НА ПРОЕКТОТ: **ИДЕЕН ПРОЕКТ ЗА ИЗГРАДБА НА БЕНЗИНСКА ПУМПНА СТАНИЦА СО ПРИДРУЖНИ И УСЛУЖНИ ОБЈЕКТИ НА КП 3621/1, КП 3622, КП 3623, КП 3625/1, КП 3624/1, КО РОМАНОВЦЕ - ВОН.ГР., ОПШТИНА КУМАНОВО**	РАЗМЕР: **1/100** **M**
ПРОЕКТАНТИ: **ПАВЛЕ КАФТАНОВ**, дми *овласт.бр.* **М/3.0091** СОРАБОТНИЦИ:		ФАЗА: **МАШИНСТВО** ПРИЛОГ: ЗАШТИТНО ОКНО СО КАПАК	**21**

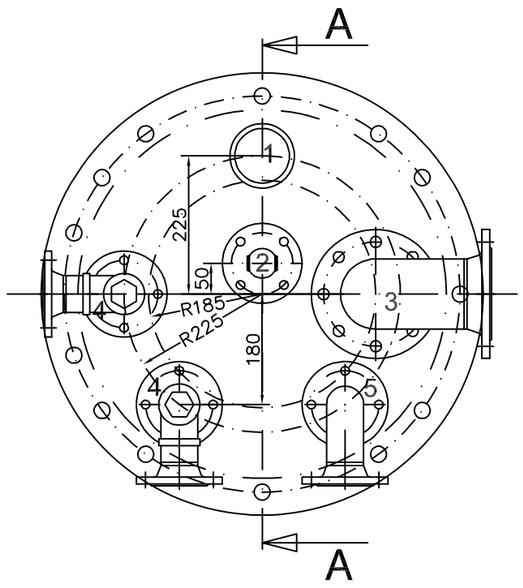

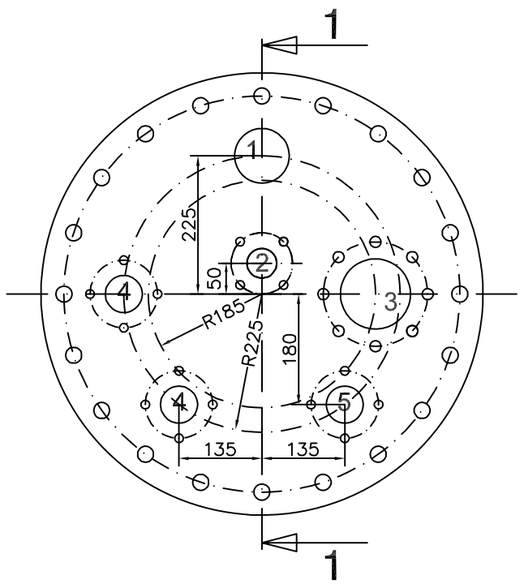

пресек А-А

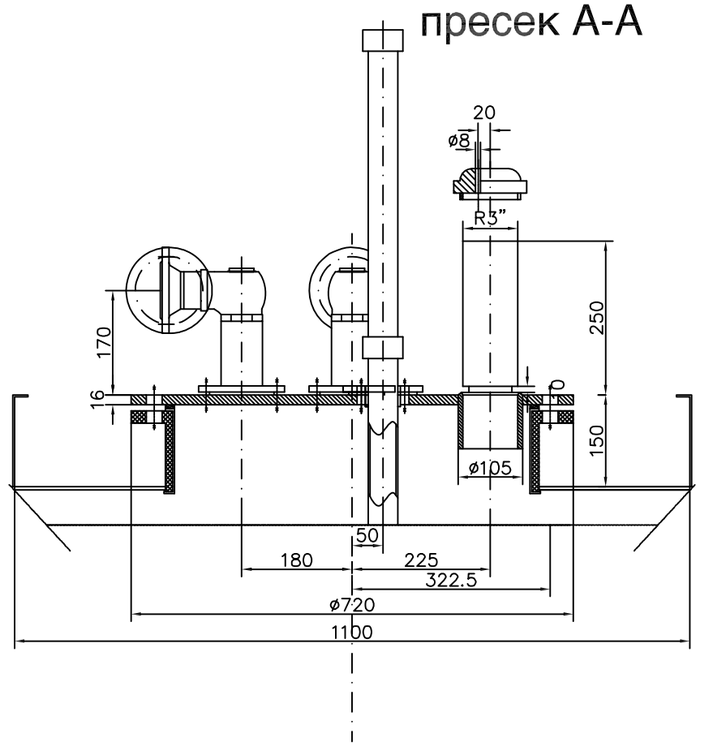

пресек 1-1

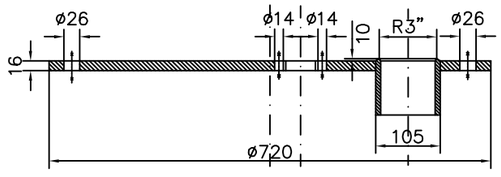

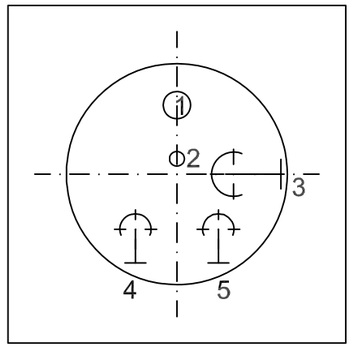

ПРИКЛУЧОЦИ:
1 - ЦЕВКА ЗА ЕЛ. МЕРЕЊЕ - 3"
2 - ЦЕВКА ЗА МЕРНА ЛЕТВА - 6/4"
3 - НАПОЈНА ЦЕВКА - 4"
4 - ВСИСНА ЦЕВКА - 2"
5 - ОДИШНА ЦЕВКА - 2"

ТАЈФА АРХИТЕКТИ ДООЕЛ
УЛ.ЖИВКО ЧАЛО 23, 1300 КУМАНОВО
ТЕЛ/ФАКС 031439459 | Е.ПОШТА contact@tajfa.mk
ТАЈФААРХИТЕКТИ WWW.TAJFA.MK

УПРАВИТЕЛ: м-р СТЕФАН ЛАЗАРЕВСКИ, диа

ТЕХ.БР. 09/21
КУМАНОВО
11.2021
РАЗМЕР: 1/100

ИНВЕСТИТОР: "АЛБИ КОМПАНИ" ДОО СКОПЈЕ
ЛОКАЦИЈА: м.в. "СЕЛИШТЕ", КО РОМАНОВЦЕ-ВОНГРАД
КАТАСТАРСКИ ПАРЦЕЛИ: КП бр. 3621/1, 3622, 3623, 3625/1 И 3624/1
МЕСТО: ОПШТИНА КУМАНОВО

НАЗИВ НА ПРОЕКТОТ:
ИДЕЕН ПРОЕКТ ЗА ИЗГРАДБА НА БЕНЗИНСКА ПУМПНА СТАНИЦА СО ПРИДРУЖНИ И УСЛУЖНИ ОБЈЕКТИ НА КП 3621/1, КП 3622, КП 3623, КП 3625/1, КП 3624/1, КО РОМАНОВЦЕ - ВОН.ГР., ОПШТИНА КУМАНОВО

ПРОЕКТАНТИ: ПАВЛЕ КАФТАНОВ, дми овласт.бр. М/3.0091
СОРАБОТНИЦИ:

ФАЗА: МАШИНСТВО
ПРИЛОГ: РЕВИЗИОНА ШАХТА ЗА РЕЗЕРВОАР - ЕУРОСУПЕР БС 98

M
22

ДЕТАЛ НА ПРОТИВПОЖАРЕН ХИДРАНТ

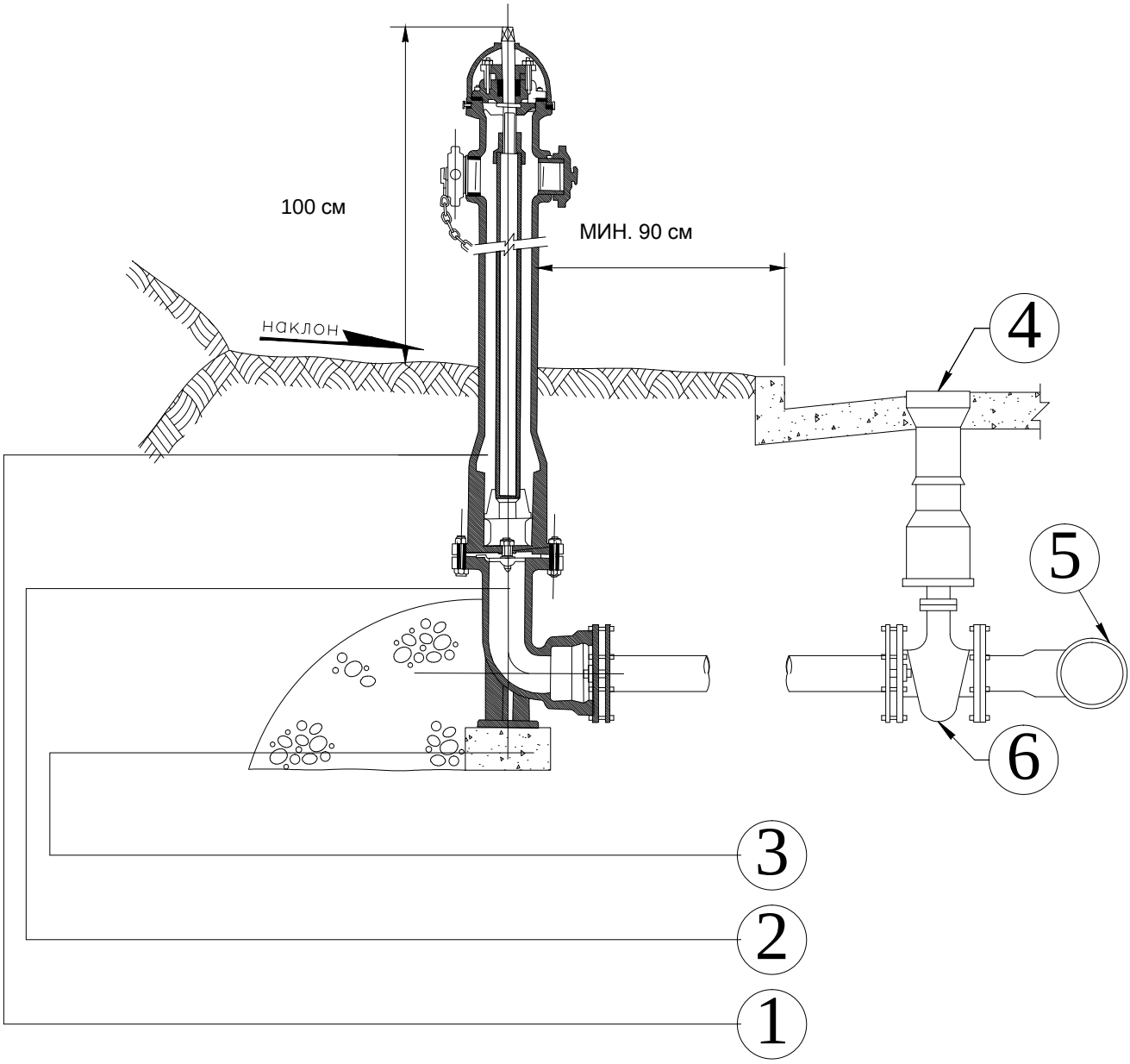

1. ХИДРАНТ
2. КОЛЕНО СО ПЕТА
3. АНКЕРЕН БЛОК
4. МЕТАЛНА КАПА СО УГРАДБЕНА ГАРНИТУРА
5. ДОВОД НА ВОДА СО Ø 100 мм
6. ПЛОЧЕСТ ЗАТВАРАЧ Ø 80 мм

РАЗМЕР: 1/100

ПРИЛОГ:
НАДЗЕМЕН ПРОТИВПОЖАРЕН ХИДРАНТ

ПОДЗЕМЕН ПРОТИВПОЖАРЕН ХИДРАНТ DN80
според DIN 3221 : PPH_1 и PPH_2

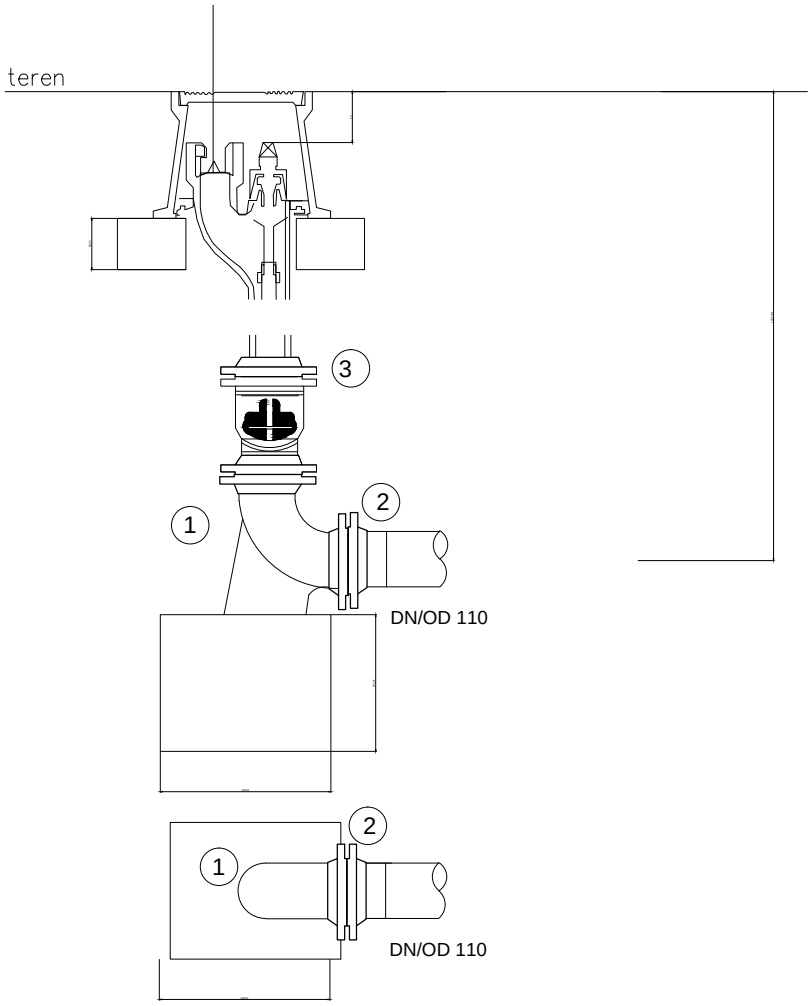

Спецификација на арматура за приклучок и подземен хидрант							
	Ознака DIN	Дијаметар	Број на парчиња	Должина/ висина	Тежина	Скица	Материјал
		mm	парче	mm	kg		
1	N	ø80	1	165+110	13.4		нодуларен лив
2	адаптер фланша	ø100/ND110	2				нодуларен лив
3	подземен хидрант	ø80	1	1030 / 1250	55.0		дуктилно железо

РАЗМЕР: 1/100

ПРИЛОГ:
ПОДЗЕМЕН ПРОТИВПОЖАРЕН ХИДРАНТ

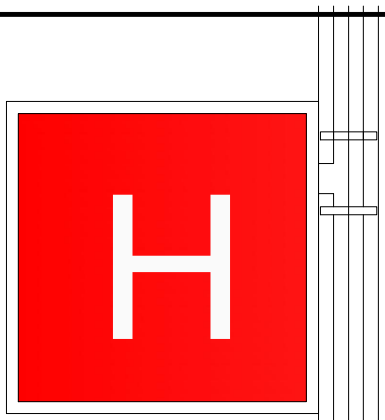

зиден хидрант/тип"**ХС**"/



РАЗМЕР: 1/100

ПРИЛОГ:
ЗИДЕН ХИДРАНТ

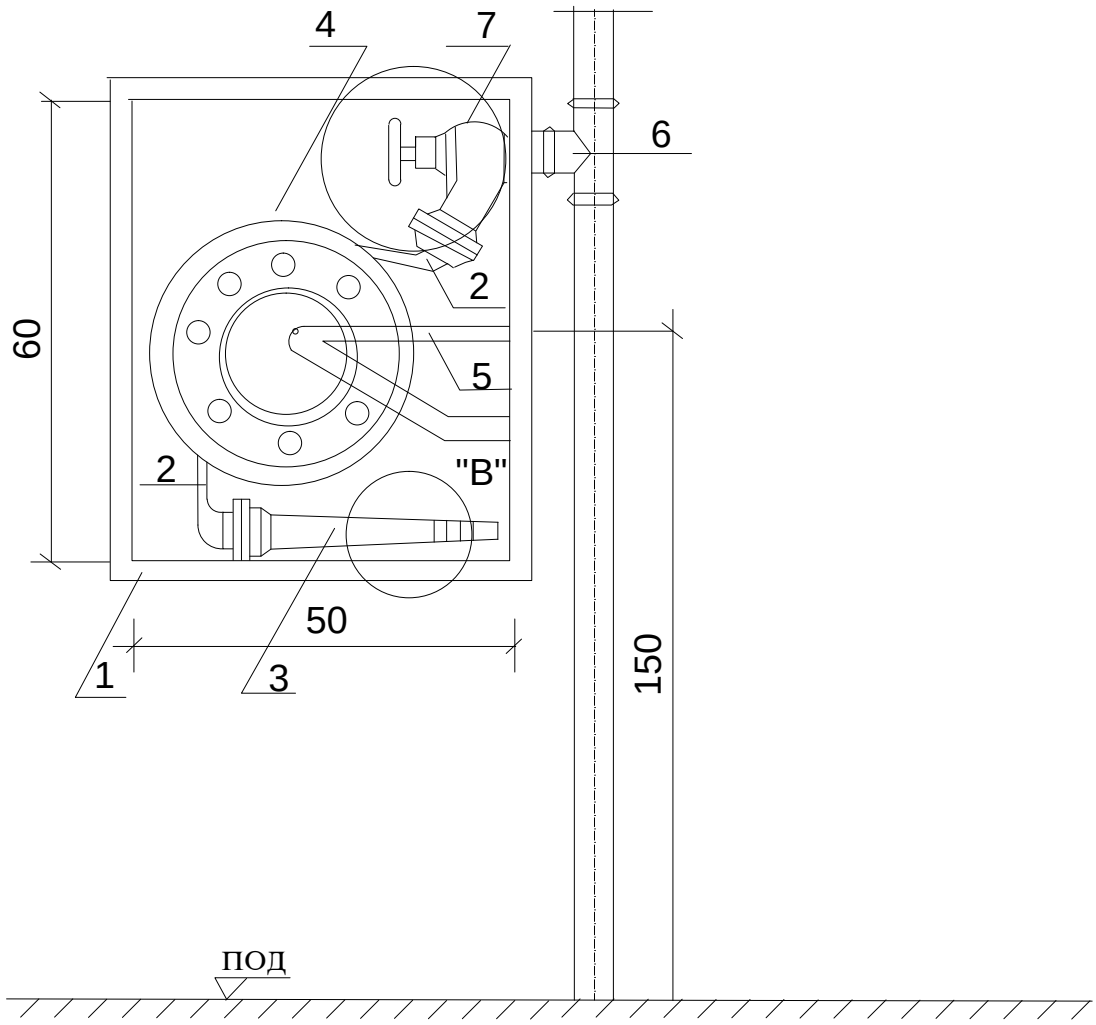

изглед

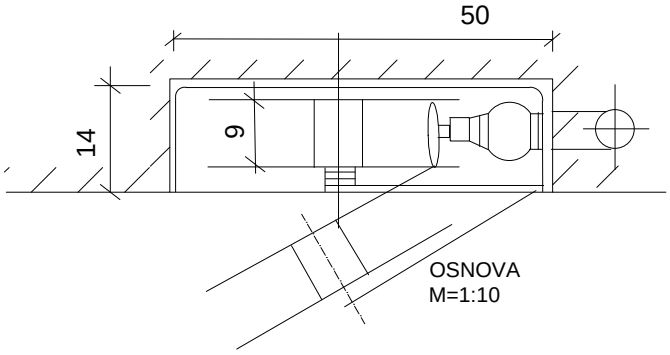

легенда

1. рам на ормарчето
2. каделно црево (внатре гумирано) во ролни со **Л=20м со Ф=52мм**
3. рачна млазница (Ф**=52мм) усник (Ф=12мм)**
4. калем за намотување на цревото
5. конзола за прифаќање на калемот
6. приклучок за вода
7. хидрантски вентил

sиден хидрант/тип"**XC**"/

РАЗМЕР: 1/100

ПРИЛОГ:
SИДЕН ХИДРАНТ

M=1:5

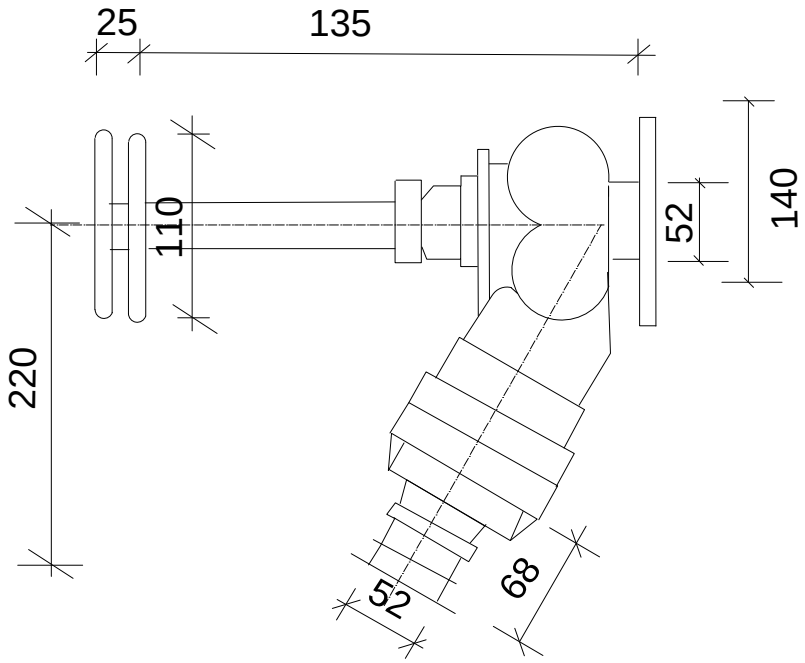

детал˝ВиК˝-кос пожарен вентил

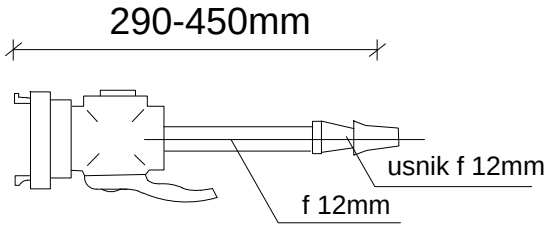

детал"В"-рачна млазница

РАЗМЕР: 1/100

ПРИЛОГ:
РАЧНА МЛАЗНИЦА

ДЕТАЛ ЗА КАНАЛИЗАЦИОНА ШАХТА

mунска шахта со максимална големина

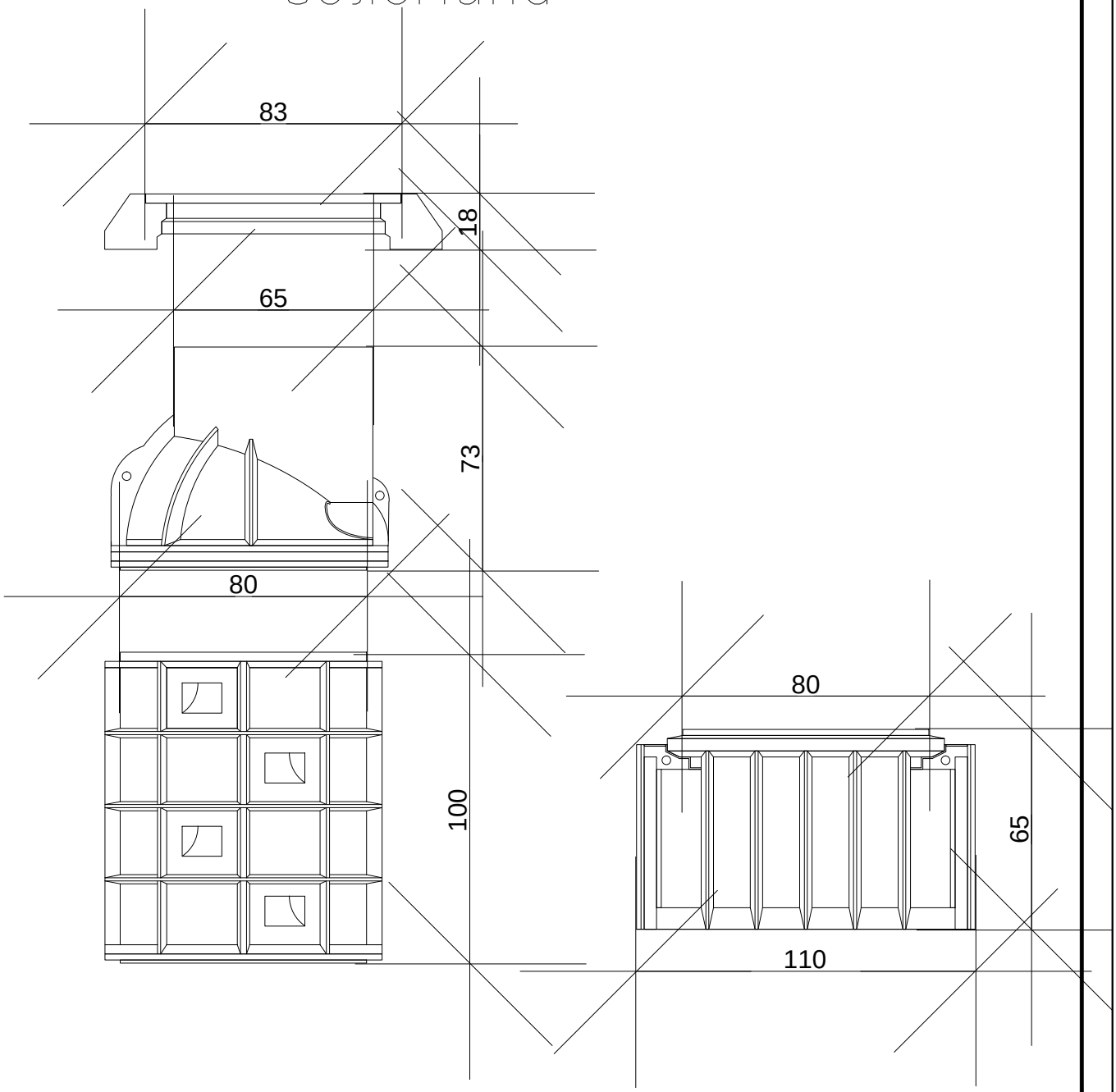

РАЗМЕР: 1/100

ПРИЛОГ:
РЕВИЗИОНА ШАХТА

28

ОСНОВА

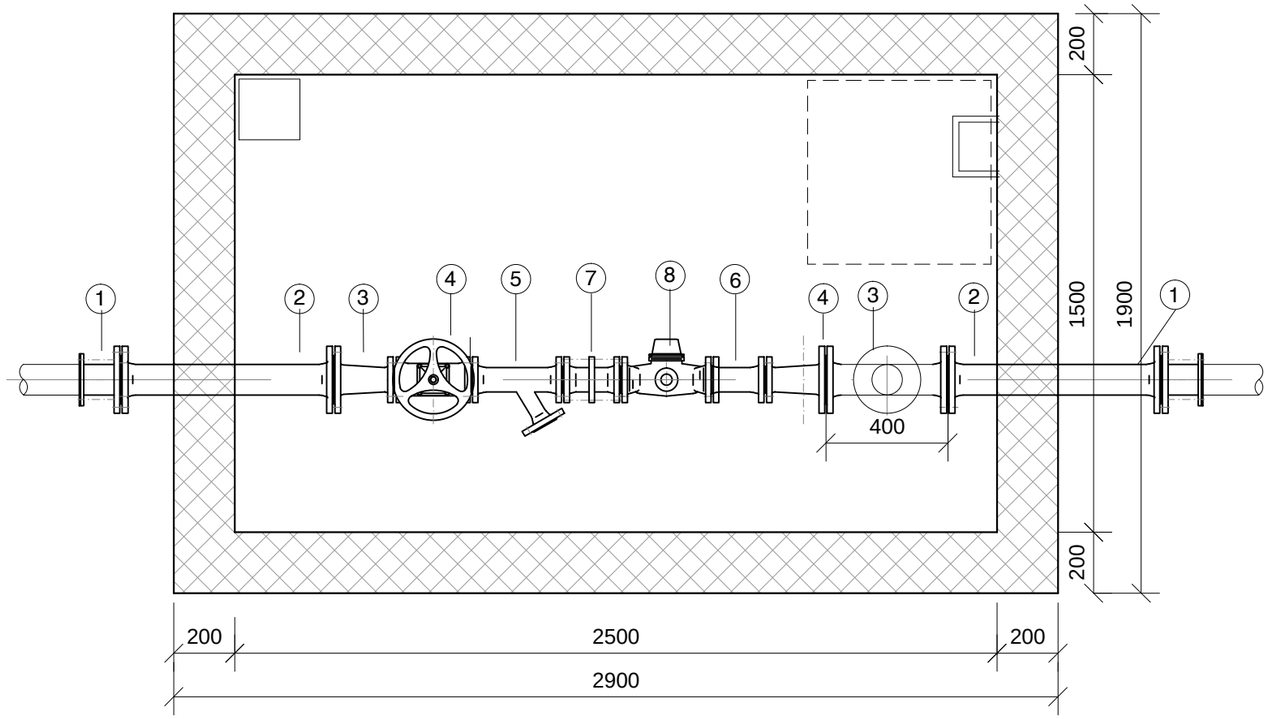

ПРЕСЕК

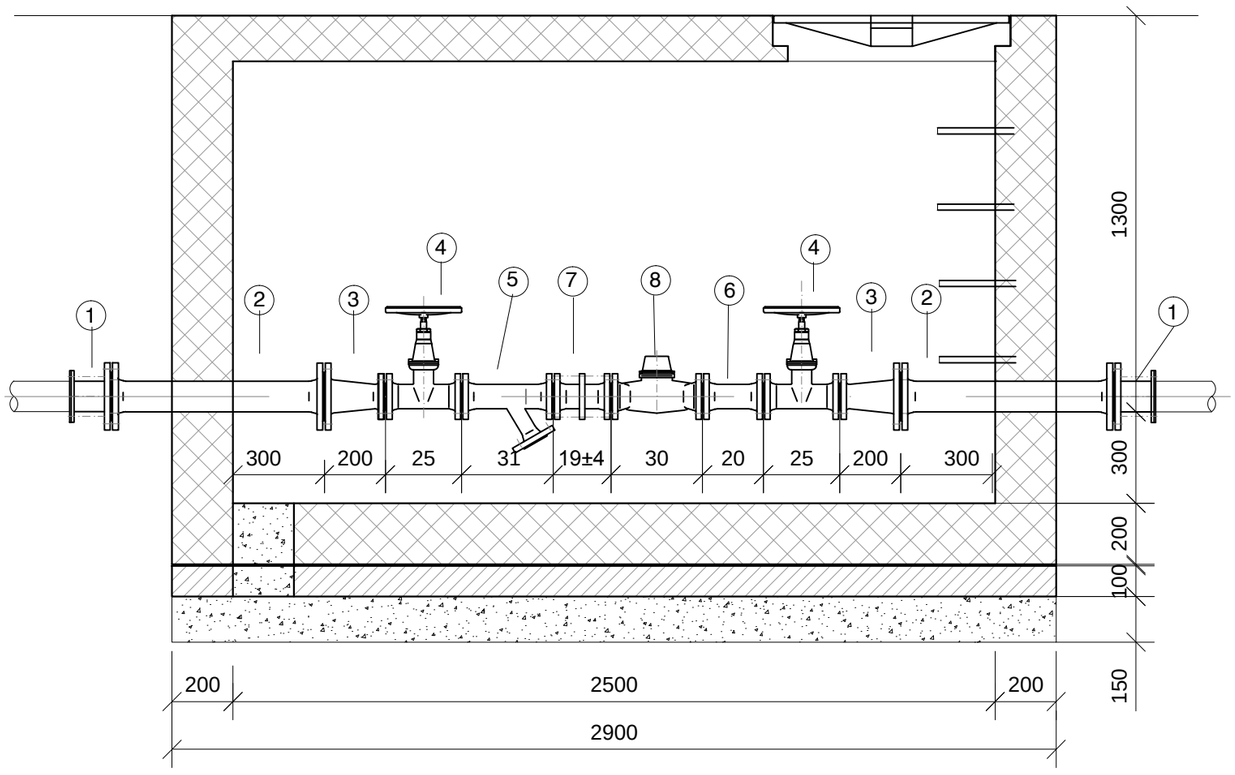

НА ВОДОМЕРНА ШАХТА 80/20

Р. Б.	ОПИС	Ед. Мера	
1	Адаптер фланша LT Maxi Quick DN100 (OD105-128) PN10	пар.	2
2	FF парче DN80 PN10 L=600	пар.	2
3	FFR парче DN 100/80 PN10 L=200	пар.	2
4	Овален затварач Resilient Seated gate valve Serie F5 DN80 PN10 L=280	пар.	2
5	Факач на нечистотија (Strainer) DN50 L=310 PN10	пар.	1
6	FF парче DN80 PN10 L=200	пар.	1
7	Монтажно-демонтажно парче DN80 PN10 L=190 ± 40	пар.	1
8	Комбиниран водомер INLINE ABB-ELSTER 80/20 PN16 L=300mm	пар.	1
9	Завртки, навртки		
10	Дихтунзи		

ОСНОВА И ПРЕСЕЦИ М=1:20

НА ВОДОМЕРНА ШАХТА

Детал за попивателна шахта и песколов

ПОПИВАТЕЛНА ШАХТА
M=1:25

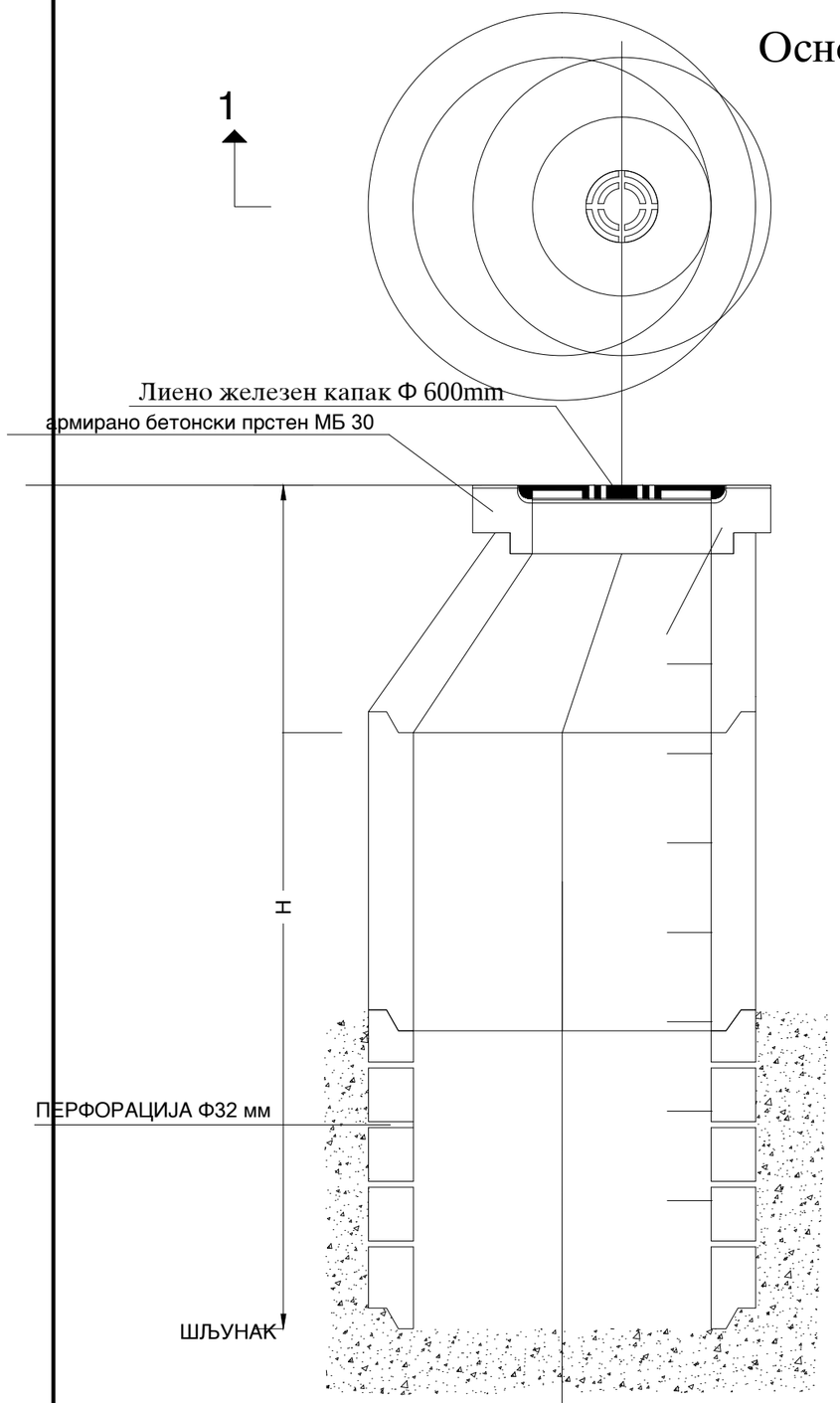

СЛИВНИК СО ПЕСКОЛОВ
M=1:25

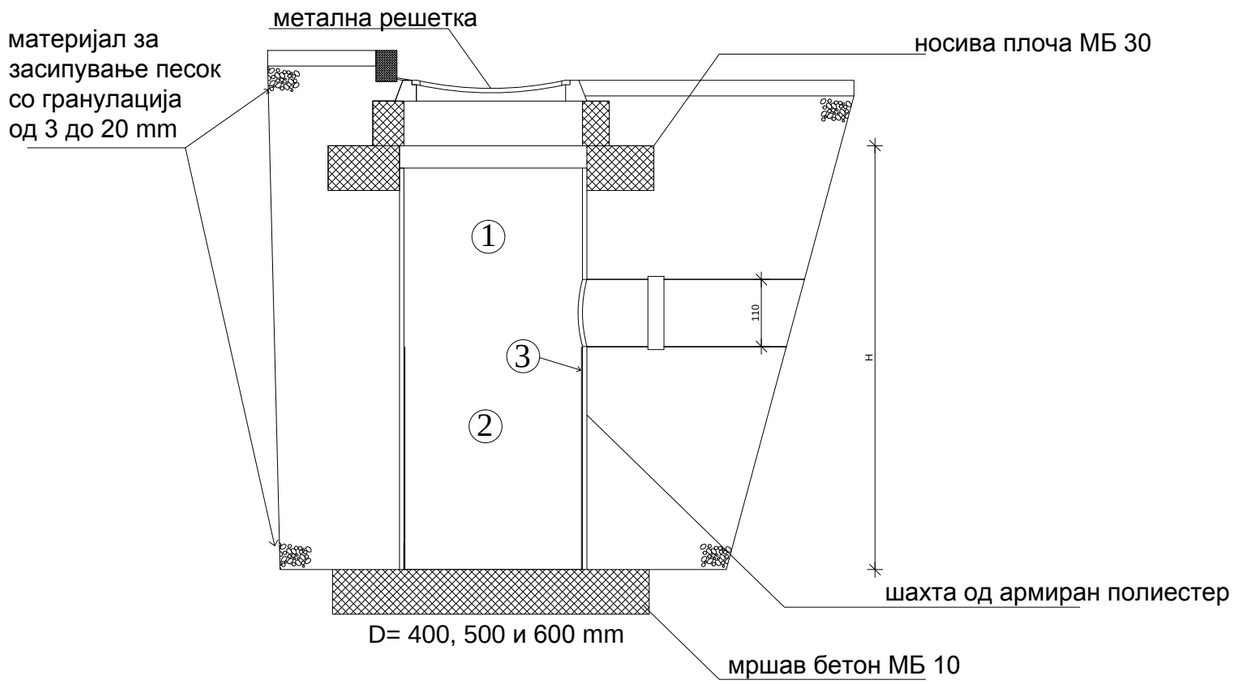

1. песколов
2. таложник
3. сад (кофа) од армиран полиестер за чистење на песок

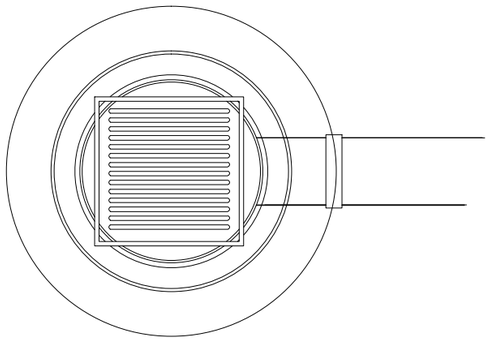

димениија на песколов D= 400, 500 и 600 mm
висина <3000 mm
димениија на приклучна цевка DN=100-250 mm
материјал на приклучна цевка : PVC, GRP,PE,PP,лиеножелена и бетонска

РАЗМЕР: 1/100
ПРИЛОГ:
ПОПИВАТЕЛЕН БУНАР И СЛИВНИК-ПЕСКОЛОВ

ТИПСКИ НАЦРТ ЗА РАЗУПИРАЊЕ НА РОВ ЗА ВОДОВОДНА МРЕЖА

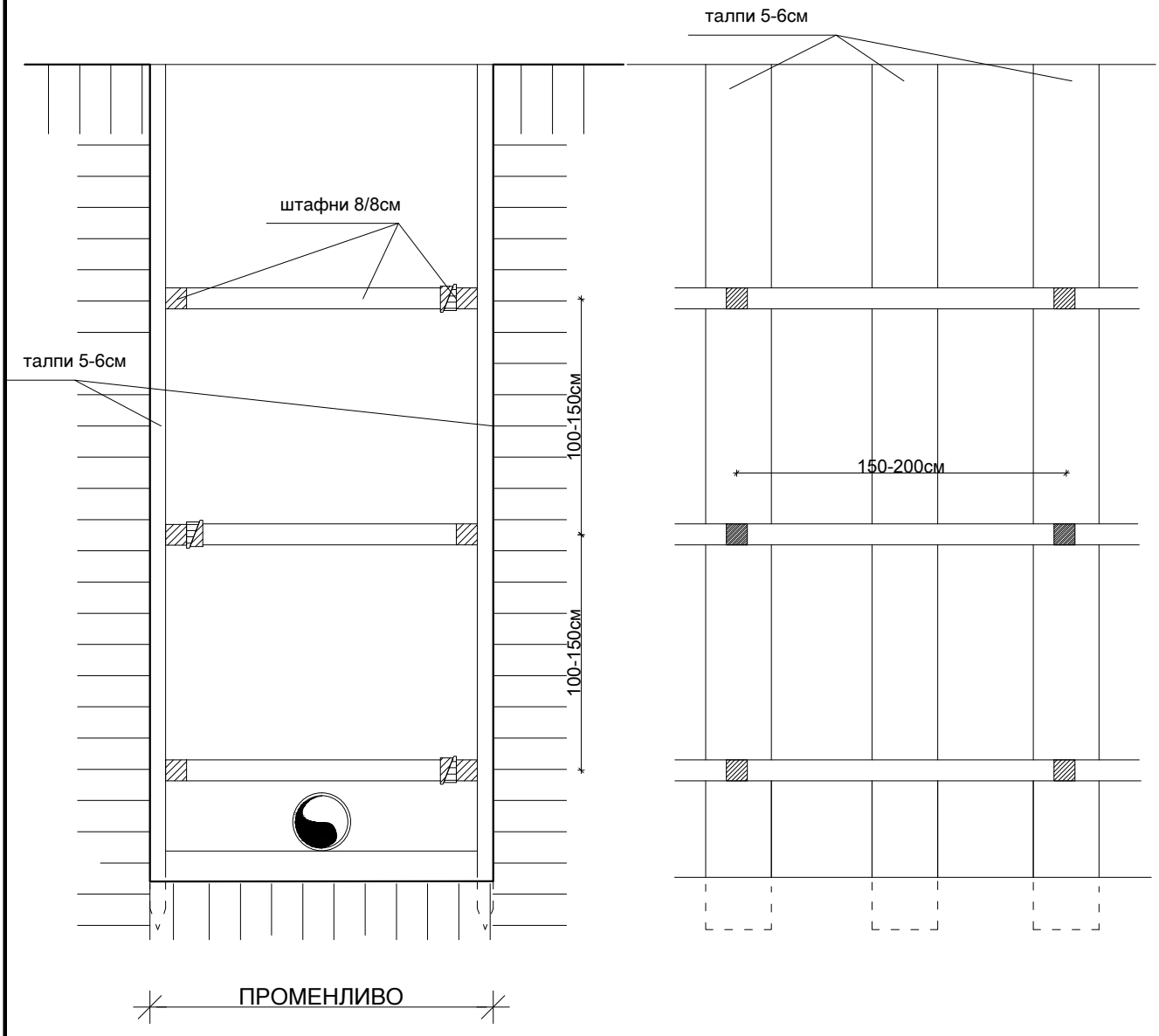

ПРИЛОГ:
ТИПСКИ НАЦРТ ЗА РАЗУПИРАЊЕ НА РОВ ЗА ПОТИСЕН ЦЕВКОВОД

КАРАКТЕРИСТИЧЕН ПОПРЕЧЕН ПРОФИЛ НА РОВ НИЗ АСФАЛТ

Р 1:20

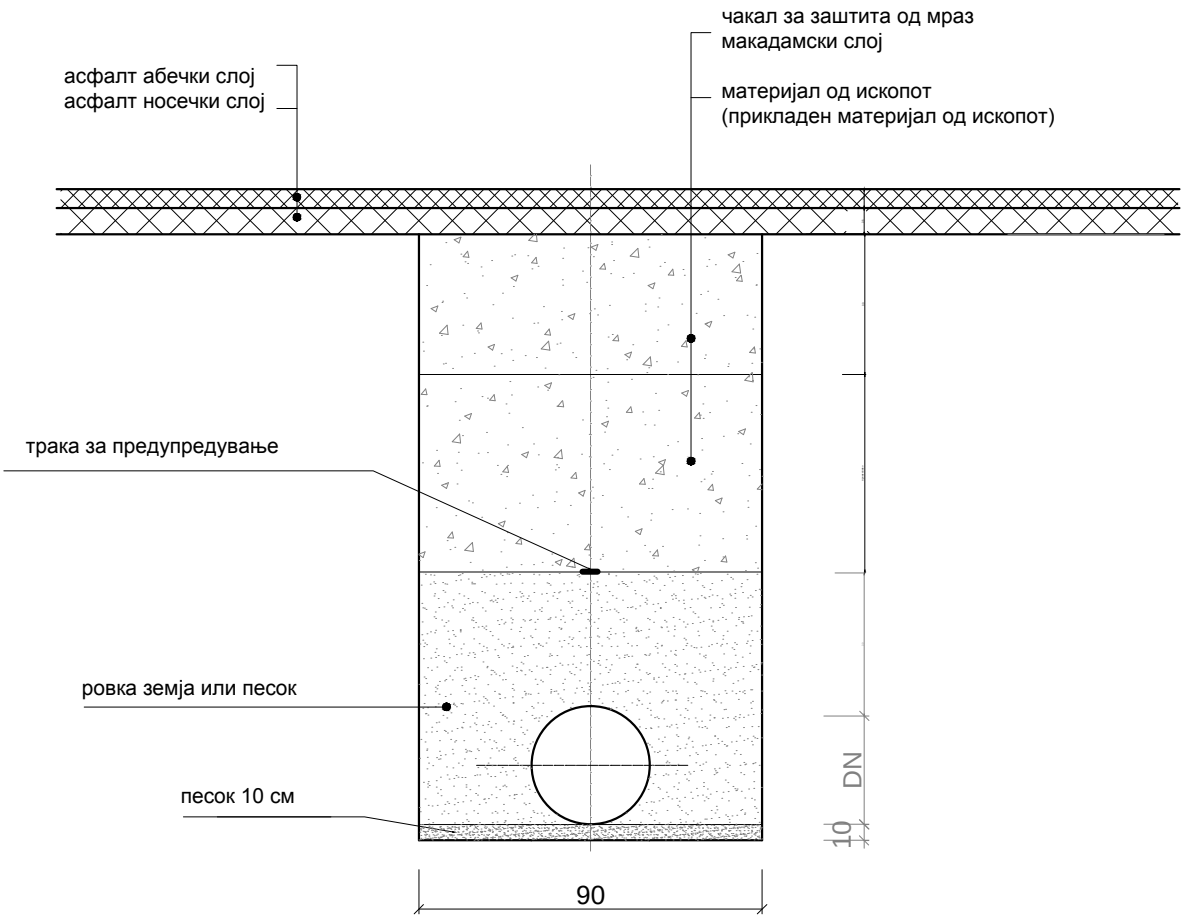

ПРИЛОГ:
КАРАКТЕРИСТИЧЕН ПОПРЕЧЕН ПРОФИЛ НА РОВ НИЗ АСФАЛТ

ДЕТАЛ НА РОВ ЗА ЗЕМЈАНИ ПОВРШИНИ

Р 1:20

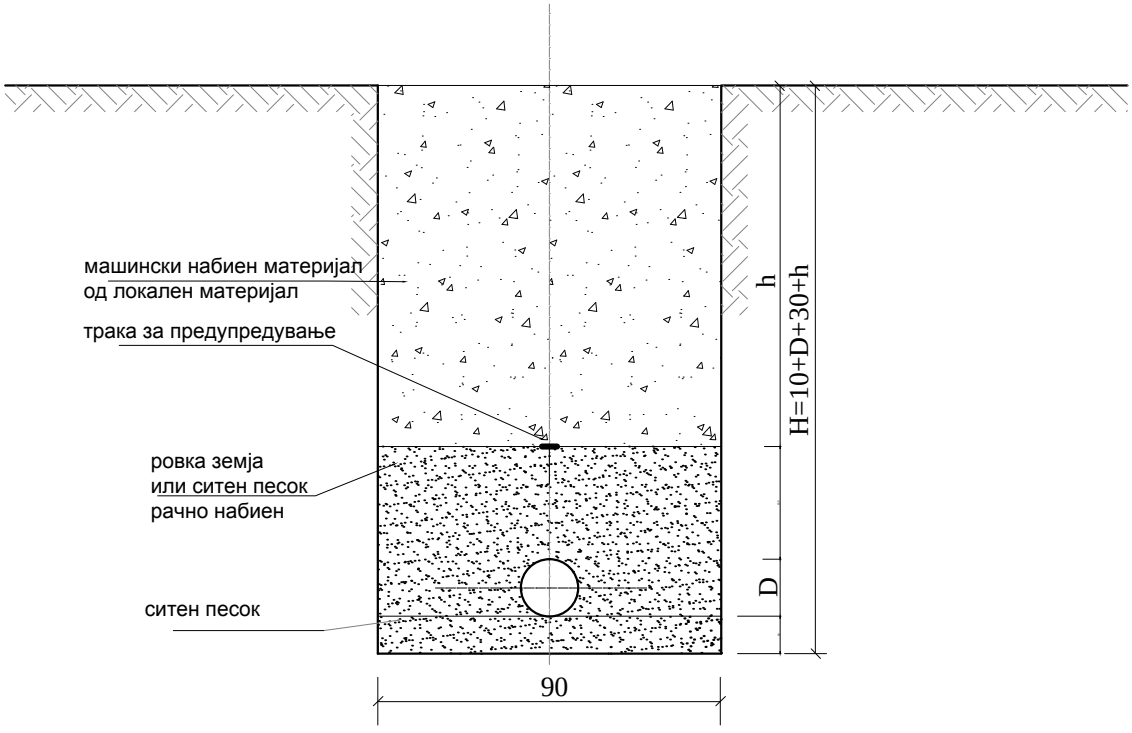

ПРИЛОГ:
КАРАКТЕРИСТИЧЕН ПОПРЕЧЕН ПРОФИЛ НА РОВ НИЗ ЗЕМЈА

30

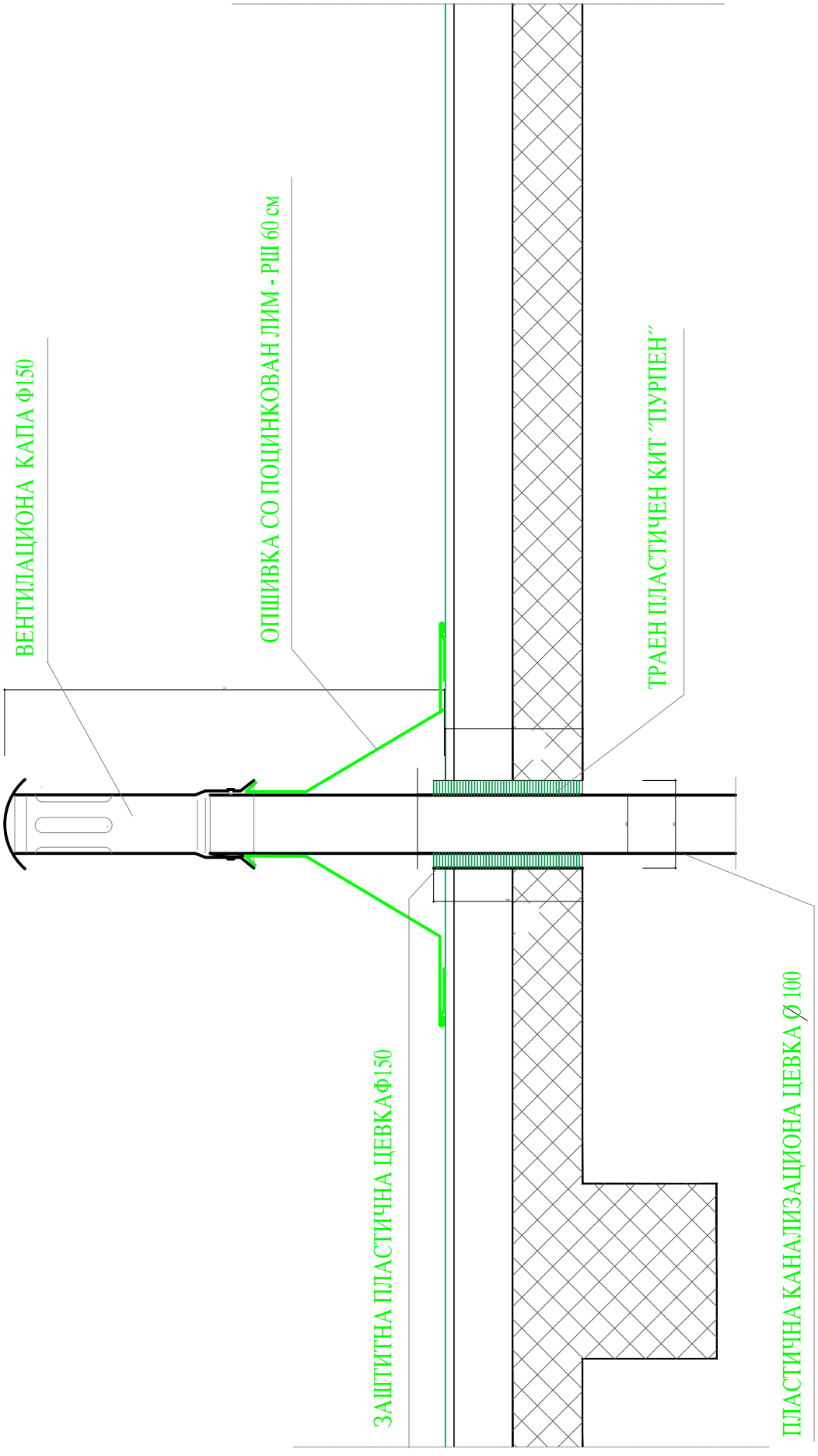

ПРИЛОГ:
ДЕТАЉ НА ВЕНТИЛАЦИОНА ГЛАВА

31